# 8 ОТОПЛЕНИЕ И КОНДИЦИОНИРОВАНИЕ САЛОНА

8110 ВЕНТИЛЯЦИЯ КУЗОВА

8210 ОТОПИТЕЛЬ

8220 ВЕНТИЛЯТОР ВЕНТИЛЯЦИИ КУЗОВА

8230 КОРПУС ВОЗДУХОЗАБОРНИКА КОНДИЦИОНЕРА

8320 КОМПРЕССОР

8331 КРЕПЛЕНИЕ КОМПРЕССОРА

8340 КОНДИЦИОНЕР

8350 УПРАВЛЕНИЕ КОНДИЦИОНЕРОМ

# 8110 ВЕНТИЛЯЦИЯ КУЗОВА

*AIR DISTRIBUTION*

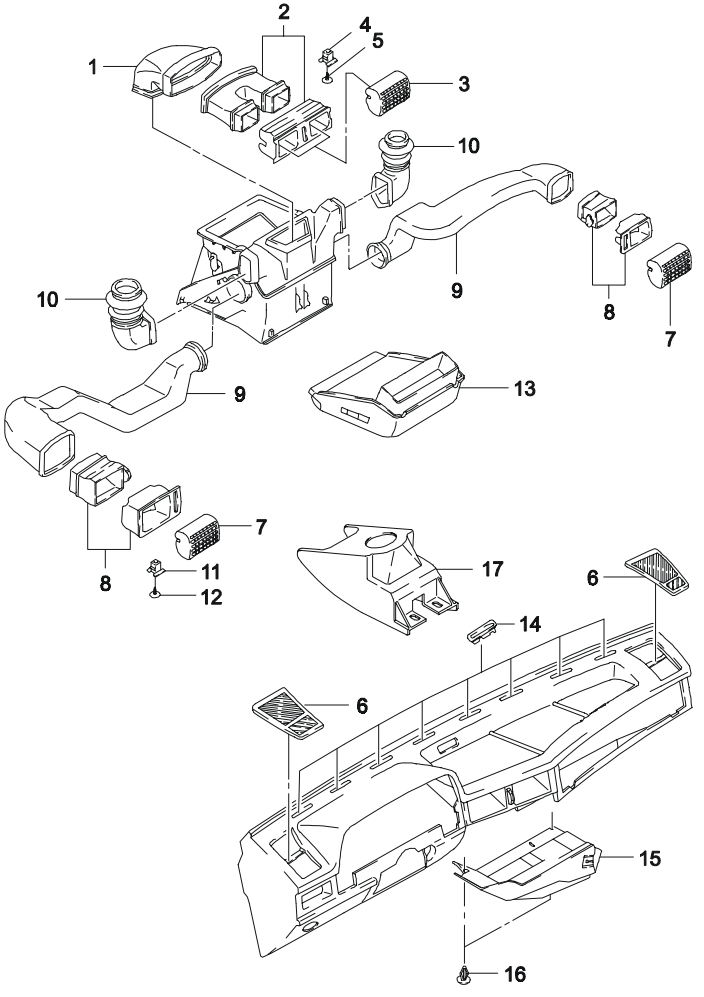


| ВЗТ | № ПОЗИЦИИ / НОМЕР ДЕТАЛИ | МОДЕЛЬ I | II | III | IV | НАИМЕНОВАНИЕ: КОМПЛЕКТАЦИЯ | Л/П | КОЛ | П/Э С | П/Э ПО | ПРИМЕЧАНИЕ | КОД/Д |
|---|---|---|---|---|---|---|---|---|---|---|---|---|
| | [ 01 ] | | | | | (P) ВОЗДУХОПРОВОД ВЕРХНИЙ | | | | | *(A) BLOCK-JUNCTION,UPPER* | |
| | 90186254 | S | S | - | - | | | 1 | | 030403 | | |
| Y | 94581082 | S | S | S | S | | | 1 | 030404 | | | |
| | [ 02 ] | | | | | (P) СОПЛО ЦЕНТРАЛЬНОЕ ВЕНТИЛЯЦИОННОЕ | | | | | *(A) HOUSING-NOZZLE,CENTER* | |
| | 96189564 | S | S | - | - | | | 1 | | 990124 | | |
| Y | 96284818 | S | S | S | S | | | 1 | 990125 | | | |
| | [ 03 ] | | | | | (P) ДЕФЛЕКТОР ЦЕНТРАЛЬНЫЙ | | | | | *(A) INSERT-NOZZLE,CENTER* | |
| | 96189572 | S | S | S | S | | | 2 | | | | |
| | [ 04 ] | | | | | (P) ПРОБКА МОНТАЖНАЯ | | | | | *(A) DOWEL* | |
| | 90244114 | S | S | S | S | | | 2 | | | | |
| | [ 05 ] | | | | | (P) ВИНТ | | | | | *(A) SCREW* | |
| | 90185409 | S | S | S | S | | | 2 | | 961031 | | |
| Y | 03160-42165 | S | S | S | S | | | 2 | 961101 | | | |
| | [ 06 ] | | | | | (P) ДЕФЛЕКТОР ОБОГРЕВА БОКОВОГО СТЕКЛА | | | | | *(A) NOZZLE-DEFROSTER,LATERAL* | |
| | 96165427 | S | S | S | S | | Л | 1 | | | | |
| | 96165484 | S | S | S | S | | П | 1 | | | | |
| | [ 07 ] | | | | | (P) ДЕФЛЕКТОР | | | | | *(A) INSERT-NOZZLE,OUTER* | |
| | 96189551 | S | S | S | S | | | 2 | | | | |
| | [ 08 ] | | | | | (P) СОПЛО ВЕНТИЛЯЦИОНОЕ | | | | | *(A) HOUSING-NOZZLE,OUTER* | |
| | 96189543 | S | S | S | S | | | 1 | | | | |
| | [ 09 ] | | | | | (P) ВОЗДУХОПРОВОД ВЕНТИЛЯЦИОННЫЙ | | | | | *(A) HOSE-VENTILATION* | |
| | 90186249-A | S | S | S | S | | Л | 1 | | 990804 | | |
| Y | 90186249 | S | S | S | S | | Л | 1 | 990805 | | | |
| | 90186250-A | S | S | S | S | | П | 1 | | 990804 | | |
| Y | 90186250 | S | S | S | S | | П | 1 | 990805 | | | |
| | [ 10 ] | | | | | (P) ВОЗДУХОПРОВОД ОТОПИТЕЛЯ | | | | | *(A) HOSE-DEFROSTER* | |
| | 90186251 | S | S | S | S | | Л | 1 | | | | |
| | 90186252 | S | S | S | S | | П | 1 | | | | |

| ВЗАИМОЗАМЕНЯЕМОСТЬ | МОДЕЛЬ | РЕГИОН ЭКСПЛУАТАЦИИ |
|---|---|---|
| Y = ДЕТАЛИ ВЗАИМОЗАМЕНЯЕМЫ | I = GL (SOHC) | E01 = ОБЩИЙ |
| N = ДЕТАЛИ НЕ ВЗАИМОЗАМЕНЯЕМЫ | II = GLE (SOHC) | E92 = РОССИЯ (Leaded) |
| O = НОВАЯ ВМЕСТО СТАРОЙ | III = GL (DOHC) | E93 = РОССИЯ (Unleaded) |
| | IV = GLE (DOHC) | |

# 8110 ВЕНТИЛЯЦИЯ КУЗОВА

*AIR DISTRIBUTION*

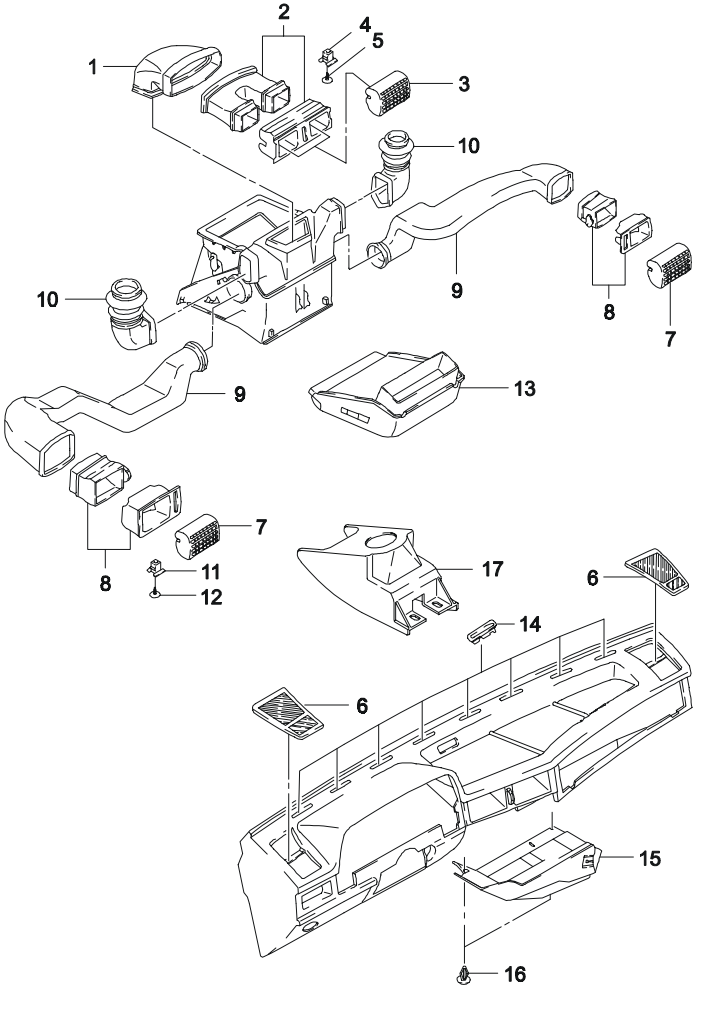


| ВЗТ | № ПОЗИЦИИ / НОМЕР ДЕТАЛИ | МОДЕЛЬ I | II | III | IV | НАИМЕНОВАНИЕ / КОМПЛЕКТАЦИЯ | Л/П | КОЛ | П/Э С | П/Э ПО | ПРИМЕЧАНИЕ | КОД/Д |
|---|---|---|---|---|---|---|---|---|---|---|---|---|
| | [ 11 ] | | | | | (P) ПРОБКА МОНТАЖНАЯ | | | | | *(A) DOWEL* | |
| | 90244311 | S | S | S | S | | | 2 | | | | |
| | [ 12 ] | | | | | (P) ВИНТ | | | | | *(A) SCREW* | |
| | 90185409 | S | S | S | S | | | 2 | | 961031 | | |
| Y | 03160-42165 | S | S | S | S | | | 2 | 961101 | | | |
| | [ 13 ] | | | | | (P) КОРОБКА ВОЗДУХОРАСПРЕДЕЛИТЕЛЬНАЯ | | | | | *(A) HOUSING-AIR DISTRIBUTION* | |
| | 96226514 | S | S | S | S | | | 1 | | 990125 | | |
| Y | 96226515 | S | S | S | S | | | 1 | 990126 | | | |
| | [ 14 ] | | | | | (P) РАМА ОТОПИТЕЛЯ | | | | | *(A) FRAME-DEFROSTER* | |
| | 90204543 | S | S | S | S | | | 7 | | | СЕРАЯ | |
| N | 96165425 | S | S | S | S | | | 7 | | | СЕРАЯ | |
| | [ 15 ] | | | | | (P) КРЫШКА ВОЗДУХОРАСПРЕДЕЛИТЕЛЬНАЯ | | | | | *(A) COVER-AIR CONDITIONING* | |
| | 96208949 | S | S | S | S | | | 1 | | 961231 | | |
| Y | 90186278 | S | S | S | S | | | 1 | 970101 | 990107 | | |
| | [ 16 ] | | | | | (P) КЛИПСА | | | | | *(A) CLIP* | |
| | 90099084 | S | S | S | S | | | 2 | 990107 | 990107 | | |
| | [ 17 ] | | | | | (P) КОРПУС СОЕДИНИТЕЛЬНЫЙ ВЕНТИЛЯЦИОННЫЙ | | | | | *(A) CONNECTOR-REAR DUCT* | |
| | 96165705 | S | S | S | S | | | 1 | | | | |

| ВЗАИМОЗАМЕНЯЕМОСТЬ | МОДЕЛЬ | РЕГИОН ЭКСПЛУАТАЦИИ |
|---|---|---|
| Y = ДЕТАЛИ ВЗАИМОЗАМЕНЯЕМЫ | I = GL (SOHC) | E01 = ОБЩИЙ |
| N = ДЕТАЛИ НЕ ВЗАИМОЗАМЕНЯЕМЫ | II = GLE (SOHC) | E92 = РОССИЯ (Leaded) |
| O = НОВАЯ ВМЕСТО СТАРОЙ | III = GL (DOHC) | E93 = РОССИЯ (Unleaded) |
| | IV = GLE (DOHC) | |

# 8210 ОТОПИТЕЛЬ

*EVAPORATOR(A/C)*

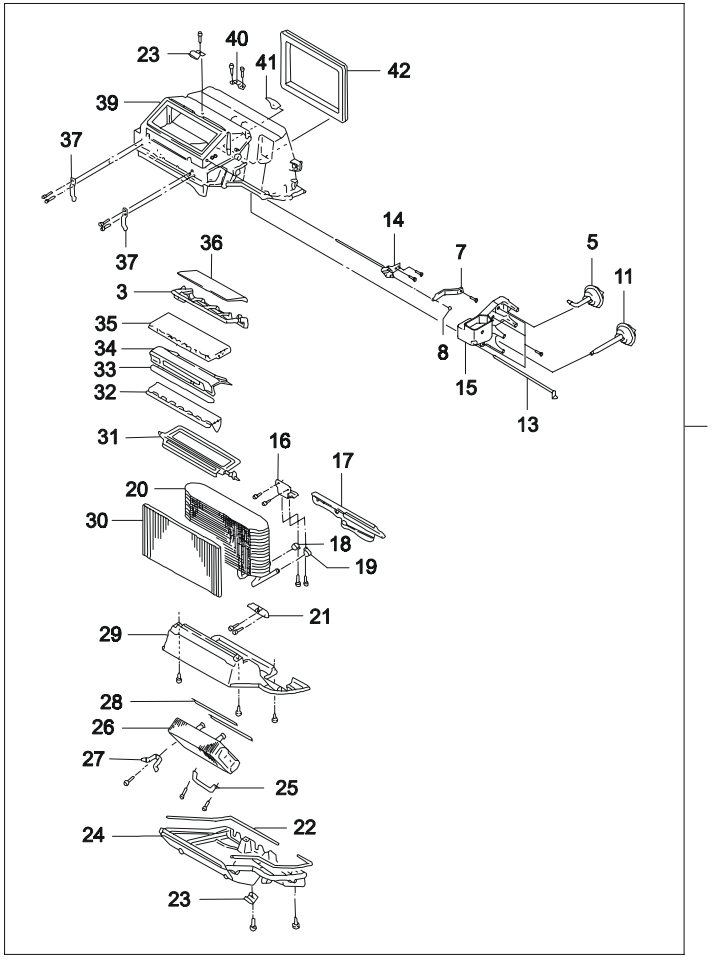


| ВЗТ | № ПОЗИЦИИ / НОМЕР ДЕТАЛИ | МОДЕЛЬ I | II | III | IV | НАИМЕНОВАНИЕ / КОМПЛЕКТАЦИЯ | Л/П | КОЛ | П/Э С | П/Э ПО | ПРИМЕЧАНИЕ | КОД/Д |
|---|---|---|---|---|---|---|---|---|---|---|---|---|
| | [ 01 ] | (P) ОТОПИТЕЛЬ В СБОРЕ | | | | | | | | | *(A) AIR CONDITIONER A* | |
| | 52455943 | S | S | S | S | &C59 | | 1 | | | | TL |
| | 96191007-A | O | O | O | O | &C60 | | 1 | | 961031 | | TH |
| Y | 96191007 | O | O | O | O | &C60 | | 1 | 961101 | | | TH |
| | [ 03 ] | (P) РАМА | | | | | | | | | *(A) FRAME* | |
| | 03092880 | S | S | S | S | | | 1 | | | | |
| | [ 05 ] | (P) ИСПАРИТЕЛЬ ВАКУУМНЫЙ | | | | | | | | | *(A) ACTUATOR-VACUUM* | |
| | 01996778 | S | S | S | S | | | 1 | | | MODE | |
| | [ 07 ] | (P) РЫЧАГ | | | | | | | | | *(A) LEVER* | |
| | 03053003 | S | S | S | S | | | 1 | | | | |
| | [ 08 ] | (P) ФИКСАТОР | | | | | | | | | *(A) RETAINER* | |
| | 03039831 | S | S | S | S | | | 1 | | | | |
| | [ 11 ] | (P) ИСПАРИТЕЛЬ ВАКУУМНЫЙ | | | | | | | | | *(A) ACTUATOR-VACUUM* | |
| | 01996813 | S | S | S | S | | | 1 | | | | |
| | [ 13 ] | (P) ОСЬ | | | | | | | | | *(A) SHAFT* | |
| | 03095890 | S | S | S | S | | | 1 | | | L=83 | |
| | [ 14 ] | (P) ОСЬ | | | | | | | | | *(A) SHAFT* | |
| | 03059834 | S | S | S | S | | | 1 | | | | |
| | [ 15 ] | (P) ВОЗДУХОВОД ОТОПИТЕЛЯ | | | | | | | | | *(A) DUCT-AIR DEFROSTER* | |
| | 52460603 | S | S | S | S | &REF | | 1 | | | | |
| | [ 16 ] | (P) КРОНШТЕЙН | | | | | | | | | *(A) BRACKET* | |
| | 611524 | O | O | O | O | &C60 | | 1 | | | | |
| | [ 17 ] | (P) ПРОКЛАДКА | | | | | | | | | *(A) SEAL-TUBE&MOUNTING* | |
| | 611559 | S | S | S | S | &C59 | | 1 | | | | |
| | 611523 | O | O | O | O | &C60 | | 1 | | | | |
| | [ 18 ] | (P) ЗАЖИМ | | | | | | | | | *(A) CLAMP* | |
| | 611525 | O | O | O | O | &C60 | | 1 | | | | |
| | [ 20 ] | (P) РАДИАТОР ИСПАРИТЕЛЯ | | | | | | | | | *(A) CORE-EVAPORATOR* | |
| | 611114 | O | O | O | O | &C60 | | 1 | | | | |

| ВЗАИМОЗАМЕНЯЕМОСТЬ | МОДЕЛЬ | РЕГИОН ЭКСПЛУАТАЦИИ |
|---|---|---|
| Y = ДЕТАЛИ ВЗАИМОЗАМЕНЯЕМЫ | I = GL (SOHC) | E01 = ОБЩИЙ |
| N = ДЕТАЛИ НЕ ВЗАИМОЗАМЕНЯЕМЫ | II = GLE (SOHC) | E92 = РОССИЯ (Leaded) |
| O = НОВАЯ ВМЕСТО СТАРОЙ | III = GL (DOHC) | E93 = РОССИЯ (Unleaded) |
| | IV = GLE (DOHC) | |

# 8210 ОТОПИТЕЛЬ

*EVAPORATOR(A/C)*

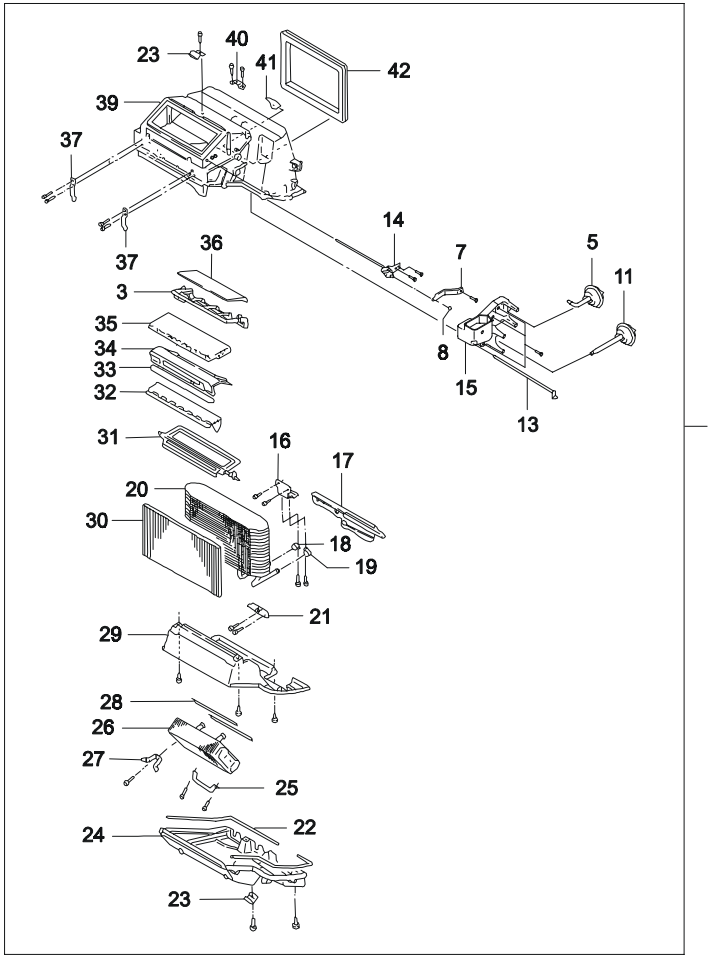


| ВЗТ | № ПОЗИЦИИ / НОМЕР ДЕТАЛИ | МОДЕЛЬ I | II | III | IV | НАИМЕНОВАНИЕ: КОМПЛЕКТАЦИЯ | Л/П | КОЛ | П/Э С | ПО | ПРИМЕЧАНИЕ | КОД/Д |
|---|---|---|---|---|---|---|---|---|---|---|---|---|
| | [ 21 ] 03047731 | O | O | O | O | (P) КРОНШТЕЙН КРЕПЛЕНИЯ ИСПАРИТЕЛЯ &C60 | | 1 | | | (A) BRACKET-EVAPORATOR MOUNT | |
| | [ 22 ] 03092106 | S | S | S | S | (P) ПРОКЛАДКА | | 1 | | | (A) GASKET | |
| | [ 23 ] 03090162 | S | S | S | S | (P) ЗАЖИМ | | 2 | | | (A) CLIP | |
| | [ 24 ] 611556 | S | S | S | S | (P) КРЫШКА | | 1 | | | (A) COVER-HEATER&EVAPORATOR CORE | |
| | [ 25 ] 03031556 | S | S | S | S | (P) РЕМЕНЬ РАДИАТОРА ИСПАРИТЕЛЯ | | 1 | | | (A) STRAP-CORE MOUNTING | |
| | [ 26 ] 03059812 | S | S | S | S | (P) РАДИАТОР ОТОПИТЕЛЯ | | 1 | | | (A) CORE-HEATER | |
| | [ 27 ] 03047726 | S | S | S | S | (P) КРЕПЛЕНИЕ РАДИАТОРА ОТОПИТЕЛЯ | | 2 | | | (A) CLAMP-HEATER CORE MOUNT | |
| | [ 28 ] 03048242 | S | S | S | S | (P) ПРОКЛАДКА | | 1 | | | (A) SEAL | |
| | [ 29 ] 03047021 | S | S | S | S | (P) КОЖУХ РАДИАТОРА ОТОПИТЕЛЯ | | 1 | | | (A) SHROUD-HEATER CORE | |
| | [ 30 ] 03053193 | S | S | S | S | (P) ФИЛЬТР ВОДЯНОЙ РАДИАТОРА ИСПАРИТЕЛЯ | | 1 | | | (A) FILTER-WATER CORE | |
| | [ 31 ] 03053000 | S | S | S | S | (P) ЗАСЛОНКА УПРАВЛЕНИЯ ВОЗДУХОПРИТОКОМ | | 1 | | | (A) VALVE-TEMPERATURE | |
| | [ 32 ] 03059831 | S | S | S | S | (P) ЗАСЛОНКА ОТОПИТЕЛЯ И ИСПАРИТЕЛЯ | | 1 | | | (A) VALVE-HEATER&EVAPORATOR | |
| | [ 33 ] 03047724 | S | S | S | S | (P) ПРОКЛАДКА ИСПАРИТЕЛЯ И КОРПУСА | | 1 | | | (A) SEAL-EVAPORATOR&CASE | |

| ВЗАИМОЗАМЕНЯЕМОСТЬ | МОДЕЛЬ | РЕГИОН ЭКСПЛУАТАЦИИ |
|---|---|---|
| Y = ДЕТАЛИ ВЗАИМОЗАМЕНЯЕМЫ | I = GL (SOHC) | E01 = ОБЩИЙ |
| N = ДЕТАЛИ НЕ ВЗАИМОЗАМЕНЯЕМЫ | II = GLE (SOHC) | E92 = РОССИЯ (Leaded) |
| O = НОВАЯ ВМЕСТО СТАРОЙ | III = GL (DOHC) | E93 = РОССИЯ (Unleaded) |
| | IV = GLE (DOHC) | |

# 8210 ОТОПИТЕЛЬ

*EVAPORATOR(A/C)*

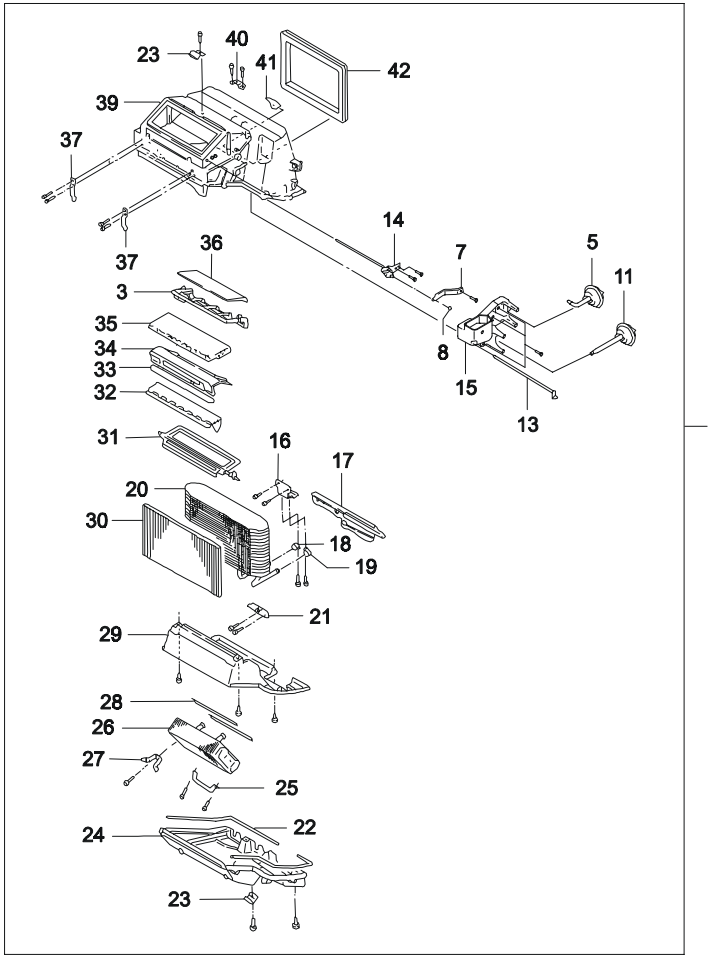


| ВЗТ | № ПОЗИЦИИ / НОМЕР ДЕТАЛИ | МОДЕЛЬ I | II | III | IV | НАИМЕНОВАНИЕ / КОМПЛЕКТАЦИЯ | Л/П | КОЛ | П/Э С | ПО | ПРИМЕЧАНИЕ | КОД/Д |
|---|---|---|---|---|---|---|---|---|---|---|---|---|
| | [ 34 ] 03093014 | S | S | S | S | (P) СТОЙКА ОТОПИТЕЛЯ И ИСПАРИТЕЛЯ | | 1 | | | *(A) SEAT-HEATER&EVAPORATOR* | |
| | [ 35 ] 03092957 | S | S | S | S | (P) ЗАСЛОНКА С ПРОКЛАДКОЙ | | 1 | | | *(A) VALVE-W/SEAL* | |
| | [ 36 ] 03092814 | S | S | S | S | (P) ПРОКЛАДКА ОТОПИТЕЛЯ И ИСПАРИТЕЛЯ | | 1 | | | *(A) SEAL-HEATER&EVAPORATOR* | |
| | [ 37 ] 03090709 | S | S | S | S | (P) ЗАЖИМ | | 2 | | | *(A) CLIP* | |
| | [ 39 ] 611557 | S | S | S | S | (P) КОРПУС ОТОПИТЕЛЯ И ИСПАРИТЕЛЯ | | 1 | | | *(A) CASE-HEATER & EVAPORATOR* | |
| | [ 40 ] 03092894 | S | S | S | S | (P) КРОНШТЕЙН ОТОПИТЕЛЯ И ИСПАРИТЕЛЯ | | 1 | | | *(A) BRACKET-HEATER&EVAPORATOR* | |
| | [ 41 ] 03092848 | S | S | S | S | (P) ДЕФЛЕКТОР ВОЗДУШНЫЙ | | 1 | | | *(A) BAFFLE-AIR* | |
| | [ 42 ] 03056661 | S | S | S | S | (P) ПРОКЛАДКА РАДИАТОРА ИСПАРИТЕЛЯ | | 1 | | | *(A) SEAL-EVAPORATOR CORE* | |

| ВЗАИМОЗАМЕНЯЕМОСТЬ | МОДЕЛЬ | РЕГИОН ЭКСПЛУАТАЦИИ |
|---|---|---|
| Y = ДЕТАЛИ ВЗАИМОЗАМЕНЯЕМЫ | I = GL (SOHC) | E01 = ОБЩИЙ |
| N = ДЕТАЛИ НЕ ВЗАИМОЗАМЕНЯЕМЫ | II = GLE (SOHC) | E92 = РОССИЯ (Leaded) |
| O = НОВАЯ ВМЕСТО СТАРОЙ | III = GL (DOHC) | E93 = РОССИЯ (Unleaded) |
| | IV = GLE (DOHC) | |

# 8220 ВЕНТИЛЯТОР ВЕНТИЛЯЦИИ КУЗОВА

*BLOWER(A/C)*

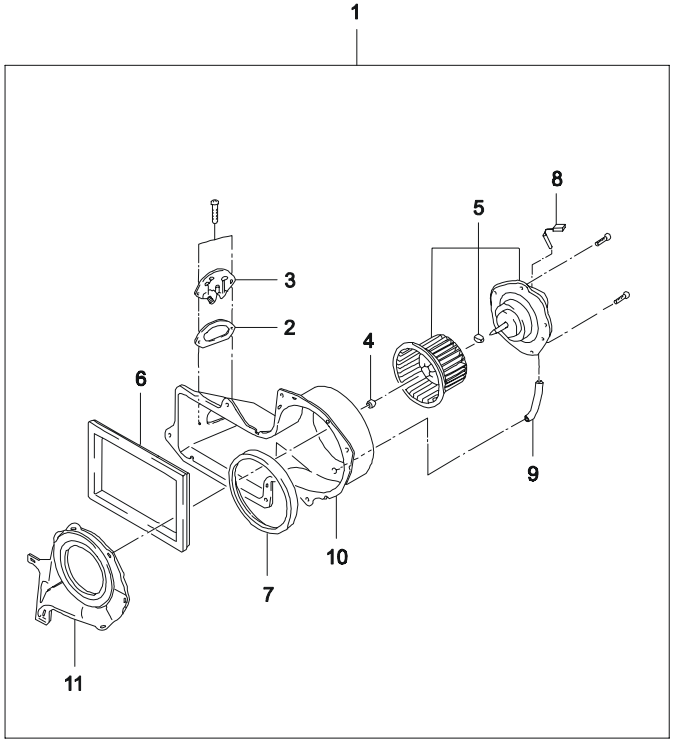


| ВЗТ | № ПОЗИЦИИ / НОМЕР ДЕТАЛИ | МОДЕЛЬ I | II | III | IV | НАИМЕНОВАНИЕ: КОМПЛЕКТАЦИЯ | Л/П | КОЛ | П/Э С | ПО | ПРИМЕЧАНИЕ | КОД/Д |
|---|---|---|---|---|---|---|---|---|---|---|---|---|
| | [ 01 ] | (P) ВЕНТИЛЯТОР В СБОРЕ | | | | | | | | | *(A) BLOWER A-AIR CONDITION UNIT* | |
| | 96165748-A | S | S | S | S | | | 1 | | 960930 | | |
| Y | 96212678 | S | S | S | S | | | 1 | 961001 | | | |
| | [ 02 ] | (P) ПРОКЛАДКА РЕЗИСТОРА ВЕНТИЛЯТОРА | | | | | | | | | *(A) GASKET-BLOWER RESISTOR* | |
| | 03092238 | S | S | S | S | | | 1 | | | | |
| | [ 03 ] | (P) РЕЗИСТОР ЭЛЕКТРОДВИГАТЕЛЯ ВЕНТИЛЯТОРА | | | | | | | | | *(A) RESISTOR-BLOWER MOTOR* | |
| | 00526897 | S | S | S | S | | | 1 | | | | |
| | [ 04 ] | (P) ГАЙКА | | | | | | | | | *(A) NUT* | |
| | 03042351 | S | S | S | S | | | 1 | | | | |
| | [ 05 ] | (P) ЭЛЕКТРОДВИГАТЕЛЬ И ВЕНТИЛЯТОР | | | | | | | | | *(A) MOTOR&FAN A* | |
| | 96168699 | S | S | S | S | | | 1 | | | | |
| | [ 06 ] | (P) ПРОКЛАДКА | | | | | | | | | *(A) GASKET* | |
| | 96157596 | S | S | S | S | | | 1 | | | | |
| | [ 07 ] | (P) ПРОКЛАДКА | | | | | | | | | *(A) GASKET* | |
| | 96157597 | S | S | S | S | | | 1 | | | | |
| | [ 08 ] | (P) КЛЕМА ЭЛЕКТРОДВИГАТЕЛЯ | | | | | | | | | *(A) TERMINAL-BLOWER MOTOR* | |
| | S8220002 | S | S | S | S | | | 1 | | | | |
| | [ 09 ] | (P) ТРУБКА ЭЛЕКТРОДВИГАТЕЛЯ | | | | | | | | | *(A) TUBE-MOTOR* | |
| | 03040590 | S | S | S | S | | | 1 | | | | |
| | [ 10 ] | (P) КОРПУС | | | | | | | | | *(A) CASE* | |
| | 03059818 | S | S | S | S | | | 1 | | | | |
| | [ 11 ] | (P) КОРПУС ЗАСЛОНКИ И ОТВЕРСТИЯ | | | | | | | | | *(A) CASE-CUT OFF&ORIFICE* | |
| | 03091391 | S | S | S | S | | | 1 | | | | |

| ВЗАИМОЗАМЕНЯЕМОСТЬ | МОДЕЛЬ | РЕГИОН ЭКСПЛУАТАЦИИ |
|---|---|---|
| Y = ДЕТАЛИ ВЗАИМОЗАМЕНЯЕМЫ | I = GL (SOHC) | E01 = ОБЩИЙ |
| N = ДЕТАЛИ НЕ ВЗАИМОЗАМЕНЯЕМЫ | II = GLE (SOHC) | E92 = РОССИЯ (Leaded) |
| O = НОВАЯ ВМЕСТО СТАРОЙ | III = GL (DOHC) | E93 = РОССИЯ (Unleaded) |
| | IV = GLE (DOHC) | |

# 8230 КОРПУС ВОЗДУХОЗАБОРНИКА КОНДИЦИОНЕРА

*AIR INLET HOUSING(A/C)*

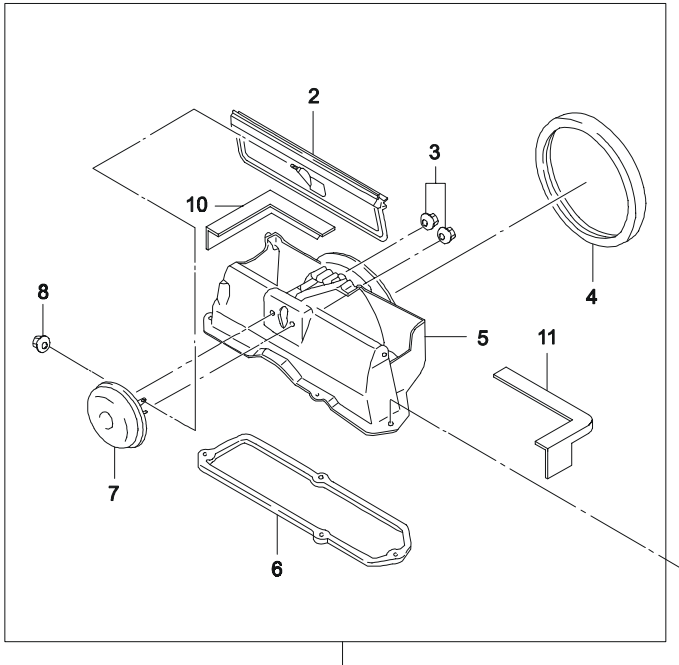


| ВЗТ | № ПОЗИЦИИ / НОМЕР ДЕТАЛИ | МОДЕЛЬ I | II | III | IV | НАИМЕНОВАНИЕ / КОМПЛЕКТАЦИЯ | Л/П | КОЛ | П/Э С | ПО | ПРИМЕЧАНИЕ | КОД/Д |
|---|---|---|---|---|---|---|---|---|---|---|---|---|
| | [ 01 ] | | | | | (P) ВОЗДУХОПРИТОК В СБОРЕ | | | | | *(A) HOUSING A-AIR INLET* | |
| | 96134555-A | S | S | S | S | | | 1 | | 961031 | | |
| Y | 96134555 | S | S | S | S | | | 1 | 961101 | 030430 | | |
| | 94581157 | S | S | S | S | | | 1 | 030501 | | | |
| | [ 02 ] | | | | | (P) ЗАСЛОНКА УПРАВЛЕНИЯ ВОЗДУХОПРИТОКОМ | | | | | *(A) VALVE-AIR INLET* | |
| | 03055528 | S | S | S | S | | | 1 | | | | |
| | [ 03 ] | | | | | (P) ГАЙКА | | | | | *(A) NUT* | |
| | 11502523 | S | S | S | S | | | 1 | | | M5X15 | |
| | [ 04 ] | | | | | (P) ПРОКЛАДКА КОРПУСА ВОЗДУХОПРИТОКА | | | | | *(A) GASKET-AIR INLET* | |
| | 03050639 | S | S | S | S | | | 1 | | | | |
| | [ 05 ] | | | | | (P) КОРПУС ВОЗДУХОПРИТОКА | | | | | *(A) CASE-AIR INLET* | |
| | 03055624 | S | S | S | S | | | 1 | | | | |
| | [ 06 ] | | | | | (P) ПРОКЛАДКА | | | | | *(A) GASKET-AIR INLET MOUNTING* | |
| | 96241670 | S | S | S | S | | | 1 | | | | |
| | [ 07 ] | | | | | (P) ИСПАРИТЕЛЬ ВАКУУМНЫЙ | | | | | *(A) ACTUATOR-VACUUM* | |
| | 03055485 | S | S | S | S | | | 1 | | 960631 | | |
| Y | 96233457 | S | S | S | S | | | 1 | 960701 | | | |
| | [ 08 ] | | | | | (P) ГАЙКА | | | | | *(A) NUT* | |
| | 11501937 | S | S | S | S | | | 2 | | | | |
| | [ 09 ] | | | | | (P) ВИНТ КРЕПЛЕНИЯ КОРПУСА | | | | | *(A) SCREW-HOUSING* | |
| | 96167538 | S | S | S | S | | | 4 | | | 6.3X24 | |
| | [ 10 ] | | | | | (P) УПЛОТНЕНИЕ | | | | | *(A) SEAL-CLIP* | |
| | 610809 | S | S | S | S | | | 4 | | | | |
| | [ 11 ] | | | | | (P) УПЛОТНЕНИЕ | | | | | *(A) SEAL-CLIP* | |
| | 610810 | S | S | S | S | | | 4 | | | | |

| ВЗАИМОЗАМЕНЯЕМОСТЬ | МОДЕЛЬ | РЕГИОН ЭКСПЛУАТАЦИИ |
|---|---|---|
| Y = ДЕТАЛИ ВЗАИМОЗАМЕНЯЕМЫ | I = GL (SOHC) | E01 = ОБЩИЙ |
| N = ДЕТАЛИ НЕ ВЗАИМОЗАМЕНЯЕМЫ | II = GLE (SOHC) | E92 = РОССИЯ (Leaded) |
| O = НОВАЯ ВМЕСТО СТАРОЙ | III = GL (DOHC) | E93 = РОССИЯ (Unleaded) |
| | IV = GLE (DOHC) | |

# 8320 КОМПРЕССОР
## *COMPRESSOR*

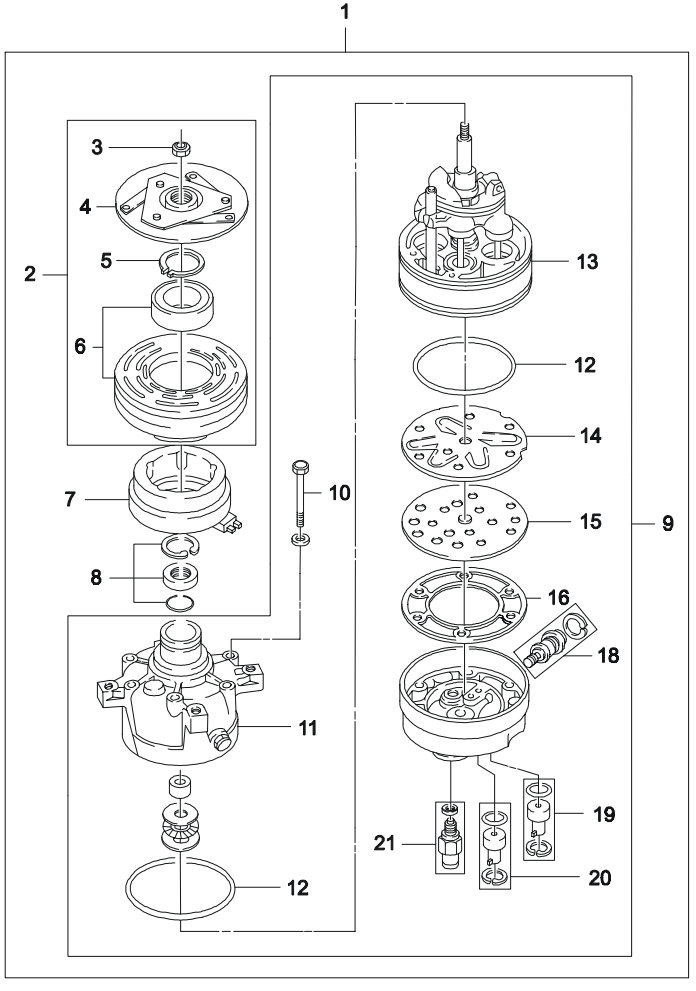


| ВЗТ | № ПОЗИЦИИ / НОМЕР ДЕТАЛИ | МОДЕЛЬ I | II | III | IV | НАИМЕНОВАНИЕ: КОМПЛЕКТАЦИЯ | Л/П | КОЛ | П/Э С | ПО | ПРИМЕЧАНИЕ | КОД/Д |
|---|---|---|---|---|---|---|---|---|---|---|---|---|
| | [ 01 ] 96191807 | O | O | O | O | (Р) КОМПРЕССОР &C60 | | 1 | | | *(A) COMPRESSOR A* | |
| | [ 02 ] NP1072 | O | O | O | O | (Р) МУФТА И ШКИВ | | 1 | | | *(A) CLUTCH&PULLEY KIT* | |
| | [ 03 ] 6557414 | O | O | O | O | (Р) ГАЙКА | | 1 | | | *(A) NUT* | |
| | [ 04 ] 6552807 | O | O | O | O | (Р) МУФТА КОМПРЕССОРА В СБОРЕ | | 1 | | | *(A) DRIVE A-CLUTCH* | |
| | [ 05 ] 6557617 | O | O | O | O | (Р) КОЛЬЦО СТОПОРНОЕ | | 1 | | | *(A) RING-RETAINING* | |
| | [ 06 ] 713074 | O | O | O | O | (Р) ШКИВ И ПОДШИПНИК | | 1 | | | *(A) PULLEY&BEARING A* | |
| | [ 07 ] SP0244 | O | O | O | O | (Р) КАТУШКА ЭЛЕКТРОМАГНИТНАЯ И ПОДШИПНИК | | 1 | | | *(A) COIL&BEARING A* | |
| | [ 08 ] 6557616 | O | O | O | O | (Р) КОМПЛЕКТ ВТУЛКИ И КОЛЕЦ | | 1 | | | *(A) LOCK&SLEEVE KIT* | |
| | [ 09 ] SP0246 | O | O | O | O | (Р) УЗЕЛ СБОРОЧНЫЙ КОМПРЕССОРА | | 1 | | | *(A) COMPRESSOR SUB A* | |
| | [ 10 ] 6559617 | O | O | O | O | (Р) БОЛТ | | 6 | | | *(A) BOLT* | |
| | [ 11 ] N/S(9) | | | | | (Р) КАРТЕР | | | | | *(A) HEAD-FRONT* | |
| | [ 12 ] 06557662 | O | O | O | O | (Р) КОЛЬЦО УПЛОТНИТЕЛЬНОЕ | | 1 | | | *(A) O RING-FR HEAD,CYLINDER* | |
| | [ 13 ] N/S(9) | | | | | (Р) БЛОК ЦИЛИНДРОВ С ВАЛОМ | | | | | *(A) CYLINDER-SHAFT&GUIDE PIN* | |
| | [ 14 ] 6559801 | O | O | O | O | (Р) ПЛАСТИНА С ЛЕПЕСТКОВЫМИ КЛАПАНАМИ | | 1 | | | *(A) REED-SUCTION* | |

| ВЗАИМОЗАМЕНЯЕМОСТЬ | МОДЕЛЬ | РЕГИОН ЭКСПЛУАТАЦИИ |
|---|---|---|
| Y = ДЕТАЛИ ВЗАИМОЗАМЕНЯЕМЫ | I = GL (SOHC) | E01 = ОБЩИЙ |
| N = ДЕТАЛИ НЕ ВЗАИМОЗАМЕНЯЕМЫ | II = GLE (SOHC) | E92 = РОССИЯ (Leaded) |
| O = НОВАЯ ВМЕСТО СТАРОЙ | III = GL (DOHC) | E93 = РОССИЯ (Unleaded) |
| | IV = GLE (DOHC) | |

# 8320 КОМПРЕССОР
## *COMPRESSOR*

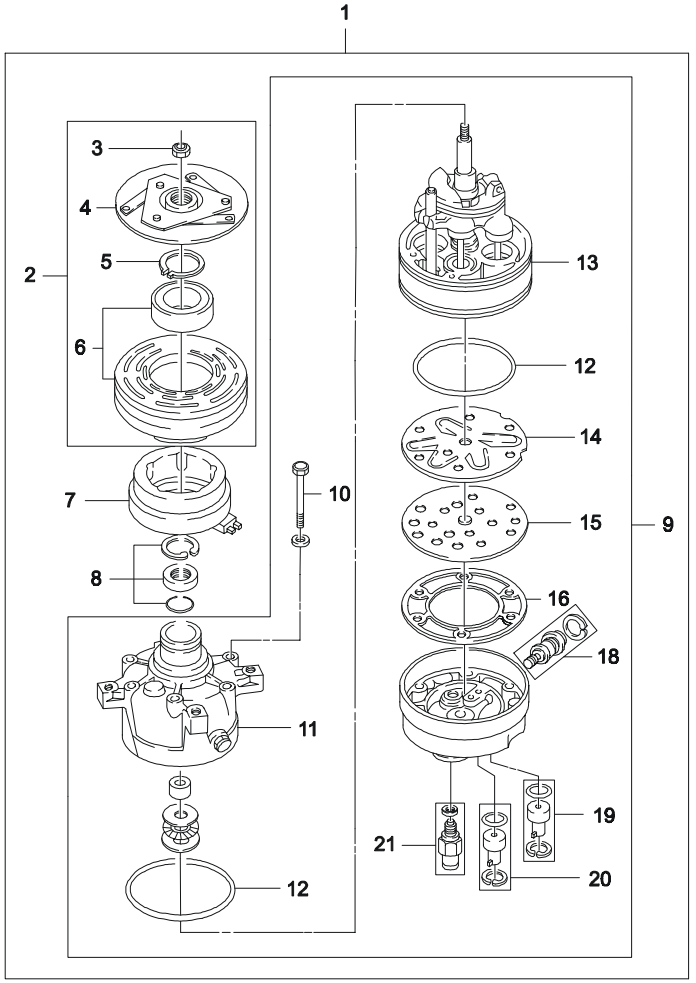


| ВЗТ | № ПОЗИЦИИ / НОМЕР ДЕТАЛИ | МОДЕЛЬ I | II | III | IV | НАИМЕНОВАНИЕ: КОМПЛЕКТАЦИЯ | Л/П | КОЛ | П/Э С | ПО | ПРИМЕЧАНИЕ | КОД/Д |
|---|---|---|---|---|---|---|---|---|---|---|---|---|
| | [ 15 ] 6559802 | O | O | O | O | (P) ПЛАСТИНА РАСПРЕДЕЛИТЕЛЬНАЯ | | 1 | | | (A) PLATE-VALVE | |
| | [ 16 ] 6559628 | O | O | O | O | (P) ПРОКЛАДКА ЗАДНЕЙ КРЫШКИ | | 1 | | | (A) GASKET-HEAD | |
| | [ 18 ] 713017 | O | O | O | O | (P) КЛАПАН УПРАВЛЕНИЯ КОМПРЕССОРОМ &REF | | 1 | | | (A) VALVE KIT-CONTROL | |
| | [ 19 ] NP1430 | O | O | O | O | (P) ВКЛЮЧАТЕЛЬ ПРЕРЫВАТЕЛЯ &REF | | 1 | | | (A) SWITCH KIT-CUT OUT | |
| | [ 20 ] NP1429 | O | O | O | O | (P) КОМПЛЕКТ ВКЛЮЧАТЕЛЯ ВЕНТИЛЯТОРА &REF | | 1 | | | (A) SWITCH KIT-FAN CYCLING | |
| | [ 21 ] 6552743 | O | O | O | O | (P) КЛАПАН РЕДУКЦИОННЫЙ | | 1 | | | (A) VALVE-HIGH PRESSURE RELIF | |

| ВЗАИМОЗАМЕНЯЕМОСТЬ | МОДЕЛЬ | РЕГИОН ЭКСПЛУАТАЦИИ |
|---|---|---|
| Y = ДЕТАЛИ ВЗАИМОЗАМЕНЯЕМЫ | I = GL (SOHC) | E01 = ОБЩИЙ |
| N = ДЕТАЛИ НЕ ВЗАИМОЗАМЕНЯЕМЫ | II = GLE (SOHC) | E92 = РОССИЯ (Leaded) |
| O = НОВАЯ ВМЕСТО СТАРОЙ | III = GL (DOHC) | E93 = РОССИЯ (Unleaded) |
| | IV = GLE (DOHC) | |

# 8331 КРЕПЛЕНИЕ КОМПРЕССОРА

*COMPRESSOR FIXED*

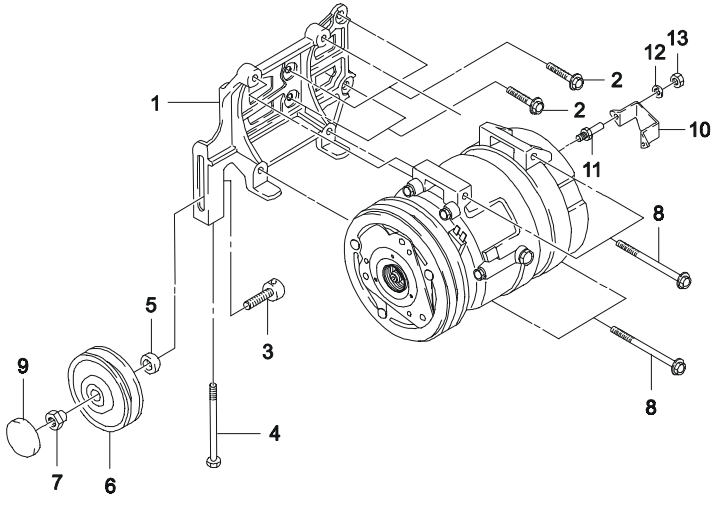


| ВЗТ | № ПОЗИЦИИ / НОМЕР ДЕТАЛИ | МОДЕЛЬ I | II | III | IV | НАИМЕНОВАНИЕ / КОМПЛЕКТАЦИЯ | Л/П | КОЛ | П/Э С | П/Э ПО | ПРИМЕЧАНИЕ | КОД/Д |
|---|---|---|---|---|---|---|---|---|---|---|---|---|
| | [ 01 ] | | | | | (P) КРОНШТЕЙН КРЕПЛЕНИЯ КОМПРЕССОРА | | | | | (A) BRACKET-COMPRESSOR | |
| | 96180925 | O | O | - | - | | | 1 | | 981129 | | |
| O | 96353012 | O | O | - | - | | | 1 | 981130 | | | |
| | 96353013 | - | - | O | O | | | 1 | 020801 | | | |
| | [ 02 ] | | | | | (P) ВИНТ | | | | | (A) SCREW | |
| | 96180956 | O | O | O | O | | | 4 | | 961231 | M10X25 | |
| Y | 01517-08853 | O | O | O | O | | | 4 | 970101 | | M10X25 | |
| | [ 03 ] | | | | | (P) ОСЬ ШКИВА НАТЯЖИТЕЛЯ | | | | | (A) SLIDING PIECE | |
| | 96193361 | O | O | O | O | | | 1 | | | | |
| | [ 04 ] | | | | | (P) ВИНТ НАТЯЖНОЙ | | | | | (A) SCREW-TENSION | |
| | 96180940 | O | O | O | O | | | 1 | | 961031 | | |
| Y | 09100-08008 | O | O | O | O | | | 1 | 961101 | | | |
| | [ 05 ] | | | | | (P) ВТУЛКА | | | | | (A) SPACER | |
| | 96209433 | O | O | O | O | | | 1 | | | | |
| | [ 06 ] | | | | | (P) ШКИВ НАТЯЖНОЙ В СБОРЕ | | | | | (A) PULLEY A | |
| | 96208428 | O | O | O | O | | | 1 | | | 13A TYPE | |
| | [ 07 ] | | | | | (P) ГАЙКА | | | | | (A) NUT | |
| | 11069873 | O | O | O | O | | | 1 | | 010129 | M10X1.5 | |
| Y | 09159-10007 | O | O | O | O | | | 1 | 010130 | | M10X1.5 | |
| | [ 08 ] | | | | | (P) БОЛТ СТОПОРНЫЙ | | | | | (A) SCREW-FLANGED | |
| | 96180956 | O | O | O | O | | | 4 | | 961231 | | |
| Y | 01517-08853 | O | O | O | O | | | 4 | 970101 | | | |
| | [ 09 ] | | | | | (P) КРЫШКА ПЫЛЕЗАЩИТНАЯ | | | | | (A) COVER-DUST | |
| | 96187507 | O | O | O | O | | | 1 | | | | |
| | [ 10 ] | | | | | (P) ПЛАСТИНА ЗАЩИТНАЯ | | | | | (A) PLATE-GUARD | |
| | 96158346 | O | O | O | O | | | 1 | | | | |
| | [ 11 ] | | | | | (P) ШПИЛЬКА | | | | | (A) STUD | |
| | 90245146 | O | O | O | O | | | 3 | | | | |
| | [ 12 ] | | | | | (P) ШАЙБА ПРУЖИННАЯ | | | | | (A) WASHER-SPRING | |

| ВЗАИМОЗАМЕНЯЕМОСТЬ | МОДЕЛЬ | РЕГИОН ЭКСПЛУАТАЦИИ |
|---|---|---|
| Y = ДЕТАЛИ ВЗАИМОЗАМЕНЯЕМЫ | I = GL (SOHC) | E01 = ОБЩИЙ |
| N = ДЕТАЛИ НЕ ВЗАИМОЗАМЕНЯЕМЫ | II = GLE (SOHC) | E92 = РОССИЯ (Leaded) |
| O = НОВАЯ ВМЕСТО СТАРОЙ | III = GL (DOHC) | E93 = РОССИЯ (Unleaded) |
| | IV = GLE (DOHC) | |

# 8331 КРЕПЛЕНИЕ КОМПРЕССОРА

*COMPRESSOR FIXED*

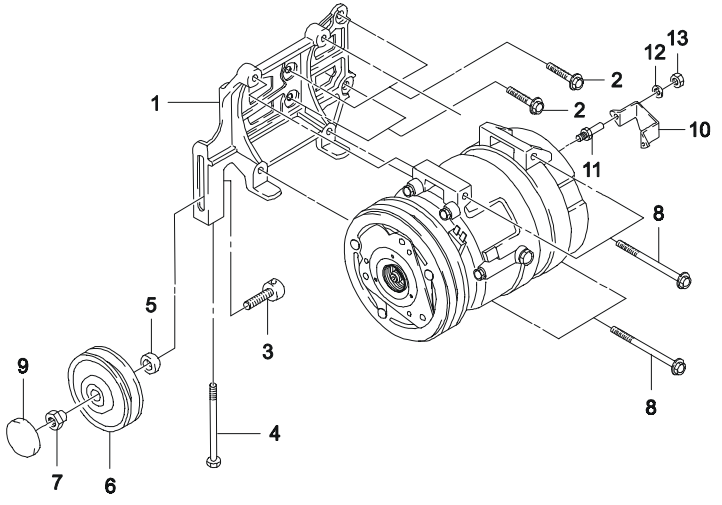


| ВЗТ | № ПОЗИЦИИ / НОМЕР ДЕТАЛИ | МОДЕЛЬ I | II | III | IV | КОМПЛЕКТАЦИЯ | Л/П | КОЛ | П/Э С | ПО | ПРИМЕЧАНИЕ | КОД/Д |
|---|---|---|---|---|---|---|---|---|---|---|---|---|
| | 11043016 | O | O | O | O | | | 3 | | 000704 | 8 | |
| Y | 08311-38082 | O | O | O | O | | | 3 | 000705 | 021015 | 8 | |
| Y | 08311-38083 | O | O | O | O | | | 3 | 021016 | 030409 | 8 | |
| Y | 94515067 | O | O | O | O | | | 3 | 030410 | | 8 | |
| | [ 13 ] | (P) ГАЙКА | | | | | | | *(A) NUT* | | | |
| | 11014033 | O | O | O | O | | | 3 | | 000704 | M8 | |
| Y | 08311-38082 | O | O | O | O | | | 3 | 000705 | 021015 | M8 | |
| Y | 08311-38083 | O | O | O | O | | | 3 | 021016 | 030409 | M8 | |
| Y | 94515067 | O | O | O | O | | | 3 | 030410 | | M8 | |

| ВЗАИМОЗАМЕНЯЕМОСТЬ | МОДЕЛЬ | РЕГИОН ЭКСПЛУАТАЦИИ |
|---|---|---|
| Y = ДЕТАЛИ ВЗАИМОЗАМЕНЯЕМЫ | I = GL (SOHC) | E01 = ОБЩИЙ |
| N = ДЕТАЛИ НЕ ВЗАИМОЗАМЕНЯЕМЫ | II = GLE (SOHC) | E92 = РОССИЯ (Leaded) |
| O = НОВАЯ ВМЕСТО СТАРОЙ | III = GL (DOHC) | E93 = РОССИЯ (Unleaded) |
| | IV = GLE (DOHC) | |

# 8340 КОНДИЦИОНЕР

*AIR-CON HOSE & PIPE LINE*

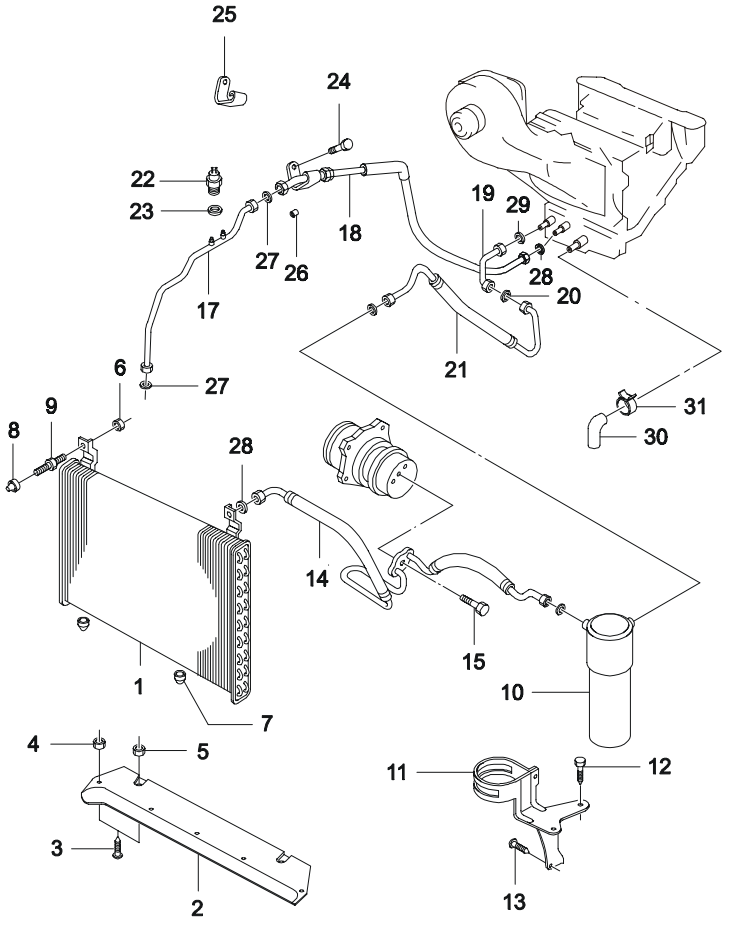


| В З Т | № ПОЗИЦИИ / НОМЕР ДЕТАЛИ | МОДЕЛЬ I | II | III | IV | НАИМЕНОВАНИЕ / КОМПЛЕКТАЦИЯ | Л / П | К О Л | П / Э С | ПО | ПРИМЕЧАНИЕ | К О Д / Д |
|---|---|---|---|---|---|---|---|---|---|---|---|---|
| | [ 01 ] | (P) РАДИАТОР КОНДИЦИОНЕРА | | | | | | | | | *(A) CONDENSER A* | |
| | 96164823 | O | O | O | O | &C60&REF-VAT | | 1 | | 980319 | | |
| Y | 96265216 | O | O | O | O | &C60&REF-VAT | | 1 | 980320 | | | |
| | [ 02 ] | (P) ОПОРА ПЕРЕДНЯЯ | | | | | | | | | *(A) AIR DAM-FRONT* | |
| | 96122364 | O | O | O | O | &C60 | | 1 | | | | |
| | [ 03 ] | (P) ВИНТ | | | | | | | | | *(A) SCREW* | |
| | 10080305 | O | O | O | O | &C60 | | 5 | | 960725 | 4.2X1.41X16 | |
| | [ 04 ] | (P) ГАЙКА | | | | | | | | | *(A) NUT* | |
| | 96213926 | O | O | O | O | &C60 | | 3 | | 961031 | | |
| Y | 09148-04017 | O | O | O | O | &C60 | | 3 | 961101 | | | |
| | [ 05 ] | (P) ГАЙКА СПЕЦИАЛЬНАЯ | | | | | | | | | *(A) NUT-SPECIAL* | |
| | 08948104 | O | O | O | O | &C60 | | 2 | | | | |
| | [ 06 ] | (P) ГАЙКА | | | | | | | | | *(A) NUT* | |
| | 11063471 | O | O | O | O | &C60 | | 2 | | 961031 | M6X1.0 | |
| Y | 09159-06001 | O | O | O | O | &C60 | | 2 | 961101 | | M6X1.0 | |
| | [ 07 ] | (P) УПЛОТНЕНИЕ ИЗОЛЯЦИОННОЕ | | | | | | | | | *(A) GROMMET-INSULATING* | |
| | 90245007 | O | O | O | O | &C60 | | 2 | | | | |
| | [ 08 ] | (P) ГАЙКА РАСШИРИТЕЛЬНАЯ | | | | | | | | | *(A) NUT-EXPANSION* | |
| | 90245100 | O | O | O | O | &C60 | | 2 | | | | |
| | [ 09 ] | (P) ПОДУШКА РАДИАТОРА КОНДИЦИОНЕРА | | | | | | | | | *(A) BUMPER-CONDENSER* | |
| | 90244956 | O | O | O | O | &C60 | | 2 | | 030429 | | |
| Y | 94581111 | O | O | O | O | &C60 | | 2 | 030430 | | | |
| | [ 10 ] | (P) БАЧОК ХЛАДАГЕНТА | | | | | | | | | *(A) ACCUMULATOR A* | |
| | HR132836 | O | O | O | O | &C60&REF | | 1 | | | | |
| | [ 11 ] | (P) КРОНШТЕЙН БАЧКА ХЛАДАГЕНТА | | | | | | | | | *(A) BRACKET-ACCUMULATOR* | |
| | 96178549 | O | O | O | O | &C60-EEC/XRA | | 1 | | | | |
| | [ 12 ] | (P) ВИНТ КРЕПЛЕНИЯ БАЧКА ХЛАДАГЕНТА | | | | | | | | | *(A) SCREW-ACCUMULATOR BRACKET* | |
| | 96133618 | O | O | O | O | &C60 | | 2 | | | | |

| ВЗАИМОЗАМЕНЯЕМОСТЬ | МОДЕЛЬ | РЕГИОН ЭКСПЛУАТАЦИИ |
|---|---|---|
| Y = ДЕТАЛИ ВЗАИМОЗАМЕНЯЕМЫ | I = GL (SOHC) | E01 = ОБЩИЙ |
| N = ДЕТАЛИ НЕ ВЗАИМОЗАМЕНЯЕМЫ | II = GLE (SOHC) | E92 = РОССИЯ (Leaded) |
| O = НОВАЯ ВМЕСТО СТАРОЙ | III = GL (DOHC) | E93 = РОССИЯ (Unleaded) |
| | IV = GLE (DOHC) | |

# 8340 КОНДИЦИОНЕР

*AIR-CON HOSE & PIPE LINE*

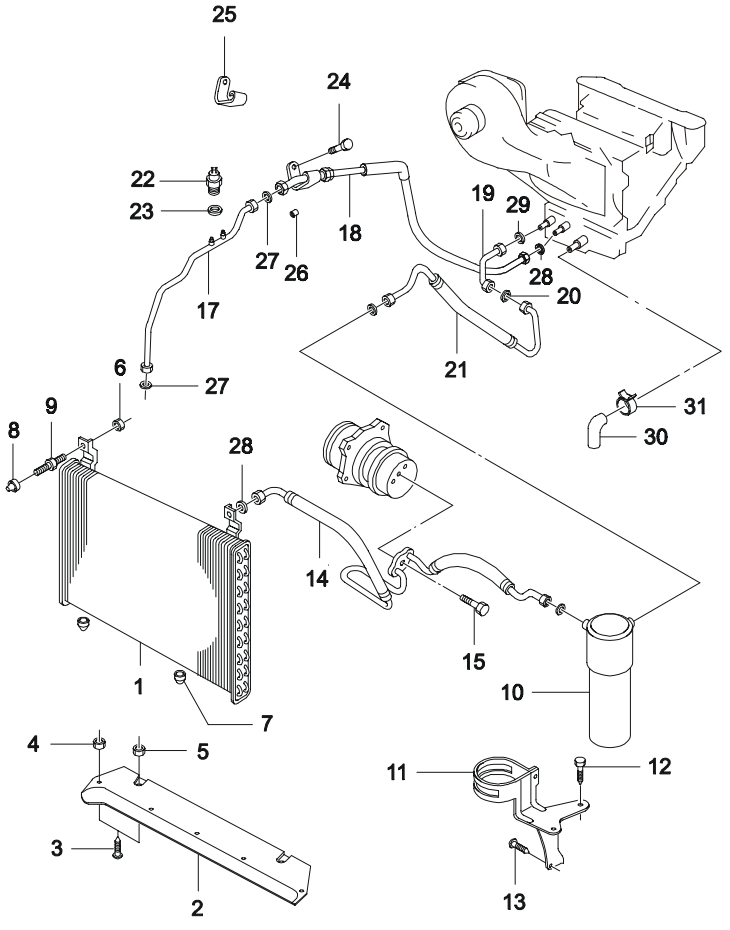


| ВЗТ | № ПОЗИЦИИ / НОМЕР ДЕТАЛИ | МОДЕЛЬ I | II | III | IV | НАИМЕНОВАНИЕ / КОМПЛЕКТАЦИЯ | Л/П | КОЛ | П/Э С | П/Э ПО | ПРИМЕЧАНИЕ | КОД/Д |
|---|---|---|---|---|---|---|---|---|---|---|---|---|
| | [ 13 ] | (P) ВИНТ | | | | | | | (A) SCREW | | | |
| | 11072641 | O | O | O | O | &C60 | | 1 | | 961231 | 6.3X16Z2 | YD |
| Y | 03152-63163 | O | O | O | O | &C60 | | 1 | 970101 | 970531 | 6.3X16Z2 | YD |
| Y | 09139-06006 | O | O | O | O | &C60 | | 1 | 970601 | | 6.3X16Z2 | |
| | [ 14 ] | (P) ШЛАНГ ХЛАДАГЕНТА | | | | | | | (A) HOSE-SUCT&DISCH FREON | | | |
| | 96178550-A | O | O | O | O | &C60&REF | | 1 | | 990628 | | ZD |
| Y | 96297630 | O | O | O | O | &C60&REF | | 1 | 990629 | 001002 | | |
| O | 96348811 | O | O | O | O | &C60&REF | | 1 | 001003 | | | |
| | [ 15 ] | (P) ВИНТ | | | | | | | (A) SCREW | | | |
| | 11040075 | O | O | O | O | &C60 | | 1 | | | M10X32 | |
| | [ 17 ] | (P) ТРУБКА РАДИАТОРА КОНДИЦИОНЕРА | | | | | | | (A) PIPE-CONDENSOR LIQUID | | | |
| | 96185078 | O | O | O | O | &C60&REF | | 1 | | 001004 | | ZJ |
| Y | 96348815 | O | O | O | O | &C60&REF | | 1 | 001005 | | | |
| | [ 18 ] | (P) ТРУБКА ИСПАРИТЕЛЯ | | | | | | | (A) PIPE-EVAPORATOR LIQUID | | | |
| | 96178546 | O | O | O | O | &C60&REF | | 1 | | | | ZK |
| | [ 19 ] | (P) ТРУБКА ИСПАРИТЕЛЯ | | | | | | | (A) PIPE-SUCTION,EVAPORATOR | | | |
| | 96167933 | O | O | O | O | &C60&REF | | 1 | | | | YD |
| | [ 20 ] | (P) КОЛЬЦО | | | | | | | (A) O RING | | | |
| | 96185076 | O | O | O | O | &C60&REF | | 1 | | | 15.49X2.62 | |
| Y | 09280-18001 | O | O | O | O | &C60&REF | | 1 | | | 15.49X2.62 | |
| | [ 21 ] | (P) ШЛАНГ НАГНЕТАЮЩИЙ ХЛАДАГЕНТА | | | | | | | (A) HOSE-REFRIGERANT SUCTION | | | |
| | 96208508 | O | O | O | O | &C60&REF | | 1 | | 001018 | | YN |
| Y | 96348812 | O | O | O | O | &C60&REF | | 1 | 001019 | | | |
| | [ 22 ] | (P) ВЫКЛЮЧАТЕЛЬ КОМПРЕССОРА | | | | | | | (A) SWITCH-COMPRESSOR CUT OFF | | | |
| | 96177469 | O | O | O | O | &C60&REF | | 1 | | 961031 | | |
| Y | 96213038 | O | O | O | O | &C60&REF | | 1 | 961101 | | | |
| | [ 23 ] | (P) КОЛЬЦО | | | | | | | (A) O RING | | | |
| | 96176436 | O | O | O | O | &C60 | | 1 | | 970331 | 6.4X1.9 | |
| Y | 09280-08001 | O | O | O | O | &C60 | | 1 | 970401 | | 6.4X1.9 | |
| | [ 24 ] | (P) ВИНТ | | | | | | | (A) SCREW | | | |

| ВЗАИМОЗАМЕНЯЕМОСТЬ | МОДЕЛЬ | РЕГИОН ЭКСПЛУАТАЦИИ |
|---|---|---|
| Y = ДЕТАЛИ ВЗАИМОЗАМЕНЯЕМЫ | I = GL (SOHC) | E01 = ОБЩИЙ |
| N = ДЕТАЛИ НЕ ВЗАИМОЗАМЕНЯЕМЫ | II = GLE (SOHC) | E92 = РОССИЯ (Leaded) |
| O = НОВАЯ ВМЕСТО СТАРОЙ | III = GL (DOHC) | E93 = РОССИЯ (Unleaded) |
| | IV = GLE (DOHC) | |

# 8340 КОНДИЦИОНЕР

*AIR-CON HOSE & PIPE LINE*

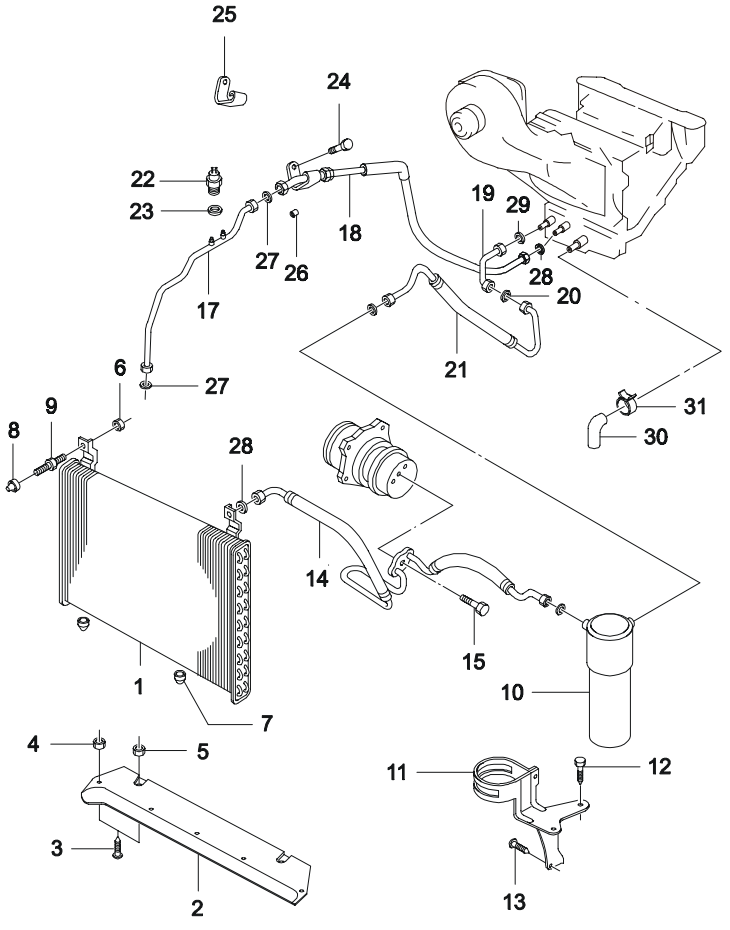


| ВЗТ | № ПОЗИЦИИ / НОМЕР ДЕТАЛИ | МОДЕЛЬ I | II | III | IV | НАИМЕНОВАНИЕ / КОМПЛЕКТАЦИЯ | Л/П | КОЛ | П/Э С | П/Э ПО | ПРИМЕЧАНИЕ | КОД/Д |
|---|---|---|---|---|---|---|---|---|---|---|---|---|
| | 11072642 | O | O | O | O | &C60 | | 1 | | | 6.3X16 | |
| | [ 25 ] (P) ЗАЖИМ | | | | | | | | | | *(A) CLIP-MOUNTING* | |
| | 96176239 | O | O | O | O | &C60 | | 1 | 000906 | | | |
| | [ 26 ] (P) ПЕРЕХОДНИК | | | | | | | | | | *(A) ORIFICE* | |
| | 1845404 | O | O | O | O | &C60 | | 1 | | | | |
| | [ 27 ] (P) КОЛЬЦО | | | | | | | | | | *(A) O RING* | |
| | 09280-18002 | O | O | O | O | &C60&REF | | 1 | | | 7.65X1.78 | |
| | [ 28 ] (P) КОЛЬЦО | | | | | | | | | | *(A) O RING* | |
| | 09280-12001 | O | O | O | O | &C60&REF | | 3 | | | 10.82X1.78 | |
| | [ 29 ] (P) КОЛЬЦО | | | | | | | | | | *(A) O RING* | |
| | 09280-18002 | O | O | O | O | &C60&REF | | 3 | | | 16.3X2.0 | |
| | [ 30 ] (P) ШЛАНГ ДРЕНАЖНЫЙ | | | | | | | | | | *(A) HOSE-WATER DRAIN* | |
| | 90239786 | O | O | O | O | &C60 | | 1 | | 981110 | | |
| Y | 96190676 | O | O | O | O | &C60 | | 1 | 981111 | 990131 | | |
| Y | 96211764 | O | O | O | O | &C60 | | 1 | 990201 | | | |
| | [ 31 ] (P) ХОМУТ | | | | | | | | | | *(A) CLAMP-HOSE* | |
| | 96130857 | O | O | O | O | &C60 | | 1 | | 961231 | LC 25 | |
| Y | 09401-20401 | O | O | O | O | &C60 | | 1 | 970101 | 000920 | LC 25 | |
| Y | 09401-20406 | O | O | O | O | &C60 | | 1 | 000921 | | LC 25 | |

| ВЗАИМОЗАМЕНЯЕМОСТЬ | МОДЕЛЬ | РЕГИОН ЭКСПЛУАТАЦИИ |
|---|---|---|
| Y = ДЕТАЛИ ВЗАИМОЗАМЕНЯЕМЫ | I = GL (SOHC) | E01 = ОБЩИЙ |
| N = ДЕТАЛИ НЕ ВЗАИМОЗАМЕНЯЕМЫ | II = GLE (SOHC) | E92 = РОССИЯ (Leaded) |
| O = НОВАЯ ВМЕСТО СТАРОЙ | III = GL (DOHC) | E93 = РОССИЯ (Unleaded) |
| | IV = GLE (DOHC) | |

# 8350 УПРАВЛЕНИЕ КОНДИЦИОНЕРОМ

*AIR-CON VACUUM CONTROL*

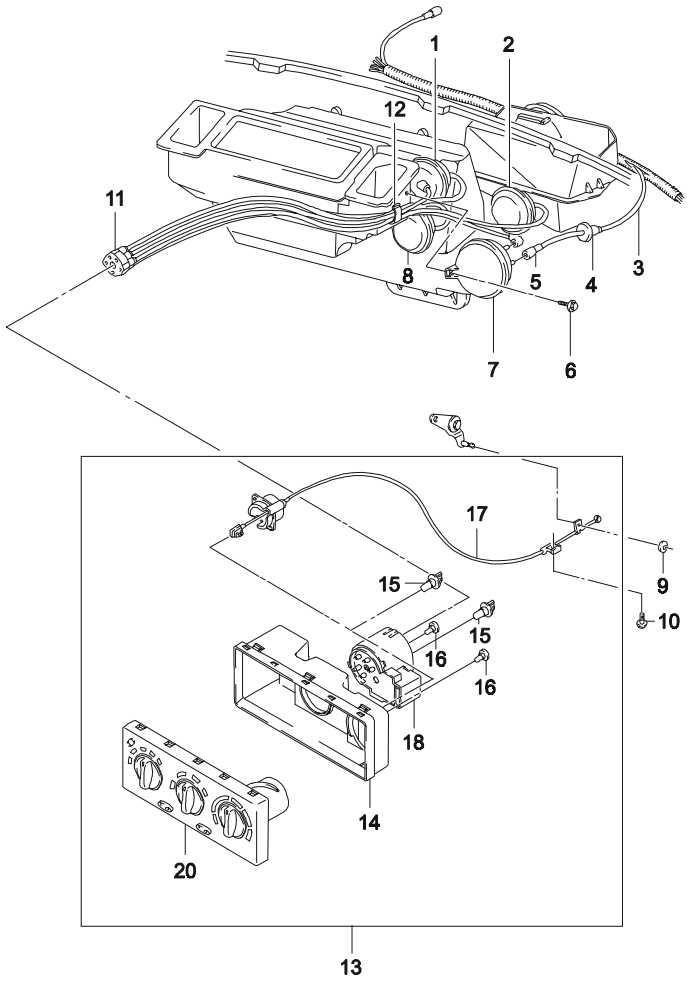


| ВЗТ | № ПОЗИЦИИ / НОМЕР ДЕТАЛИ | МОДЕЛЬ I | II | III | IV | НАИМЕНОВАНИЕ / КОМПЛЕКТАЦИЯ | Л/П | КОЛ | П/Э С | П/Э ПО | ПРИМЕЧАНИЕ | КОД/Д |
|---|---|---|---|---|---|---|---|---|---|---|---|---|
| | [ 01 ] | (Р) АКТИВАТОР ВАКУУМНЫЙ | | | | | | | | | *(A) ACTUATOR-VACUUM* | |
| | 01996778 | S | S | S | S | | | 1 | | | MODE | |
| | [ 02 ] | (Р) АКТИВАТОР ВАКУУМНЫЙ | | | | | | | | | *(A) ACTUATOR-VACUUM* | |
| | 03055485 | S | S | S | S | | | 1 | | | AIR IN | |
| | [ 03 ] | (Р) ТРУБКА ВАКУУМНАЯ | | | | | | | | | *(A) PIPE-VACUUM* | |
| | 96116018 | O | O | O | O | &C60 | | 1 | | 961231 | | |
| Y | 96241673 | O | O | O | O | &C60 | | 1 | 970101 | | | |
| | [ 04 ] | (Р) УПЛОТНИТЕЛЬ ВАКУУМНОЙ ТРУБКИ | | | | | | | | | *(A) GROMMET-PIPE VACUUM* | |
| | 90124885 | S | S | S | S | | | 1 | | | | |
| | [ 05 ] | (Р) ШЛАНГ ВАКУУМНЫЙ | | | | | | | | | *(A) HOSE-VACUUM TANK&PIPE* | |
| | 90076677 | S | S | S | S | | | 1 | | | | |
| | [ 06 ] | (Р) ВИНТ | | | | | | | | | *(A) SCREW* | |
| | 11069291 | S | S | S | S | | | 1 | | | 4.8X13Z2 | |
| | [ 07 ] | (Р) ВАКУУМ | | | | | | | | | *(A) TANK-VACUUM* | |
| | 96166714 | S | S | S | S | | | 1 | | 960630 | | |
| O | 96233457 | S | S | S | S | | | 1 | 960701 | | | |
| | [ 08 ] | (Р) АКТИВАТОР ВАКУУМНЫЙ | | | | | | | | | *(A) ACTUATOR-VACUUM* | |
| | 01996813 | S | S | S | S | | | 1 | | | | |
| | [ 09 ] | (Р) ЗАЖИМ ПРУЖИННЫЙ | | | | | | | | | *(A) CLIP-SPRING* | |
| | 08941997 | S | S | S | S | | | 1 | | 961130 | | |
| Y | 09148-04009 | S | S | S | S | | | 1 | 961201 | | | |
| | [ 10 ] | (Р) ВИНТ | | | | | | | | | *(A) SCREW* | |
| | 11038732 | S | S | S | S | | | 1 | | | 3.9X13 | |
| | [ 11 ] | (Р) ШЛАНГ ВАКУУМНЫЙ В СБОРЕ | | | | | | | | | *(A) HOSE A-VACUUM* | |
| | 96178551 | S | S | S | S | | | 1 | | | | |
| | [ 12 ] | (Р) ЗАЖИМ ПРУЖИННЫЙ | | | | | | | | | *(A) CLAMP-SPRING* | |
| | 90104279 | S | S | S | S | | | 1 | | | | |
| | [ 13 ] | (Р) ПАНЕЛЬ УПРАВЛЕНИЯ ОТОПИТЕЛЕМ В СБОРЕ | | | | | | | | | *(A) SWITCH A-AIR CON CONTROL* | |
| | 96222507 | S | S | S | S | &C59 | | 1 | | | | CN |

| ВЗАИМОЗАМЕНЯЕМОСТЬ | МОДЕЛЬ | РЕГИОН ЭКСПЛУАТАЦИИ |
|---|---|---|
| Y = ДЕТАЛИ ВЗАИМОЗАМЕНЯЕМЫ | I = GL (SOHC) | E01 = ОБЩИЙ |
| N = ДЕТАЛИ НЕ ВЗАИМОЗАМЕНЯЕМЫ | II = GLE (SOHC) | E92 = РОССИЯ (Leaded) |
| O = НОВАЯ ВМЕСТО СТАРОЙ | III = GL (DOHC) | E93 = РОССИЯ (Unleaded) |
| | IV = GLE (DOHC) | |

# 8350 УПРАВЛЕНИЕ КОНДИЦИОНЕРОМ

*AIR-CON VACUUM CONTROL*

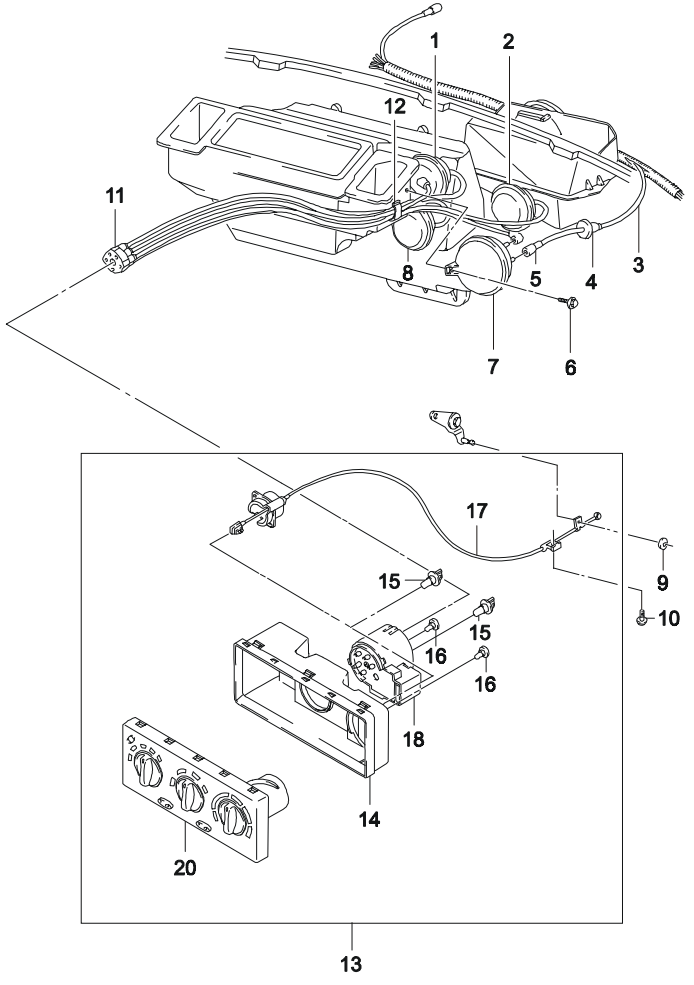


| ВЗТ | № ПОЗИЦИИ / НОМЕР ДЕТАЛИ | МОДЕЛЬ I | II | III | IV | НАИМЕНОВАНИЕ / КОМПЛЕКТАЦИЯ | Л/П | КОЛ | П/Э С | ПО | ПРИМЕЧАНИЕ | КОД/Д |
|---|---|---|---|---|---|---|---|---|---|---|---|---|
| | 96222508 | O | O | O | O | &C60 | | 1 | | | | CP |
| | [ 14 ] 159087 | (P) КОРПУС ПАНЕЛИ УПРАВЛЕНИЯ | | | | | | | | | (A) HOUSING-CONTROL SWITCH | |
| | | S | S | S | S | | | 1 | | | | |
| | [ 15 ] 752593 | (P) ЦОКОЛЬ И ЛАМПА НАКАЛИВАНИЯ | | | | | | | | | (A) SOCKET&BULB | |
| | | S | S | S | S | | | 2 | | | | |
| | [ 16 ] 752594 | (P) ЦОКОЛЬ И ЛАМПА НАКАЛИВАНИЯ | | | | | | | | | (A) SOCKET&BULB | |
| | | S | S | S | S | | | 2 | | | | |
| | [ 17 ] 759049 | (P) ЭЛЕКТРОПРОВОД | | | | | | | | | (A) CABLE | |
| | | S | S | S | S | | | 1 | | | | |
| | [ 19 ] 759050 | (P) АКТИВАТОР ВАКУУМНЫЙ | | | | | | | | | (A) ACTUATOR-VACUUM | |
| | | S | S | S | S | | | 1 | | | | |
| | [ 20 ] 759162 | (P) РЫЧАГИ УПРАВЛЕНИЯ | | | | | | | | | (A) SWITCH-CONTROL | |
| | | S | S | S | S | &C59 | | 1 | | | | |
| | 759161 | O | O | O | O | &C60 | | 1 | | | | |

| ВЗАИМОЗАМЕНЯЕМОСТЬ | МОДЕЛЬ | РЕГИОН ЭКСПЛУАТАЦИИ |
|---|---|---|
| Y = ДЕТАЛИ ВЗАИМОЗАМЕНЯЕМЫ | I = GL (SOHC) | E01 = ОБЩИЙ |
| N = ДЕТАЛИ НЕ ВЗАИМОЗАМЕНЯЕМЫ | II = GLE (SOHC) | E92 = РОССИЯ (Leaded) |
| O = НОВАЯ ВМЕСТО СТАРОЙ | III = GL (DOHC) | E93 = РОССИЯ (Unleaded) |
| | IV = GLE (DOHC) | |