5 ЭЛЕКТРООБОРУДОВАНИЕ

5110 ФАРА

5140 ФОНАРЬ

5221 КОНТРОЛЬНО-ИЗМЕРИТЕЛЬНЫЕ ПРИБОРЫ

5310 СТЕКЛООЧИСТИТЕЛЬ

5330 СТЕКЛООМЫВАТЕЛЬ

5410 ЭЛЕКТРИЧЕСКИЕ ПРИБОРЫ

5420 АНТЕННА

5610 АККУМУЛЯТОРНАЯ БАТАРЕЯ

5620 ПРЕДОХРАНИТЕЛИ И РЕЛЕ

5710 ЭЛЕКТРИЧЕСКАЯ ПРОВОДКА АВТОМОБИЛЯ

5110 ФАРА
FRONT LAMP

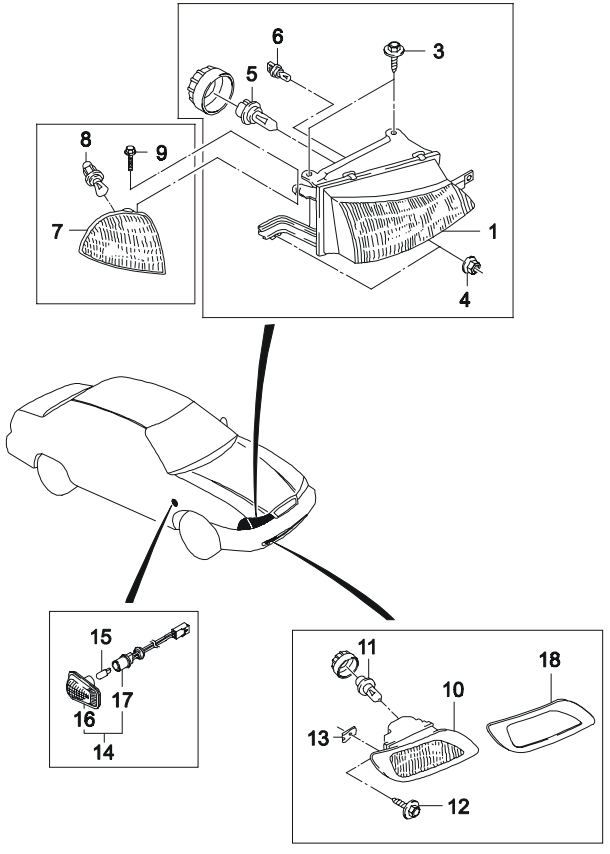

ВЗТ	№ ПОЗИЦИИ / НОМЕР ДЕТАЛИ	МОДЕЛЬ I	II	III	IV	КОМПЛЕКТАЦИЯ	Л/П	КОЛ	П/Э С	П/Э ПО	ПРИМЕЧАНИЕ	КОД/Д
	[01]	(P) ФАРА									(A) LAMP-HEAD	
	96175343	S	S	S	S	-HL4	Л	1			E01	HS
	96175344	S	S	S	S	-HL4	П	1			E01	HS
	96232204	S	S	S	S	&HL4	Л	1			E92,E93	HY
	96232205	S	S	S	S	&HL4	П	1			E92,E93	HY
	[03]	(P) ВИНТ									(A) SCREW	
	96191030	S	S	S	S			4			5.5X19Z1	
	[04]	(P) ГАЙКА С ФЛАНЦЕМ									(A) NUT-FLANGED	
	11063471	S	S	S	S			4				
Y	09159-060024	S	S	S	S			4				
	[05]	(P) ЛАМПА НАКАЛИВАНИЯ									(A) BULB	
	05104-60553	S	S	S	S			2			60/55W	
O	94535545	S	S	S	S			2			60/55W	
	[06]	(P) ЛАМПА НАКАЛИВАНИЯ									(A) BULB	
	05302-05003	S	S	S	S			2			12V,5W	
O	94535581	S	S	S	S			2			12V,5W	
	[07]	(P) УКАЗАТЕЛЬ СИГНАЛА ПОВОРОТА									(A) LAMP-TURN SIGNAL	
	96175349	S	S	S	S		Л	1				TS
	96175350	S	S	S	S		П	1				TS
	[08]	(P) ЛАМПА НАКАЛИВАНИЯ									(A) BULB	
	05201-21003	S	S	S	S			2			12V,21/5W	
O	94535560	S	S	S	S			2			12V,21/5W	
	[09]	(P) ВИНТ-САМОРЕЗ									(A) SCREW	
	96179350	S	S	S	S			2			5.5X19Z1	
	[10]	(P) ФАРА ПРОТИВОТУМАННАЯ									(A) LAMP-FOG	
	96175353	-	S	-	S		Л	1	970501		E92	
	96175354	-	S	-	S		П	1	970501		E92	
	[11]	(P) ЛАМПА НАКАЛИВАНИЯ									(A) BULB	
	05103-55003	-	S	-	S			2	970501		12V,55W	
O	94535543	-	S	-	S			2			12V,55W	

ВЗАИМОЗАМЕНЯЕМОСТЬ	МОДЕЛЬ	РЕГИОН ЭКСПЛУАТАЦИИ
Y = ДЕТАЛИ ВЗАИМОЗАМЕНЯЕМЫ	I = GL (SOHC)	E01 = ОБЩИЙ
N = ДЕТАЛИ НЕ ВЗАИМОЗАМЕНЯЕМЫ	II = GLE (SOHC)	E92 = РОССИЯ (Leaded)
O = НОВАЯ ВМЕСТО СТАРОЙ	III = GL (DOHC)	E93 = РОССИЯ (Unleaded)
	IV = GLE (DOHC)	

5110 ФАРА

FRONT LAMP

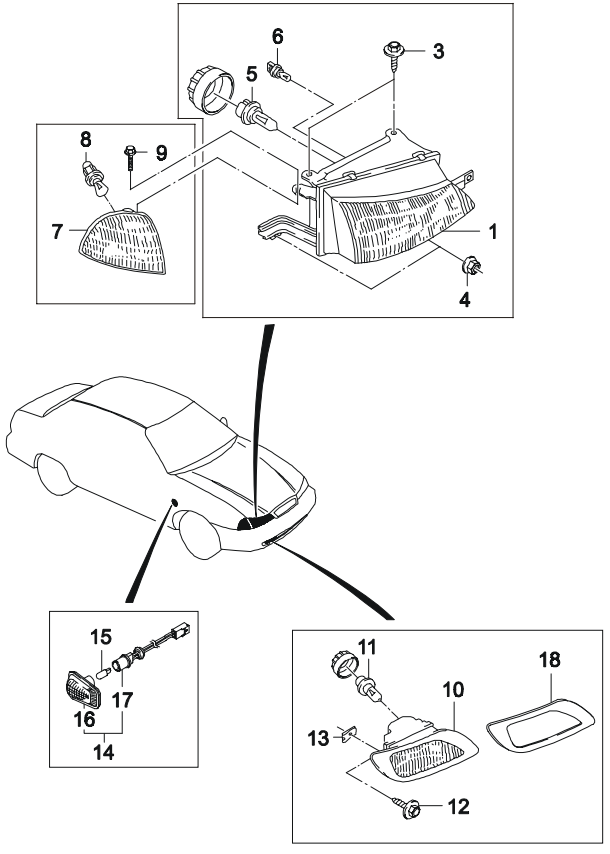

ВЗТ	№ ПОЗИЦИИ / НОМЕР ДЕТАЛИ	МОДЕЛЬ I	II	III	IV	НАИМЕНОВАНИЕ / КОМПЛЕКТАЦИЯ	Л/П	КОЛ	П/Э С	ПО	ПРИМЕЧАНИЕ	КОД/Д
	[12]	(P) ВИНТ									*(A) SCREW*	
	10080305	-	S	-	S			4	970501		4.2X1.4X16.0	
	[13]	(P) ГАЙКА									*(A) NUT*	
	09148-04010	-	S	-	S			4	970501		5.5	
O	94515250	-	S	-	S			4			5.5	
	[14]	(P) СИГНАЛ БОКОВОЙ УКАЗАТЕЛЯ ПОВОРОТА									*(A) LAMP-TURN SIGNAL*	
	96208831	S	S	S	S			2	970101		E92	
	[15]	(P) ЛАМПА НАКАЛИВАНИЯ									*(A) BULB*	
	05302-05003	S	S	S	S			2	970101		12V,5W,E92	
Y	94535581	S	S	S	S			2			12V,5W,E92	
	[16]	(P) РАССЕИВАТЕЛЬ БОКОВОГО СИГНАЛА ПОВОРОТА									*(A) LENS-TURN SIGNAL ADD.*	
	S5110005	S	S	S	S			2			E92	
	[17]	(P) ЦОКОЛЬ ЛАМПЫ НАКАЛИВАНИЯ									*(A) HOLDER-BULB*	
	S5110006	S	S	S	S			2			E92	
	[18]	(P) ОБЛИЦОВКА ПРОТИВОТУМАННОЙ ФАРЫ									*(A) BEZEL FOG LAMP*	
	96193165	-	S	-	S		Л	1			E92	
	96193166	-	S	-	S		П	1			E92	

ВЗАИМОЗАМЕНЯЕМОСТЬ	МОДЕЛЬ	РЕГИОН ЭКСПЛУАТАЦИИ
Y = ДЕТАЛИ ВЗАИМОЗАМЕНЯЕМЫ	I = GL (SOHC)	E01 = ОБЩИЙ
N = ДЕТАЛИ НЕ ВЗАИМОЗАМЕНЯЕМЫ	II = GLE (SOHC)	E92 = РОССИЯ (Leaded)
O = НОВАЯ ВМЕСТО СТАРОЙ	III = GL (DOHC)	E93 = РОССИЯ (Unleaded)
	IV = GLE (DOHC)	

5140 ФОНАРЬ

REAR LAMP(N/B)

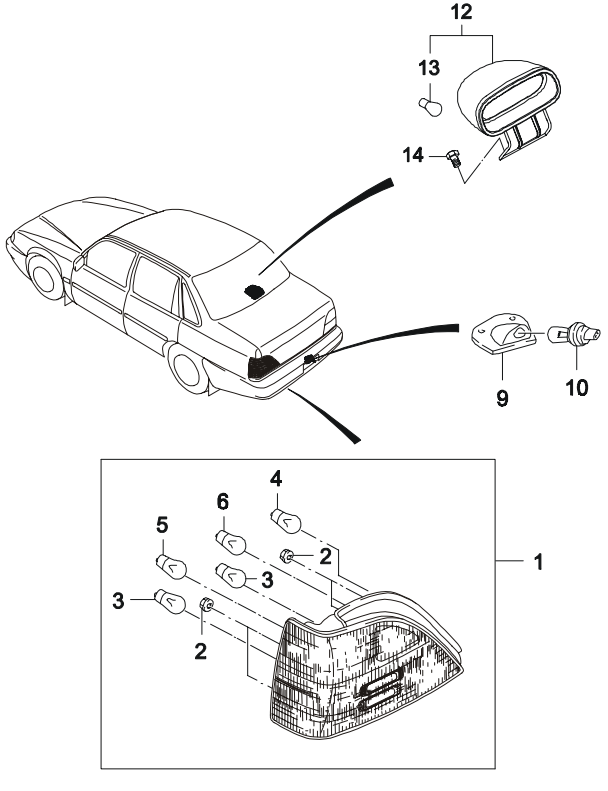

ВЗТ	№ ПОЗИЦИИ / НОМЕР ДЕТАЛИ	МОДЕЛЬ I	II	III	IV	КОМПЛЕКТАЦИЯ	Л/П	КОЛ	П/Э С	П/Э ПО	ПРИМЕЧАНИЕ	КОД/Д
	[01]	(P) ФОНАРЬ									(A) LAMP-TAIL	
	96175586	S	S	-	-	&RL1	Л	1				
	96175587	S	S	-	-	&RL1	П	1				
	96187410	S	S	S	S	&RL2	Л	1	020801			
	96187411	S	S	S	S	&RL2	П	1	020801			
	[02]	(P) ГАЙКА									(A) NUT	
	5094400030L	S	S	S	S			8		960630	M5X0.8	
Y	5094400030	S	S	S	S			8	960701	961231	M5X0.8	
Y	08316-25053	S	S	S	S			8	970101		M5X0.8	
	[03]	(P) ЛАМПА НАКАЛИВАНИЯ									(A) BULB	
	05204-05003	S	S	S	S			4			12V,5W,СТОП-СИГНАЛ	
O	94535568	S	S	S	S			4			12V,5W,СТОП-СИГНАЛ	
	05202-21053	S	S	S	S			4			ГАБАРИТНЫЙ СИГНАЛ	
O	94535564	S	S	S	S			4			ГАБАРИТНЫЙ СИГНАЛ	
	[04]	(P) ЛАМПА НАКАЛИВАНИЯ									(A) BULB	
	05201-21003	S	S	S	S			2			12V,21W,ПРОТИВОТУМАННЫЙ ФОНАРЬ	
O	94535560	S	S	S	S			2			12V,21W,ПРОТИВОТУМАННЫЙ ФОНАРЬ	
	[05]	(P) ЛАМПА НАКАЛИВАНИЯ									(A) BULB	
	05201-21003	S	S	S	S			2			12V,21W,УКАЗАТЕЛЬ ПОВОРОТА	
O	94535560	S	S	S	S			2			12V,21W,УКАЗАТЕЛЬ ПОВОРОТА	
	[06]	(P) ЛАМПА НАКАЛИВАНИЯ									(A) BULB	
	05201-21003	S	S	S	S			2			12V,21W,ФОНАРЬ ЗАДНЕГО ХОДА	
O	94535560	S	S	S	S			2			12V,21W,ФОНАРЬ ЗАДНЕГО ХОДА	

ВЗАИМОЗАМЕНЯЕМОСТЬ	МОДЕЛЬ	РЕГИОН ЭКСПЛУАТАЦИИ
Y = ДЕТАЛИ ВЗАИМОЗАМЕНЯЕМЫ	I = GL (SOHC)	E01 = ОБЩИЙ
N = ДЕТАЛИ НЕ ВЗАИМОЗАМЕНЯЕМЫ	II = GLE (SOHC)	E92 = РОССИЯ (Leaded)
O = НОВАЯ ВМЕСТО СТАРОЙ	III = GL (DOHC)	E93 = РОССИЯ (Unleaded)
	IV = GLE (DOHC)	

5140 ФОНАРЬ

REAR LAMP(N/B)

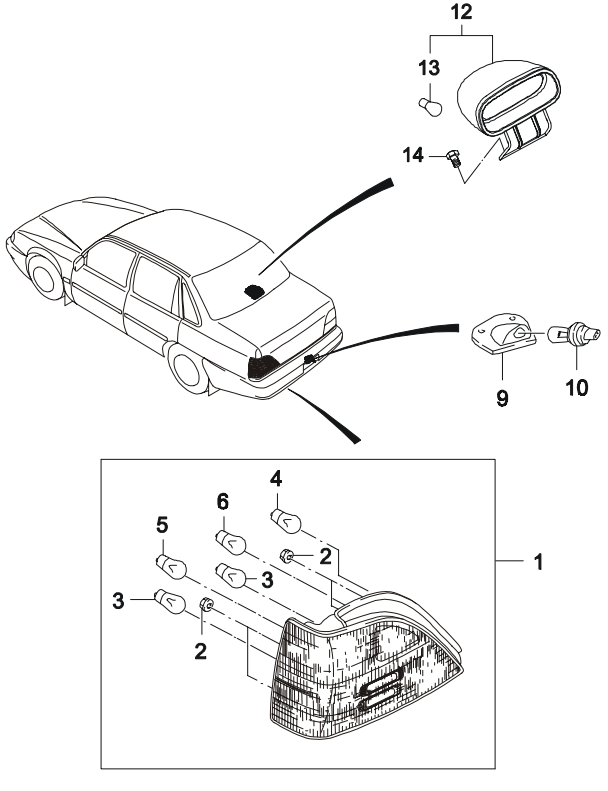

ВЗТ	№ ПОЗИЦИИ / НОМЕР ДЕТАЛИ	МОДЕЛЬ I	II	III	IV	КОМПЛЕКТАЦИЯ	Л/П	КОЛ	П/Э С	ПО	ПРИМЕЧАНИЕ	КОД/Д
	[09]	(P) ЛАМПА ОСВЕЩЕНИЯ НОМЕРНОГО ЗНАКА									*(A) LAMP-LICENSE PLATE*	
	00912116	S	S	S	S			2				
O	94580001	S	S	S	S			2				
	[10]	(P) ЛАМПА НАКАЛИВАНИЯ									*(A) BULB*	
	11079451	S	S	S	S			2			12V,5W	
Y	05302-05003	S	S	S	S			2			12V,5W	
O	94535581	S	S	S	S			2			12V,5W	
	[11]	(P) ВИНТ									*(A) SCREW*	
	03974037	S	S	S	S			4				
	[12]	(P) СТОП-СИГНАЛ									*(A) LAMP-HIGH MOUNT STOP*	
	96489648	S	S	S	S			1	010701		E92,E93	
	[13]	(P) ЛАМПА НАКАЛИВАНИЯ									*(A) BULB*	
	05201-21001	S	S	S	S			1	010701		E92,E93	
O	94535558	S	S	S	S			1	010701		E92,E93	
	[14]	(P) ВИНТ									*(A) SCREEW*	
	03141-04165	S	S	S	S			4	010701		E92,E93	

ВЗАИМОЗАМЕНЯЕМОСТЬ	МОДЕЛЬ	РЕГИОН ЭКСПЛУАТАЦИИ
Y = ДЕТАЛИ ВЗАИМОЗАМЕНЯЕМЫ	I = GL (SOHC)	E01 = ОБЩИЙ
N = ДЕТАЛИ НЕ ВЗАИМОЗАМЕНЯЕМЫ	II = GLE (SOHC)	E92 = РОССИЯ (Leaded)
O = НОВАЯ ВМЕСТО СТАРОЙ	III = GL (DOHC)	E93 = РОССИЯ (Unleaded)
	IV = GLE (DOHC)	

5221 КОНТРОЛЬНО-ИЗМЕРИТЕЛЬНЫЕ ПРИБОРЫ

INSTRUMENT CLUSTER(DPI)

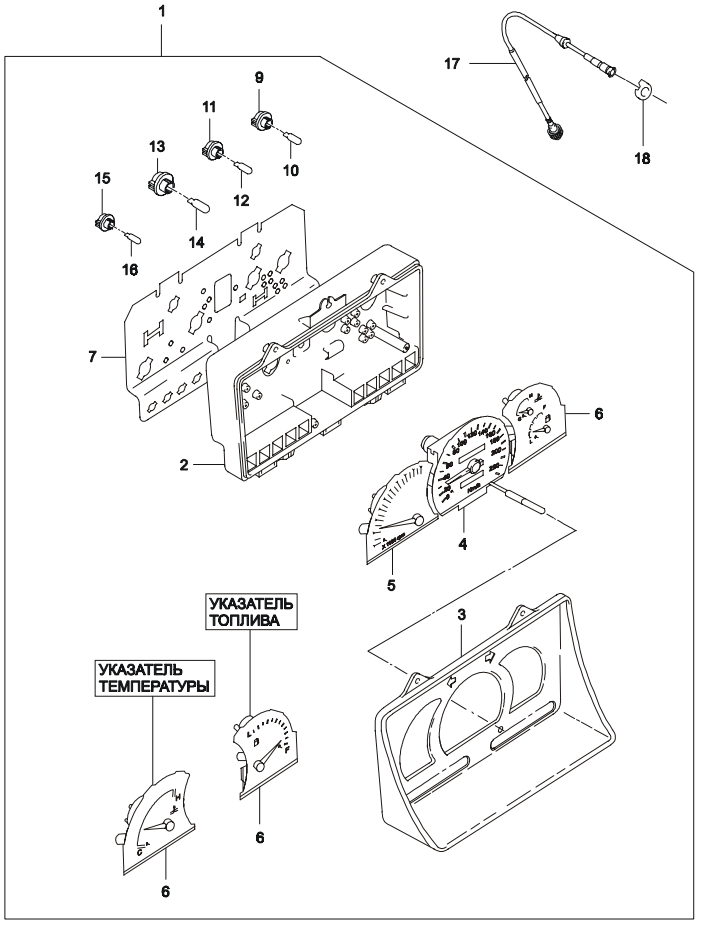

ВЗТ	№ ПОЗИЦИИ / НОМЕР ДЕТАЛИ	МОДЕЛЬ I	II	III	IV	КОМПЛЕКТАЦИЯ	Л/П	КОЛ	П/Э С	П/Э ПО	ПРИМЕЧАНИЕ	КОД/Д
	[01]	(P) КОНТРОЛЬНО-ИЗМЕРИТЕЛЬНЫЕ ПРИБОРЫ В СБОРЕ							(A) INSTRUMENT A			
	96176326	S	-	-	-	&U29		1		990627	EXC GCC	YF
Y	96297162	S	-	S	-	&U29		1	990628		EXC GCC	
	96176308	-	S	-	-	&U16		1		990608	EXC GCC	YE
Y	96297161	-	S	-	-	&U16		1	990609		EXC GCC	
	96239593	-	-	-	S	&U16		1	020802			KA
	[02]	(P) КОРПУС ПРИБОРОВ							(A) CASE-INSTRUMENT			
	96176626	S	-	S	-	&U29		1				
	96176624	-	S	-	S	&U16		1				
	[03]	(P) ЦИФЕРБЛАТ И СТЕКЛО							(A) MASK&LENS			
	96176623	S	S	S	S			1				
	[04]	(P) СПИДОМЕТР							(A) SPEEDOMETER			
	96176289	S	S	S	S			1			EXC GCC	
	[05]	(P) ТАХОМЕТР							(A) TACHOMETER			
	96176298	-	S	-	S	&U16		1				
	[06]	(P) УКАЗАТЕЛЬ УРОВНЯ ТОПЛИВА И ТЕМПЕРАТУРЫ							(A) GAUGE-FUEL&TEMPERATURE			
	96176302	S	-	S	-	&U29		1			ТОЛЬКО ТЕМПЕРАТУРА	
	96176300	-	S	-	S	&U16		1			ТОЛЬКО ТОПЛИВО	
	[07]	(P) ПЛАТА ЭЛЕКТРИЧЕСКАЯ							(A) PLATE-PRINTED CIRCUIT			
	96176306	S	-	S	-	&U29		1				
	96175551	-	S	-	S	&U16		1				
	[09]	(P) ЦОКОЛЬ ЛАМПЫ НАКАЛИВАНИЯ							(A) SOCKET-BULB			
	94797519	S	S	S	S			4				
	[10]	(P) ЛАМПА НАКАЛИВАНИЯ							(A) BULB			
	09471-12017	S	S	S	S			4			12V,3.4W	
	[11]	(P) ЦОКОЛЬ ЛАМПЫ НАКАЛИВАНИЯ							(A) SOCKET-BULB			
	96077679	S	S	S	S			1				
	[12]	(P) ЛАМПА НАКАЛИВАНИЯ							(A) BULB			

ВЗАИМОЗАМЕНЯЕМОСТЬ	МОДЕЛЬ	РЕГИОН ЭКСПЛУАТАЦИИ
Y = ДЕТАЛИ ВЗАИМОЗАМЕНЯЕМЫ	I = GL (SOHC)	E01 = ОБЩИЙ
N = ДЕТАЛИ НЕ ВЗАИМОЗАМЕНЯЕМЫ	II = GLE (SOHC)	E92 = РОССИЯ (Leaded)
O = НОВАЯ ВМЕСТО СТАРОЙ	III = GL (DOHC)	E93 = РОССИЯ (Unleaded)
	IV = GLE (DOHC)	

5221 КОНТРОЛЬНО-ИЗМЕРИТЕЛЬНЫЕ ПРИБОРЫ

INSTRUMENT CLUSTER(DPI)

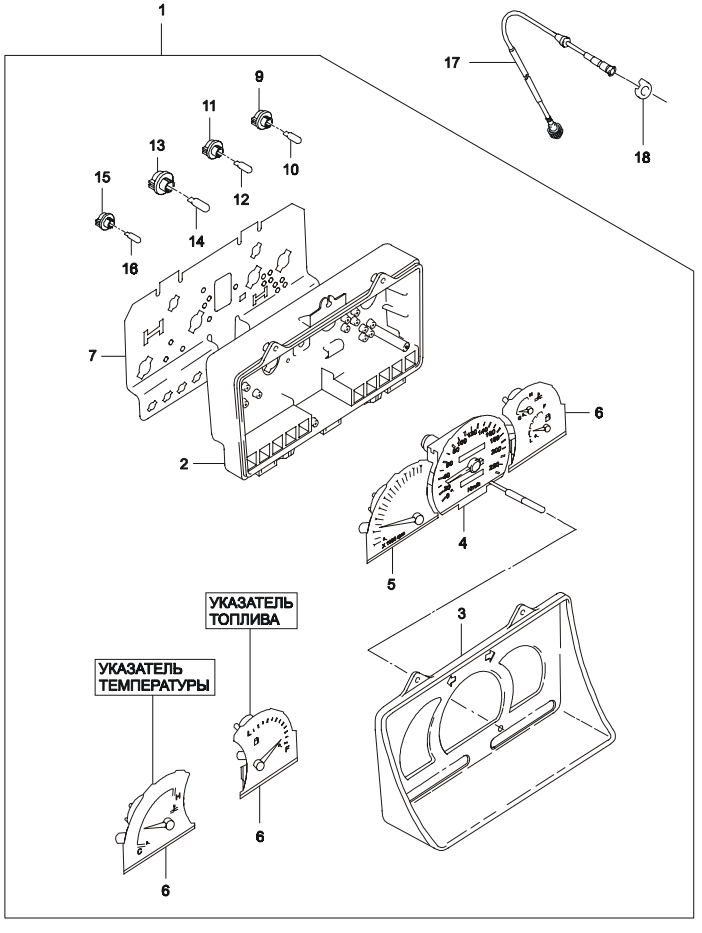

ВЗТ	№ ПОЗИЦИИ / НОМЕР ДЕТАЛИ	МОДЕЛЬ I	II	III	IV	НАИМЕНОВАНИЕ / КОМПЛЕКТАЦИЯ	Л/П	КОЛ	П/Э С	П/Э ПО	ПРИМЕЧАНИЕ	КОД/Д
	09471-12015	S	S	S	S			1			14V,3W	
O	94535599	S	S	S	S			1			14V,3W	
	[13]	(P) ЦОКОЛЬ ЛАМПЫ НАКАЛИВАНИЯ							(A) SOCKET-BULB			
	96077679	S	S	S	S			1				
	[14]	(P) ЛАМПА НАКАЛИВАНИЯ							(A) BULB			
	09471-12015	S	S	S	S			1			14V,3W	
O	94535599	S	S	S	S			1			14V,3W	
	[15]	(P) ЦОКОЛЬ ЛАМПЫ НАКАЛИВАНИЯ							(A) SOCKET-BULB			
	94797520	S	S	S	S			9				
	[16]	(P) ЛАМПА НАКАЛИВАНИЯ							(A) BULB			
	96156232	S	S	S	S			9			14V,1.4W	
O	94535597	S	S	S	S			9			14V,1.4W	
	[17]	(P) ТРОС СПИДОМЕТРА							(A) CABLE-SPEEDOMETER			
	96182117	S	S	S	S			1				
	[18]	(P) ПРУЖИНА							(A) SPRING			
	90069207	S	S	S	S			1				

ВЗАИМОЗАМЕНЯЕМОСТЬ	МОДЕЛЬ	РЕГИОН ЭКСПЛУАТАЦИИ
Y = ДЕТАЛИ ВЗАИМОЗАМЕНЯЕМЫ	I = GL (SOHC)	E01 = ОБЩИЙ
N = ДЕТАЛИ НЕ ВЗАИМОЗАМЕНЯЕМЫ	II = GLE (SOHC)	E92 = РОССИЯ (Leaded)
O = НОВАЯ ВМЕСТО СТАРОЙ	III = GL (DOHC)	E93 = РОССИЯ (Unleaded)
	IV = GLE (DOHC)	

5310 СТЕКЛООЧИСТИТЕЛЬ

WINDSHIELD WIPER

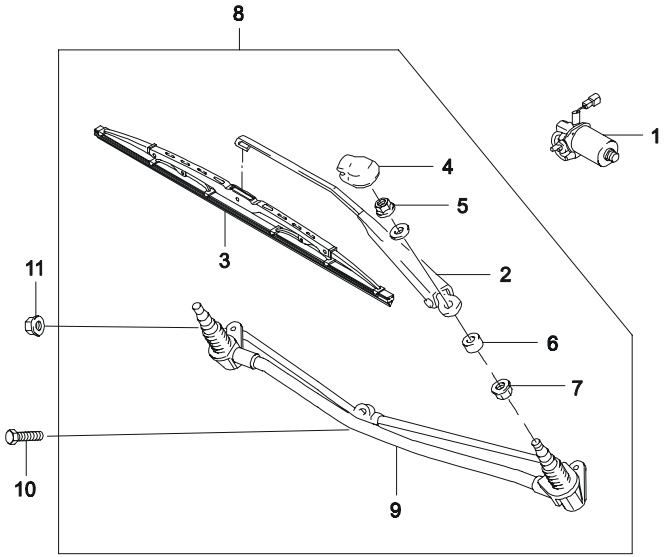

ВЗТ	№ ПОЗИЦИИ / НОМЕР ДЕТАЛИ	МОДЕЛЬ I	II	III	IV	НАИМЕНОВАНИЕ / КОМПЛЕКТАЦИЯ	Л/П	КОЛ	П/Э С	ПО	ПРИМЕЧАНИЕ	КОД/Д
	[01]					(P) ЭЛЕКТРОДВИГАТЕЛЬ СТЕКЛООЧИСТИТЕЛЯ					*(A) MOTOR-WIPER*	
	96100626	S	S	S	S			1				
	[02]					(P) РЫЧАГ СТЕКЛООЧИСТИТЕЛЯ					*(A) ARM-WIPER*	
	96175539	S	S	S	S		Л	1				
	96175540	S	S	S	S		П	1				
	[03]					(P) ЩЕТКА СТЕКЛООЧИСТИТЕЛЯ					*(A) BLADE-WIPER*	
	96123311	S	S	S	S			2				
	[04]					(P) КОЛПАЧОК РЫЧАГА СТЕКЛООЧИСТИТЕЛЯ					*(A) CAP-WIPER ARM*	
	09145-08001	S	S	S	S			2				
	[05]					(P) ГАЙКА СТОПОРНАЯ					*(A) NUT-LOCKING*	
	96138063	S	S	S	S			2		961231		
Y	09145-08001	S	S	S	S			2	970101	030430		
O	94515217	S	S	S	S			2	030501			
	[06]					(P) ГАЙКА					*(A) NUT*	
	03446768	S	S	S	S			2		961212	M18X1	
Y	96186921	S	S	S	S			2	970101		M18X1	
	[07]					(P) УПЛОТНИТЕЛЬ					*(A) GROMMET-WIPER UNIT*	
	96139908	S	S	S	S			2				
	[08]					(P) УЗЕЛ КОРОМЫСЛА СТЕКЛООЧИСТИТЕЛЯ					*(A) WIPER UNIT*	
	96175535	S	S	S	S			1			С Э/ДВИГАТЕЛЕМ	
	[09]					(P) КОРОМЫСЛО СТЕКЛООЧИСТИТЕЛЯ					*(A) LINKAGE-WIPER UNIT*	
	96175536	S	S	S	S			1			БЕЗ Э/ДВИГАТЕЛЯ	
	[10]					(P) ВИНТ					*(A) SCREW*	
	11043851	S	S	S	S			1			4.8X25	
	[11]					(P) ГАЙКА					*(A) NUT*	
	03446768	S	S	S	S			1				
Y	96186921	S	S	S	S			1				

ВЗАИМОЗАМЕНЯЕМОСТЬ	МОДЕЛЬ	РЕГИОН ЭКСПЛУАТАЦИИ
Y = ДЕТАЛИ ВЗАИМОЗАМЕНЯЕМЫ	I = GL (SOHC)	E01 = ОБЩИЙ
N = ДЕТАЛИ НЕ ВЗАИМОЗАМЕНЯЕМЫ	II = GLE (SOHC)	E92 = РОССИЯ (Leaded)
O = НОВАЯ ВМЕСТО СТАРОЙ	III = GL (DOHC)	E93 = РОССИЯ (Unleaded)
	IV = GLE (DOHC)	

5330 СТЕКЛООМЫВАТЕЛЬ

WINDSHIELD WASHER(LHD)

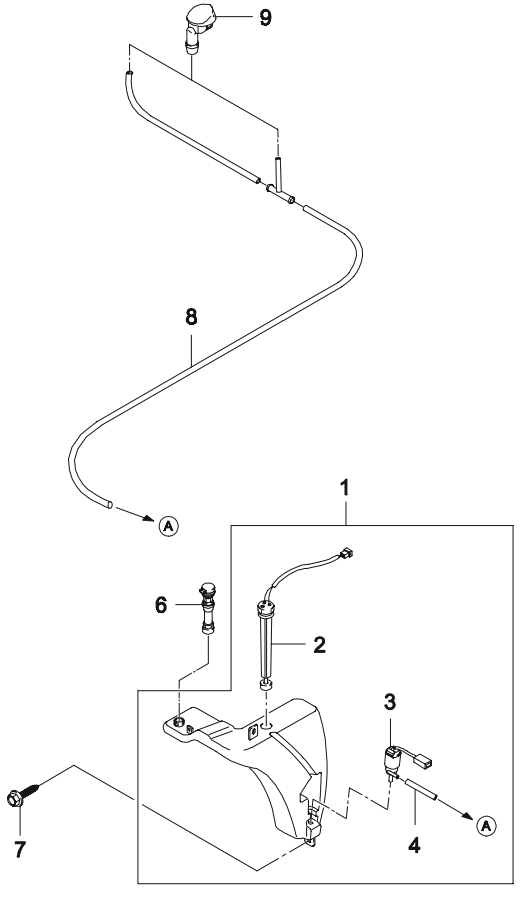

ВЗТ	№ ПОЗИЦИИ / НОМЕР ДЕТАЛИ	МОДЕЛЬ I	II	III	IV	НАИМЕНОВАНИЕ / КОМПЛЕКТАЦИЯ	Л/П	КОЛ	П/Э С	ПО	ПРИМЕЧАНИЕ	КОД/Д
	[01]					(P) БАЧОК СТЕКЛООМЫВАТЕЛЯ В СБОРЕ					(A) RESERVOIR A	
	96192053	S	S	S	S			1		960731		
Y	96234363	S	S	S	S	-C25		1	960701			
	[02]					(P) ДАТЧИК УКАЗАТЕЛЯ УРОВНЯ ЖИДКОСТИ					(A) SENSOR-ELECTRIC WASHER	
	96149405	S	S	S	S	-C25		1				
	[03]					(P) ЭЛЕКТРОНАСОС СТЕКЛООМЫВАТЕЛЯ					(A) PUMP-ELECTRIC WASHER	
	96121163	S	S	S	S			1				
	[04]					(P) ШЛАНГ БАЧКА, ПЕРЕДНИЙ В СБОРЕ					(A) HOSE A-RESERVIOR, FRONT	
	96192052	S	S	S	S			1				
	[06]					(P) РАСТРУП БАЧКА					(A) FUNNEL-RESERVOIR	
	90191662	S	S	S	S			1		030228		
O	94581088	S	S	S	S			1	030404			
	[07]					(P) ВИНТ					(A) SCREW	
	11072641	S	S	S	S			1			6.3X16Z2	
Y	03152-63163	S	S	S	S			1			6.3X16Z2	
Y	09139-06006	S	S	S	S			1			6.3X16Z2	
	[08]					(P) ШЛАНГ К КАПОТУ					(A) HOSE A-HOOD	
	96192088	S	S	S	S			1				
	96337627	S	S	S	S			1				
	[09]					(P) РАЗБРЫЗГИВАТЕЛЬ СТЕКЛООМЫВАТЕЛЯ					(A) NOZZLE-WINDSHIELD WASHER	
	96115804	S	S	S	S			2				

ВЗАИМОЗАМЕНЯЕМОСТЬ	МОДЕЛЬ	РЕГИОН ЭКСПЛУАТАЦИИ
Y = ДЕТАЛИ ВЗАИМОЗАМЕНЯЕМЫ	I = GL (SOHC)	E01 = ОБЩИЙ
N = ДЕТАЛИ НЕ ВЗАИМОЗАМЕНЯЕМЫ	II = GLE (SOHC)	E92 = РОССИЯ (Leaded)
O = НОВАЯ ВМЕСТО СТАРОЙ	III = GL (DOHC)	E93 = РОССИЯ (Unleaded)
	IV = GLE (DOHC)	

5410 ЭЛЕКТРИЧЕСКИЕ ПРИБОРЫ

ELECTRICAL PARTS

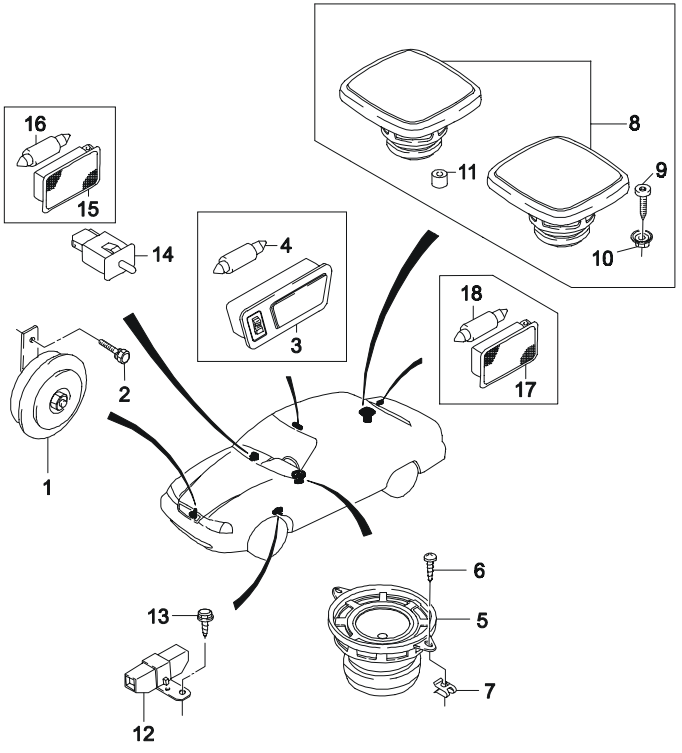

ВЗТ	№ ПОЗИЦИИ / НОМЕР ДЕТАЛИ	МОДЕЛЬ I	II	III	IV	НАИМЕНОВАНИЕ / КОМПЛЕКТАЦИЯ	Л/П	КОЛ	П/Э С	П/Э ПО	ПРИМЕЧАНИЕ	КОД/Д
	[01]	(P) СИГНАЛ ЗВУКОВОЙ									*(A) HORN A*	
	96101189-A	S	S	-	-	-EEC		1		960630	НИЗКИЙ	
N	96227510	S	S	S	S	&EEC		1	960701		НИЗКИЙ	
N	96227511	S	S	S	S	&EEC		1	960701		ВЫСОКИЙ	
	[02]	(P) БОЛТ ШЕСТИГРАННЫЙ									*(A) BOLT-HEXAGONAL*	
	11048273	S	S	S	S			2		961231	M8X15Z3	
O	01137-08162	S	S	S	S			2	970101	030421	M8X15Z3	
Y	94500166	S	S	S	S			2	030422		M8X15Z3	
	[03]	(P) ПЛАФОН ОСВЕЩЕНИЯ САЛОНА									*(A) LAMP-ROOM,FRONT*	
	96164303-B	S	S	S	S			1		030326		
Y	96164303	S	S	S	S			1	030327			
	[04]	(P) ЛАМПА НАКАЛИВАНИЯ									*(A) BULB*	
	05405-10001	S	S	S	S			1			12W,10W	
O	94535592	S	S	S	S			1			12W,10W	
	[05]	(P) ДИНАМИК ПЕРЕДНИЙ									*(A) SPEAKER-FRONT*	
	96210349	S	S	S	S			2				
	[06]	(P) ВИНТ									*(A) SCREW*	
	11038732	S	S	S	S			4			3.9X13	
	[07]	(P) ГАЙКА									*(A) NUT*	
	90185163	S	S	S	S			4				
	[08]	(P) ДИНАМИК ЗАДНИЙ									*(A) SPEAKER-REAR*	
	96176526	S	S	S	S			2			STD	
	[09]	(P) ВИНТ									*(A) SCREW*	
	96125740	S	S	S	S			8			M4.2X38	
	[10]	(P) ГАЙКА									*(A) NUT*	
	90306649	S	S	S	S			6		981007		
Y	09159-05001	S	S	S	S			6	981001			
	[11]	(P) КРЫШКА ЗАДНЕГО ДИНАМИКА									*(A) CAP-REAR SPEAKER*	
	94787845	S	S	S	S		Л	2				

ВЗАИМОЗАМЕНЯЕМОСТЬ	МОДЕЛЬ	РЕГИОН ЭКСПЛУАТАЦИИ
Y = ДЕТАЛИ ВЗАИМОЗАМЕНЯЕМЫ	I = GL (SOHC)	E01 = ОБЩИЙ
N = ДЕТАЛИ НЕ ВЗАИМОЗАМЕНЯЕМЫ	II = GLE (SOHC)	E92 = РОССИЯ (Leaded)
O = НОВАЯ ВМЕСТО СТАРОЙ	III = GL (DOHC)	E93 = РОССИЯ (Unleaded)
	IV = GLE (DOHC)	

5410 ЭЛЕКТРИЧЕСКИЕ ПРИБОРЫ

ELECTRICAL PARTS

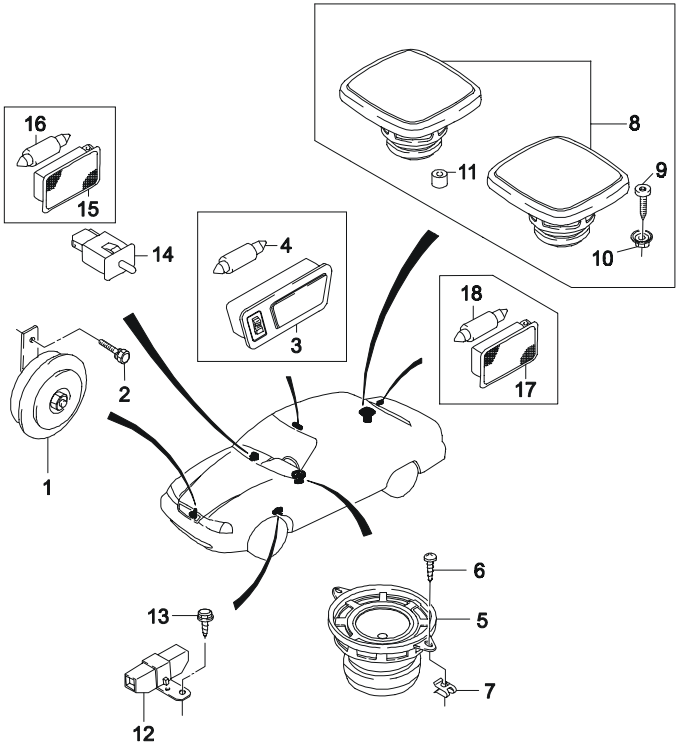

ВЗТ	№ ПОЗИЦИИ / НОМЕР ДЕТАЛИ	МОДЕЛЬ I	II	III	IV	НАИМЕНОВАНИЕ / КОМПЛЕКТАЦИЯ	Л/П	КОЛ	П/Э С	П/Э ПО	ПРИМЕЧАНИЕ	КОД/Д
	[12]	(P) РЕЗИСТОР									(A) RESISTOR	
	90337070	O	O	O	O	-AC		1		030416	B0	
Y	94580776	O	O	O	O	-AC		1	030417		B0	
	96187780	O	O	O	O	&AC		1			B3	
	[13]	(P) ВИНТ									(A) SCREW	
	11065751	S	S	S	S			2			4.8X13	
	[14]	(P) ВКЛЮЧАТЕЛЬ ОСВЕЩЕНИЯ ВЕЩЕВОГО ЯЩИКА									(A) SWITCH-GLOVE BOX LIGHT	
	90033510	-	S	-	S	&U27		1		030425	E92,E93	
Y	94580496	-	S	-	S	&U27		1	030428		E92,E93	
	[15]	(P) ПЛАФОН ОСВЕЩЕНИЯ ВЕЩЕВОГО ЯЩИКА									(A) LAMP	
	08972943	-	S	-	S	&U27		1		980531	E92,E93	
Y	96247398	-	S	-	S	&U27		1	980601		E92,E93	
	[16]	(P) ЛАМПА НАКАЛИВАНИЯ									(A) BULB	
	05405-10001	-	S	-	S	&U27		1			E92,E93	
O	94535591	-	S	-	S	&U27		1			E92,E93	
	[17]	(P) ПЛАФОН ОСВЕЩЕНИЯ БАГАЖНИКА									(A) LAMP	
	08972943	S	S	S	S			1		980531	ДЛЯ БАГАЖНИКА	
Y	96247398	S	S	S	S			1	980601		ДЛЯ БАГАЖНИКА	
	[18]	(P) ЛАМПА НАКАЛИВАНИЯ									(A) BULB	
	05405-10001	S	S	S	S			1			ДЛЯ БАГАЖНИКА	
O	94535591	S	S	S	S			1			ДЛЯ БАГАЖНИКА	

ВЗАИМОЗАМЕНЯЕМОСТЬ	МОДЕЛЬ	РЕГИОН ЭКСПЛУАТАЦИИ
Y = ДЕТАЛИ ВЗАИМОЗАМЕНЯЕМЫ	I = GL (SOHC)	E01 = ОБЩИЙ
N = ДЕТАЛИ НЕ ВЗАИМОЗАМЕНЯЕМЫ	II = GLE (SOHC)	E92 = РОССИЯ (Leaded)
O = НОВАЯ ВМЕСТО СТАРОЙ	III = GL (DOHC)	E93 = РОССИЯ (Unleaded)
	IV = GLE (DOHC)	

5420 АНТЕННА
ANTENNA

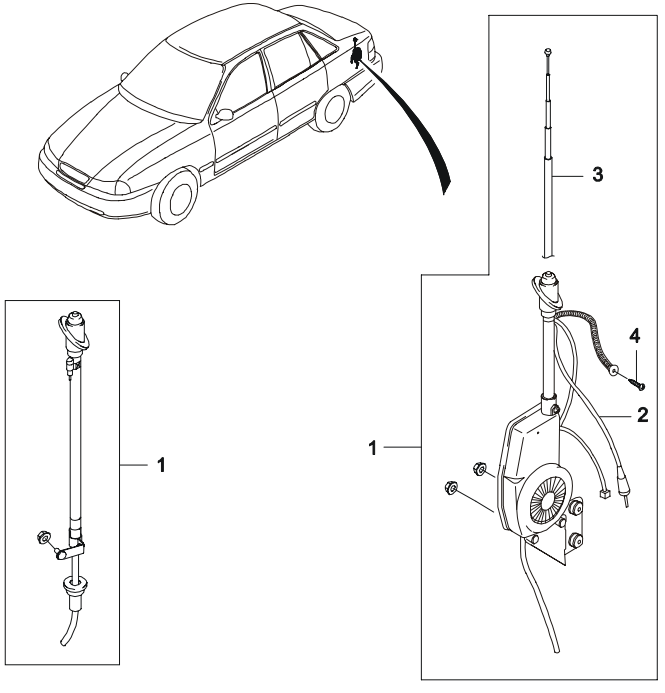

ВЗТ	№ ПОЗИЦИИ / НОМЕР ДЕТАЛИ	МОДЕЛЬ I	II	III	IV	НАИМЕНОВАНИЕ / КОМПЛЕКТАЦИЯ	Л/П	КОЛ	П/Э С	П/Э ПО	ПРИМЕЧАНИЕ	КОД/Д
	[01]	(P) АНТЕННА									*(A) ANTENNA-REAR*	
	96167347	S	-	S	-			1			МЕХАНИЧЕСКАЯ	
	96223385	-	S	-	-			1		990601	АВТОМАТИЧЕСКАЯ	NA
Y	96283970	-	S	-	S			1	990602		АВТОМАТИЧЕСКАЯ	CK
	[02]	(P) КАБЕЛЬ АНТЕННЫ									*(A) CABLE-ANTENNA,REAR*	
	96162156	S	S	S	S			1				
	[03]	(P) СТЕРЖЕНЬ АНТЕННЫ									*(A) POLE-ANTENNA*	
	NP1465	-	S	-	S			1				
	[04]	(P) ВИНТ									*(A) SCREW*	
	11088361	S	S	S	S			1			M8X16	

ВЗАИМОЗАМЕНЯЕМОСТЬ	МОДЕЛЬ	РЕГИОН ЭКСПЛУАТАЦИИ
Y = ДЕТАЛИ ВЗАИМОЗАМЕНЯЕМЫ	I = GL (SOHC)	E01 = ОБЩИЙ
N = ДЕТАЛИ НЕ ВЗАИМОЗАМЕНЯЕМЫ	II = GLE (SOHC)	E92 = РОССИЯ (Leaded)
O = НОВАЯ ВМЕСТО СТАРОЙ	III = GL (DOHC)	E93 = РОССИЯ (Unleaded)
	IV = GLE (DOHC)	

5610 АККУМУЛЯТОРНАЯ БАТАРЕЯ

BATTERY

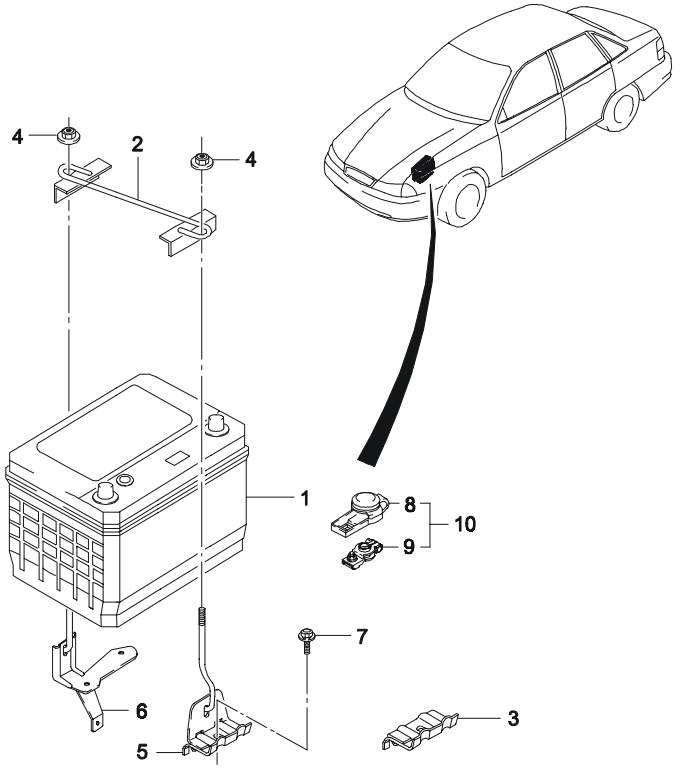

ВЗТ	№ ПОЗИЦИИ / НОМЕР ДЕТАЛИ	МОДЕЛЬ I	II	III	IV	НАИМЕНОВАНИЕ / КОМПЛЕКТАЦИЯ	Л/П	КОЛ	П/Э С	П/Э ПО	ПРИМЕЧАНИЕ	КОД/Д
	[01]					(Р) АККУМУЛЯТОРНАЯ БАТАРЕЯ					*(A) BATTERY*	
	01982037	S	S	S	S			1			12V,55A	BC
	[02]					(Р) ПОПЕРЕЧИНА					*(A) CLAMP A-BAR*	
	96186873	S	S	S	S			1			E92,E93	
	[03]					(Р) ОПОРА БАТАРЕИ					*(A) HOLDER-BATTERY*	
	90087100	S	S	S	S			1			E01	
	[04]					(Р) ГАЙКА					*(A) NUT*	
	11077801	S	S	S	S			2		961031	M6X18	
Y	09159-06004	S	S	S	S			2	961101		M6X18	
	[05]					(Р) КРОНШТЕЙН БАТАРЕИ					*(A) BRACKET-BATTERY*	
	96220552	S	S	S	S			1	970411		E92,E93	
	[06]					(Р) КРОНШТЕЙН БАТАРЕИ					*(A) BRACKET-BATTERY*	
	96221989	S	S	S	S			1	970412		E92,E93	
	[07]					(Р) ВИНТ					*(A) SCREW*	
	96222291	S	S	S	S			1	970411		M8X22Z4	
	[08]					(Р) КРЫШКА КЛЕМЫ БАТАРЕИ					*(A) COVER-BATTERY TERMINAL*	
	96187088	S	S	S	S			1			(-)	
	96187087	S	S	S	S			1			(+)	
	[09]					(Р) КЛЕМА					*(A) TERMINAL-BATTERY*	
	96256592	S	S	S	S			1			(-)	
	96187089	S	S	S	S			1			(+)	
	[10]					(Р) КЛЕМА КОНТАКТНАЯ					*(A) CONNECTOR A-BATTERY*	
	96187092	S	S	S	S			1			(-)	
	96187093	S	S	S	S			1			(+)	

ВЗАИМОЗАМЕНЯЕМОСТЬ	МОДЕЛЬ	РЕГИОН ЭКСПЛУАТАЦИИ
Y = ДЕТАЛИ ВЗАИМОЗАМЕНЯЕМЫ	I = GL (SOHC)	E01 = ОБЩИЙ
N = ДЕТАЛИ НЕ ВЗАИМОЗАМЕНЯЕМЫ	II = GLE (SOHC)	E92 = РОССИЯ (Leaded)
O = НОВАЯ ВМЕСТО СТАРОЙ	III = GL (DOHC)	E93 = РОССИЯ (Unleaded)
	IV = GLE (DOHC)	

5620 ПРЕДОХРАНИТЕЛИ И РЕЛЕ

FUSE & RELAY

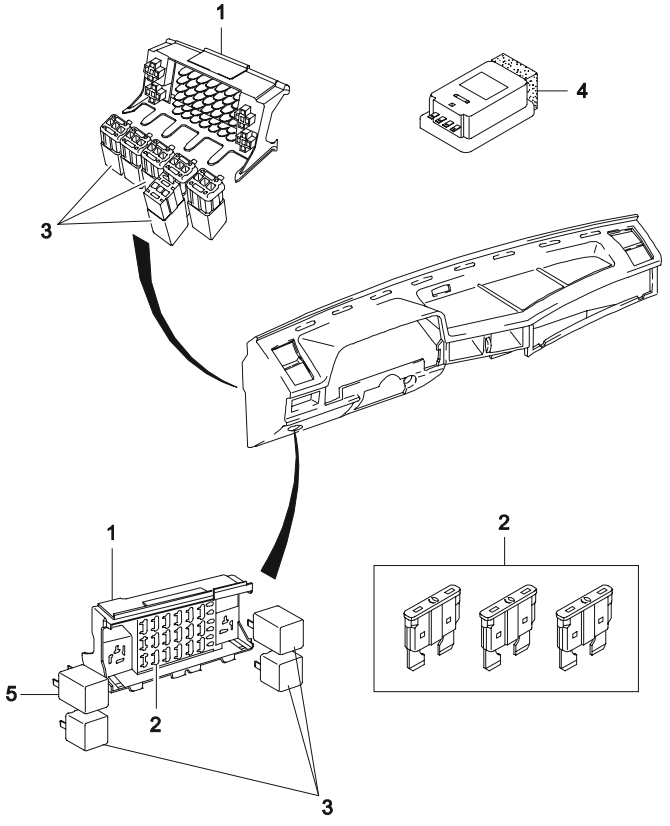

ВЗТ	№ ПОЗИЦИИ / НОМЕР ДЕТАЛИ	МОДЕЛЬ I	II	III	IV	НАИМЕНОВАНИЕ / КОМПЛЕКТАЦИЯ	Л/П	КОЛ	П/Э С	ПО	ПРИМЕЧАНИЕ	КОД/Д
	[01]	(P) КОРОБКА ПРЕДОХРАНИТЕЛЕЙ									*(A) BOX-FUSE*	
	12015324	S	S	S	S			1				
	[02]	(P) ПРЕДОХРАНИТЕЛЬ									*(A) FUSE*	
	90042035	S	S	S	S			7			10 Amp, КРАСНЫЙ	
	90042033	S	S	S	S			4			20 Amp, ЖЕЛТЫЙ	
	90042031	S	S	S	S			6			30 Amp, ЗЕЛЕНЫЙ	
	[03]	(P) РЕЛЕ									*(A) RELAY*	
	90191753	S	S	S	S			1			ТОПЛИВНЫЙ НАСОС	
	90229206	O	O	O	O	&C60		2			ВЕНТИЛЯТОР	
	90244312	O	O	O	O	&C60		1			КОНДИЦИОНЕР И ВЕНТИЛЯТОР	
	94788146	S	S	S	S			1			СТЕКЛООЧИСТИТЕЛЬ	
	96116223	S	S	S	S			1			АНТИОБЛЕДИНИТЕЛЬ	
	[04]	(P) МОДУЛЯТОР ЗВУКОВОЙ									*(A) MODULE-CHIME BELL*	
	96194124	S	S	S	S			1		960630		
Y	96222776	S	S	S	S			1	961001	990124		CX
Y	96208850	S	S	S	S			1	990125			
	[05]	(P) РЕЛЕ СИГНАЛА ПОВОРОТА									*(A) BLINKER UNIT*	
	90057384-A	S	S	S	S			1		971203	2/4X21W	
Y	96312545	S	S	S	S			1	971204		2/4X21W	

ВЗАИМОЗАМЕНЯЕМОСТЬ	МОДЕЛЬ	РЕГИОН ЭКСПЛУАТАЦИИ
Y = ДЕТАЛИ ВЗАИМОЗАМЕНЯЕМЫ	I = GL (SOHC)	E01 = ОБЩИЙ
N = ДЕТАЛИ НЕ ВЗАИМОЗАМЕНЯЕМЫ	II = GLE (SOHC)	E92 = РОССИЯ (Leaded)
O = НОВАЯ ВМЕСТО СТАРОЙ	III = GL (DOHC)	E93 = РОССИЯ (Unleaded)
	IV = GLE (DOHC)	

5710 ЭЛЕКТРИЧЕСКАЯ ПРОВОДКА АВТОМОБИЛЯ

WIRING HARNESS

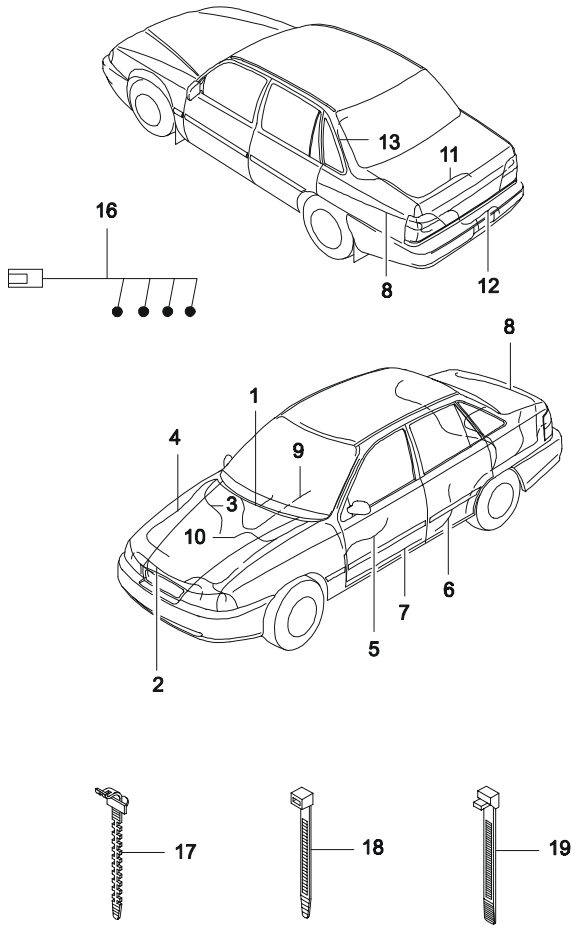

ВЗТ	№ ПОЗИЦИИ / НОМЕР ДЕТАЛИ	МОДЕЛЬ I	II	III	IV	НАИМЕНОВАНИЕ / КОМПЛЕКТАЦИЯ	Л/П	КОЛ	П/Э С	П/Э ПО	ПРИМЕЧАНИЕ	КОД/Д
	[01]	(P) ЖГУТ ПАНЕЛИ ПРИБОРОВ							*(A) WIRING-INSTRUMENT PANEL*			
	96224593	S	S	S	S	-T97		1		960530		
Y	96244259	S	S	S	S	-T97		1	960601			
	96244259	-	S	-	S	&T97		1	961123	970430	E92,E93	
N	96211936	-	S	-	S	&T97		1	970501		E92,E93	
	[02]	(P) ЖГУТ ПЕРЕДНИЙ							*(A) WIRING-FRONT*			
	96213966	O	O	-	-	-C60-HL4-T97		1		960630	E01	
N	96227945	O	O	-	-	-C60-HL4-T97		1	960701	980909	E01	
N	96245064	O	O	-	-	-C60-HL4-T97		1	980910		E01	
	96213954	O	O	-	-	&C60-HL4-T97		1		960630	E01	
N	96227936	O	O	-	-	&C60-HL4-T97		1	960701		E01	
	96227943	S	-	-	-	&C59&HL4-T97		1	970101	970331	E01	ZK
N	96245064	S	-	-	-	&C59&HL4-T97		1	970401		E01	YN
	96227934	O	-	-	-	&C60&HL4-T97		1	970101	970331	E01	ZA
N	96245057	O	-	-	-	&C60&HL4-T97		1	970401		E01	YE
	96227942	-	S	-	-	&C59&HL4&T97		1	970601	980616	E92,E93	ZJ
N	96245063	-	S	-	-	&C59&HL4&T97		1	980617		E92,E93	YM
	96227935	-	O	-	-	&C60&HL4&T97		1	970501	980218	E92,E93	ZB
N	96245058	-	O	-	-	&C60&HL4&T97		1	980219		E92,E93	YG
	96491678	-	-	S	S	&C59&HL4-T97		1	020801		E01	Y3
	96491676	-	-	O	O	&C60&HL4-T97		1	020801		E01	Y1
	96491677	-	-	S	S	&C59&HL4&T97		1	020801		E92,E93	YY
	96245071	-	-	O	O	&C60&HL4&T97		1	020801		E92,E93	XY
	[03]	(P) ЖГУТ ДВИГАТЕЛЯ							*(A) WIRING-ENGINE*			
	96215527	S	S	S	S			1			E01,E92	
	96233606	S	S	S	S			1	010501		E93	
	[04]	(P) ЖГУТ ИНЖЕКТОРОВ							*(A) WIRING-INJECTION*			
	96213994	S	S	-	-	&NM7		1			E01,E92	Y4
	96213993	S	S	-	-	&NN6		1	010501		E93	Y3

ВЗАИМОЗАМЕНЯЕМОСТЬ	МОДЕЛЬ	РЕГИОН ЭКСПЛУАТАЦИИ
Y = ДЕТАЛИ ВЗАИМОЗАМЕНЯЕМЫ	I = GL (SOHC)	E01 = ОБЩИЙ
N = ДЕТАЛИ НЕ ВЗАИМОЗАМЕНЯЕМЫ	II = GLE (SOHC)	E92 = РОССИЯ (Leaded)
O = НОВАЯ ВМЕСТО СТАРОЙ	III = GL (DOHC)	E93 = РОССИЯ (Unleaded)
	IV = GLE (DOHC)	

5710 ЭЛЕКТРИЧЕСКАЯ ПРОВОДКА АВТОМОБИЛЯ

WIRING HARNESS

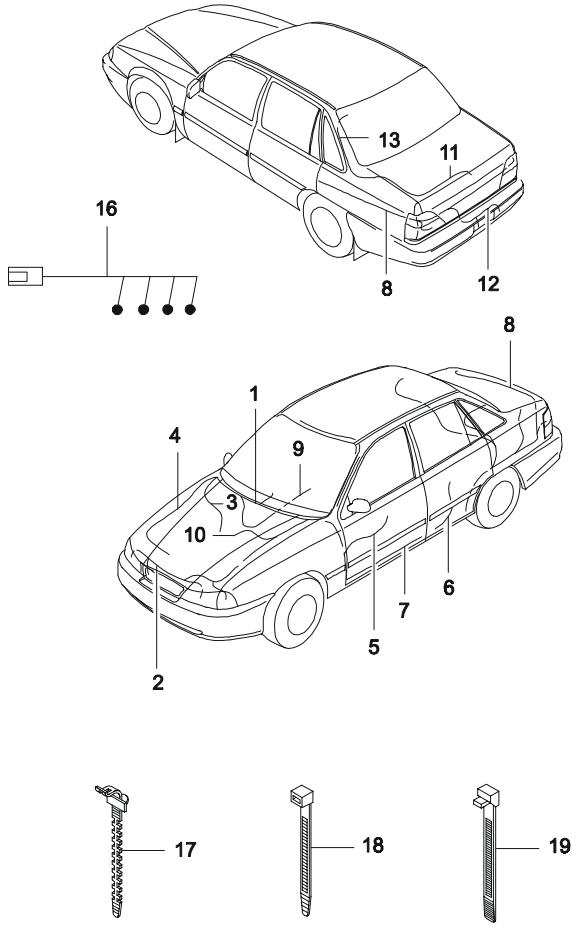

ВЗТ	№ ПОЗИЦИИ / НОМЕР ДЕТАЛИ	МОДЕЛЬ I	II	III	IV	КОМПЛЕКТАЦИЯ	Л/П	КОЛ	П/Э С	П/Э ПО	ПРИМЕЧАНИЕ	КОД/Д
	96246477	-	-	O	O	&C59&NM7		1	020801		E01,E92	S3
	96238827	-	-	O	O	&C60&NM7		1	020801		E01,E92	SY
	96291269	-	-	O	O	&C59&NN6		1	020801		E93	S1
	96238822	-	-	O	O	&C60&NN6		1	020801		E93	SU
	[05]	(P) ЖГУТ ПЕРЕДНЕЙ ДВЕРИ									*(A) WIRING-FRONT DOOR*	
	96186975	-	S	-	S	-AU3	Л	1				
	96186979	-	S	-	S	-AU3	П	1				
	96192536	-	O	-	O	&AU3	Л	1	970501			TR
	96186978	-	O	-	O	&AU3	П	1	970501			TK
	[06]	(P) ЖГУТ ЗАДНЕЙ ДВЕРИ									*(A) WIRING-REAR DOOR*	
	96215547	-	S	-	S	-AU3		2				RB
	96215546	-	O	-	O	&AU3		2	970501			RA
	[07]	(P) ЖГУТ ПОЛА									*(A) WIRING-FLOOR*	
	96227958	S	-	-	-	-A30-AU3		1		001031		LH
N	96281906	S	-	-	-	-A30-AU3		1	001101			NH
	96227952	-	S	-	S	&A31-AU3		1				LA
	96227953	-	O	-	O	&A31&AU3		1	970501			LB
	[08]	(P) ЖГУТ ЗАДКА									*(A) WIRING-REAR BODY*	
	96208349	S	-	-	-			1			E01	RC
	96189430	-	S	-	S			1			E01	RB
	96210248	S	-	S	-			1	010501		E92,E93	
	96210247	-	S	-	S			1	020801		E92,E93	
	[09]	(P) ЖГУТ ЦЕНТРАЛЬНОЙ КОНСОЛИ									*(A) WIRING-CENTER CONSOLE*	
	96147987	S	S	-	-			1		960630		
N	96230939	S	S	-	-			1	960701			
Y	96284712	S	S	S	S			1	001107			
	[10]	(P) ЖГУТ АККУМУЛЯТОРНОЙ БАТАРЕИ									*(A) WIRING HARNESS-BATTERY*	
	96238825	-	-	S	S			1	020801			
	[11]	(P) ЖГУТ ОТКРЫВАНИЯ БАГАЖНИКА									*(A) WIRING-AUTO TRUNK*	
	96175873	S	S	S	S			1				

ВЗАИМОЗАМЕНЯЕМОСТЬ	МОДЕЛЬ	РЕГИОН ЭКСПЛУАТАЦИИ
Y = ДЕТАЛИ ВЗАИМОЗАМЕНЯЕМЫ	I = GL (SOHC)	E01 = ОБЩИЙ
N = ДЕТАЛИ НЕ ВЗАИМОЗАМЕНЯЕМЫ	II = GLE (SOHC)	E92 = РОССИЯ (Leaded)
O = НОВАЯ ВМЕСТО СТАРОЙ	III = GL (DOHC)	E93 = РОССИЯ (Unleaded)
	IV = GLE (DOHC)	

5710 ЭЛЕКТРИЧЕСКАЯ ПРОВОДКА АВТОМОБИЛЯ

WIRING HARNESS

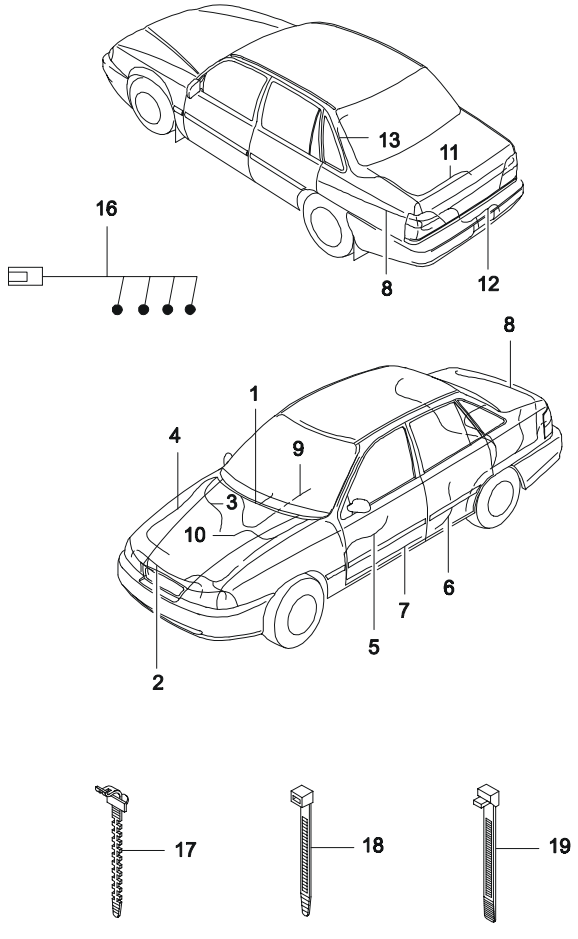

№ ПОЗИЦИИ / НОМЕР ДЕТАЛИ	МОДЕЛЬ I	II	III	IV	НАИМЕНОВАНИЕ / КОМПЛЕКТАЦИЯ	Л/П	КОЛ	П/Э С	П/Э ПО	ПРИМЕЧАНИЕ	КОД/Д
[12]					(P) ЖГУТ ОСВЕЩЕНИЯ НОМЕРНОГО ЗНАКА					*(A) WIRING-REAR END PANEL*	
96175877	S	S	S	S			1				
[13]					(P) ЖГУТ АНТИОБЛЕДЕНИТЕЛЯ					*(A) WIRE-BACK WINDOW HEATED*	
90239286	S	S	S	S		Л	1				
90239287	S	S	S	S		П	1				
[17]					(P) ЗАЖИМ ЖГУТА					*(A) STRAP-MOUNTING*	
90061222	S	S	S	S			3			L=50	
90138193	S	S	S	S			1			L=122	
[18]					(P) ЗАЖИМ ЖГУТА					*(A) STRAP-MOUNTING*	
09279238	S	S	S	S			1			L=149	
09275821	S	S	S	S			1			L=250	
[19]					(P) ЗАЖИМ ЖГУТА					*(A) STRAP-MOUNTING*	
90039907	S	S	S	S			1			L=255	

ВЗАИМОЗАМЕНЯЕМОСТЬ	МОДЕЛЬ	РЕГИОН ЭКСПЛУАТАЦИИ
Y = ДЕТАЛИ ВЗАИМОЗАМЕНЯЕМЫ	I = GL (SOHC)	E01 = ОБЩИЙ
N = ДЕТАЛИ НЕ ВЗАИМОЗАМЕНЯЕМЫ	II = GLE (SOHC)	E92 = РОССИЯ (Leaded)
O = НОВАЯ ВМЕСТО СТАРОЙ	III = GL (DOHC)	E93 = РОССИЯ (Unleaded)
	IV = GLE (DOHC)	