3 СЦЕПЛЕНИЕ И ТРАНСМИССИЯ

3110 НАЖИМНОЙ И ВЕДОМЫЙ ДИСКИ СЦЕПЛЕНИЯ

3120 ГИДРАВЛИЧЕСКИЙ ПРИВОД СЦЕПЛЕНИЯ

3130 ПЕДАЛЬ СЦЕПЛЕНИЯ

3210 МЕХАНИЧЕСКАЯ КОРОБКА ПЕРЕДАЧ

3220 ЧАСТИ ПРИВОДА УПРАВЛЕНИЯ КПП

3230 МЕХАНИЗМ КОРОБКИ ПЕРЕМЕННЫХ ПЕРЕДАЧ

3240 РЕВЕРС И ОБГОННАЯ ШЕСТЕРНЯ

3250 КОРПУС ПОДШИПНИКОВ

3260 МЕХАНИЗМ УПРАВЛЕНИЯ КОРОБКОЙ ПЕРЕДАЧ

3270 РЕДУКТОР

3910 МЕХАНИЗ ПРИВОДА ПЕРЕКЛЮЧЕНИЯ ПЕРЕДАЧ

3110 НАЖИМНОЙ И ВЕДОМЫЙ ДИСКИ СЦЕПЛЕНИЯ

CLUTCH COVER & DISC

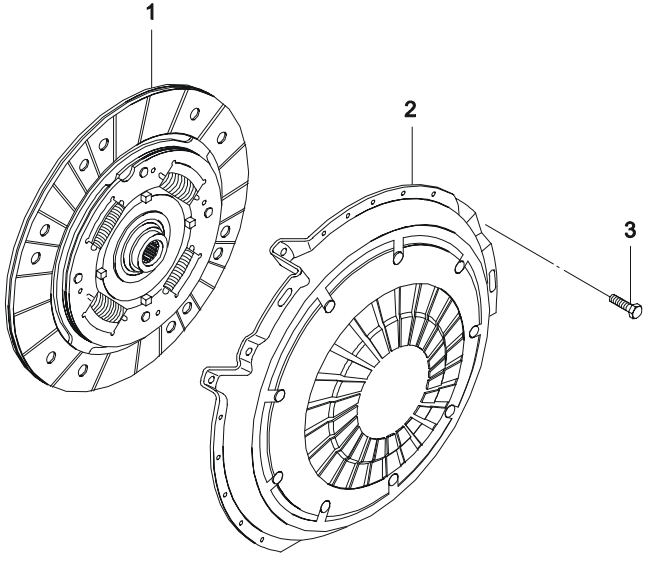

ВЗТ	№ ПОЗИЦИИ / НОМЕР ДЕТАЛИ	МОДЕЛЬ I	II	III	IV	НАИМЕНОВАНИЕ / КОМПЛЕКТАЦИЯ	Л/П	КОЛ	П/Э С	ПО	ПРИМЕЧАНИЕ	КОД/Д
	[01]					(P) ДИСК ВЕДОМЫЙ СЦЕПЛЕНИЯ					*(A) DISC-CLUTCH*	
	96343034	S	S	-	-			1				
	96337259	-	-	S	S			1	020801			
	[02]					(P) ДИСК НАЖИМНОЙ СЦЕПЛЕНИЯ					*(A) COVER-CLUTCH*	
	96343035	S	S	-	-			1				
	96286784	-	-	S	S			1	020801			
	[03]					(P) БОЛТ ШЕСТИГРАННЫЙ					*(A) BOLT-HEXAGONAL*	
	09100-07001	S	S	S	S			6				

ВЗАИМОЗАМЕНЯЕМОСТЬ	МОДЕЛЬ	РЕГИОН ЭКСПЛУАТАЦИИ
Y = ДЕТАЛИ ВЗАИМОЗАМЕНЯЕМЫ	I = GL (SOHC)	E01 = ОБЩИЙ
N = ДЕТАЛИ НЕ ВЗАИМОЗАМЕНЯЕМЫ	II = GLE (SOHC)	E92 = РОССИЯ (Leaded)
O = НОВАЯ ВМЕСТО СТАРОЙ	III = GL (DOHC)	E93 = РОССИЯ (Unleaded)
	IV = GLE (DOHC)	

3120 ГИДРАВЛИЧЕСКИЙ ПРИВОД СЦЕПЛЕНИЯ

HYDRAULIC CLUTCH

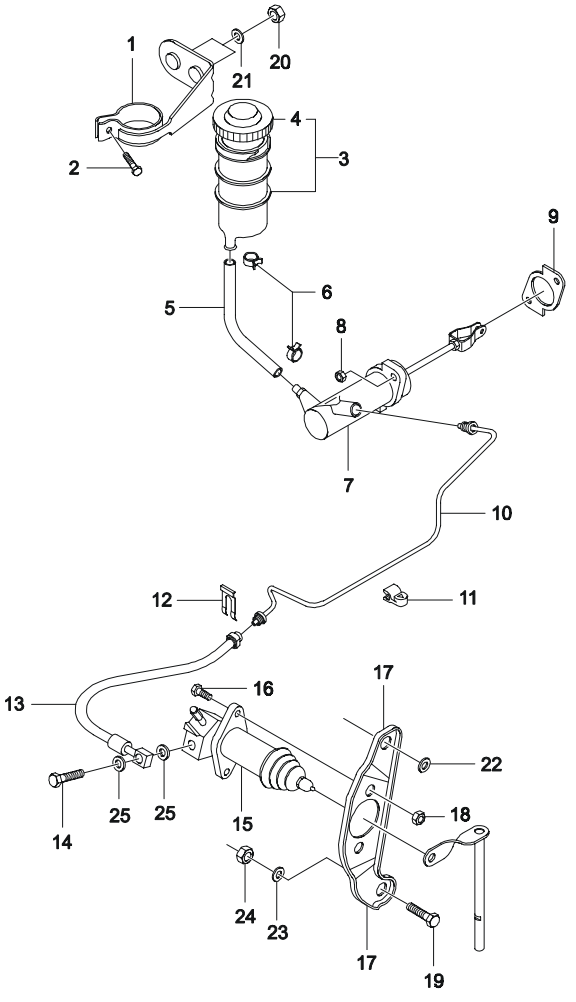

ВЗТ	№ ПОЗИЦИИ / НОМЕР ДЕТАЛИ	МОДЕЛЬ I	II	III	IV	НАИМЕНОВАНИЕ / КОМПЛЕКТАЦИЯ	Л/П	КОЛ	П/Э С	ПО	ПРИМЕЧАНИЕ	КОД/Д
	[01]					(P) КРОНШТЕЙН БАЧКА ПРИВОДА СЦЕПЛЕНИЯ					*(A) BRACKET-RESERVOIR*	
	96159017	S	S	S	S	&CLH		1				
	[02]					(P) ВИНТ					*(A) SCREW*	
	11072503	S	S	S	S	&CLH		1			M6X10Z2	
	[03]					(P) БАЧОК ПРИВОДА СЦЕПЛЕНИЯ					*(A) RESERVOIR-HYDRAULIC CLUTCH*	
	96157626	S	S	S	S	&CLH		1				
	[04]					(P) КРЫШКА БАЧКА СЦЕПЛЕНИЯ					*(A) CAP-RESERVOIR*	
	96159108	S	S	S	S	&CLH		1				
	[05]					(P) ШЛАНГ К БАЧКУ					*(A) HOSE-RESERVOIR*	
	96157629	S	S	S	S	&CLH		1				
	[06]					(P) ХОМУТ					*(A) CLIP*	
	09401-15403	S	S	S	S	&CLH		2				
	[07]					(P) ЦИЛИНДР ГЛАВНЫЙ ПРИВОДА СЦЕПЛЕНИЯ					*(A) CYLINDER-MASTER*	
	96167964	S	S	S	S	&CLH		1				
	96297178	S	S	S	S	&CLH		1				
	[08]					(P) ГАЙКА					*(A) NUT*	
	11061934	S	S	S	S	&CLH		2			M8X1.25	
	[09]					(P) ПРОКЛАДКА					*(A) GASKET*	
	96157613	S	S	S	S	&CLH		1				
	[10]					(P) ТРУБКА ПРИВОДА ГИДРАВЛИКИ СЦЕПЛЕНИЯ					*(A) PIPE-HYDRAULIC CLUTCH*	
	96180477	S	S	S	S	&CLH		1				
	[11]					(P) ЗАЖИМ					*(A) CLIP*	
	96180752	S	S	S	S	&CLH		1				
	[12]					(P) ЗАЖИМ					*(A) CLIP*	
	96144733	S	S	S	S	&CLH		1				
	[13]					(P) ШЛАНГ ПРИВОДА ГИДРАВЛИКИ СЦЕПЛЕНИЯ					*(A) HOSE-HYDRAULIC CLUTCH*	
	96183757	S	S	S	S	&CLH		1				

ВЗАИМОЗАМЕНЯЕМОСТЬ	МОДЕЛЬ	РЕГИОН ЭКСПЛУАТАЦИИ
Y = ДЕТАЛИ ВЗАИМОЗАМЕНЯЕМЫ	I = GL (SOHC)	E01 = ОБЩИЙ
N = ДЕТАЛИ НЕ ВЗАИМОЗАМЕНЯЕМЫ	II = GLE (SOHC)	E92 = РОССИЯ (Leaded)
O = НОВАЯ ВМЕСТО СТАРОЙ	III = GL (DOHC)	E93 = РОССИЯ (Unleaded)
	IV = GLE (DOHC)	

3120 ГИДРАВЛИЧЕСКИЙ ПРИВОД СЦЕПЛЕНИЯ

HYDRAULIC CLUTCH

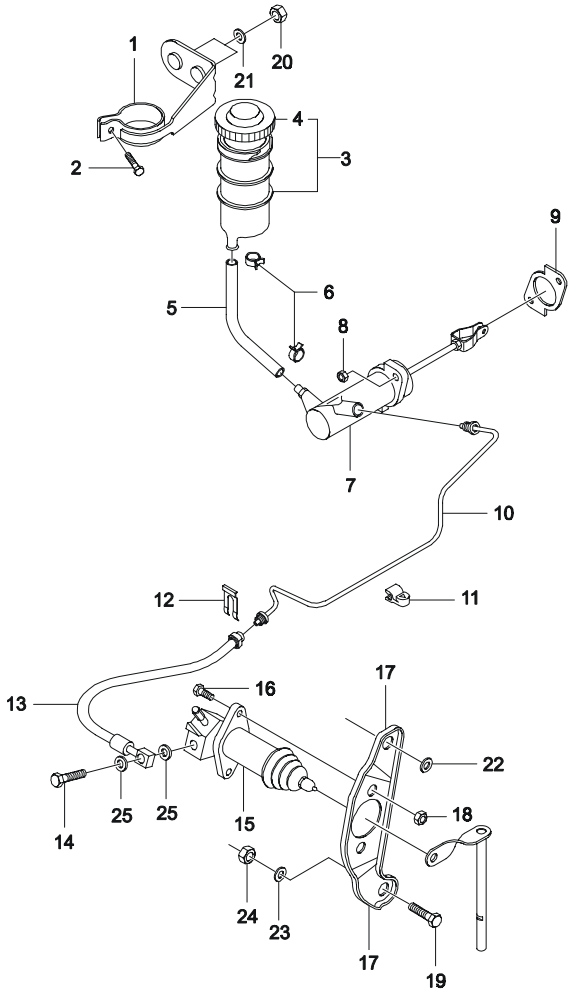

ВЗТ	№ ПОЗИЦИИ / НОМЕР ДЕТАЛИ	МОДЕЛЬ I	II	III	IV	КОМПЛЕКТАЦИЯ	Л/П	КОЛ	П/Э С	ПО	ПРИМЕЧАНИЕ	КОД/Д
	[14]	(P) ВИНТ КРЕПЛЕНИЯ ШЛАНГА							(A) SCREW-HOSE&CYLINDER			
	96162279	S	S	S	S	&CLH		1		961231		
Y	09360-10001	S	S	S	S	&CLH		1	970101			
	[15]	(P) ЦИЛИНДР ПРИВОДА ВЫКЛЮЧЕНИЯ СЦЕПЛЕНИЯ							(A) CYLINDER-RELEASE			
	96159109	S	S	S	S	&CLH		1		961231		
Y	96184047	S	S	S	S	&CLH		1	970101			
	[16]	(P) БОЛТ							(A) BOLT			
	09106-08001	S	S	S	S	&CLH		2				
	[17]	(P) КРОНШТЕЙН КРЕПЛЕНИЯ ЦИЛИНДРА							(A) BRACKET-RELEASE CYLINDER			
	96243477	S	S	S	S	&CLH		1				
	[18]	(P) ГАЙКА							(A) NUT			
	11060354	S	S	S	S	&CLH		1		990531	M12X1.75	
Y	08311-18123	S	S	S	S	&CLH		1	990601		M12X1.75	
	[19]	(P) ВИНТ							(A) SCREW			
	96165016	S	S	S	S	&CLH		1		990817		
Y	09100-12001	S	S	S	S	&CLH		1	990818			
	[20]	(P) ГАЙКА							(A) NUT			
	11011419	S	S	S	S	&CLH		2			M6	
Y	08316-25063	S	S	S	S	&CLH		2			M6X0.8	
	[21]	(P) ШАЙБА							(A) WASHER			
	11035613	S	S	S	S	&CLH		2		961231	6.4	
Y	09160-06002	S	S	S	S	&CLH		2	970101		6.4	
	[22]	(P) ШАЙБА ПРУЖИННАЯ							(A) WASHER-SPRING			
	9091506120	S	S	S	S	&CLH		1		991025	21.9	
Y	08321-31123	S	S	S	S	&CLH		1	991026		21.9	
	[23]	(P) ШАЙБА							(A) WASHER			
	90220930	S	S	S	S	&CLH		1		991025	23	
Y	08322-11123	S	S	S	S	&CLH		1	991026		23	
	[24]	(P) ГАЙКА							(A) NUT			

ВЗАИМОЗАМЕНЯЕМОСТЬ	МОДЕЛЬ	РЕГИОН ЭКСПЛУАТАЦИИ
Y = ДЕТАЛИ ВЗАИМОЗАМЕНЯЕМЫ	I = GL (SOHC)	E01 = ОБЩИЙ
N = ДЕТАЛИ НЕ ВЗАИМОЗАМЕНЯЕМЫ	II = GLE (SOHC)	E92 = РОССИЯ (Leaded)
O = НОВАЯ ВМЕСТО СТАРОЙ	III = GL (DOHC)	E93 = РОССИЯ (Unleaded)
	IV = GLE (DOHC)	

3120 ГИДРАВЛИЧЕСКИЙ ПРИВОД СЦЕПЛЕНИЯ

HYDRAULIC CLUTCH

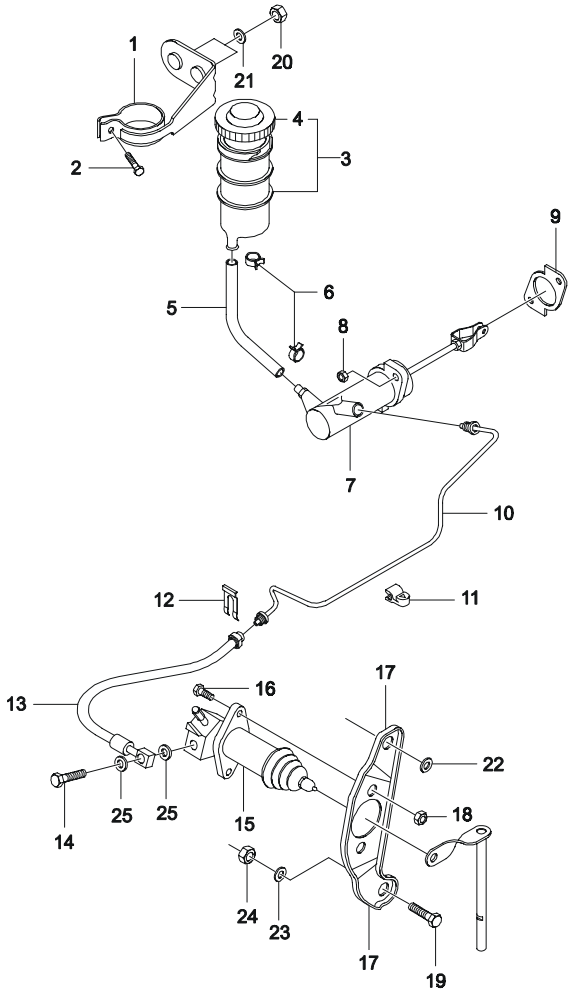

ВЗТ	№ ПОЗИЦИИ / НОМЕР ДЕТАЛИ	МОДЕЛЬ I	II	III	IV	НАИМЕНОВАНИЕ / КОМПЛЕКТАЦИЯ	Л/П	КОЛ	П/Э С	ПО	ПРИМЕЧАНИЕ	КОД/Д
	11060354	S	S	S	S	&CLH		1			M12X1.75	
	08311-18123	S	S	S	S	&CLH		1			M12X1.75	
	[25]	(P) ШАЙБА									*(A) WASHER-PLAIN*	
	90193258	S	S	S	S	&CLH		2		961031	10X15	
Y	09160-10002	S	S	S	S	&CLH		2	961101		10X15	

ВЗАИМОЗАМЕНЯЕМОСТЬ	МОДЕЛЬ	РЕГИОН ЭКСПЛУАТАЦИИ
Y = ДЕТАЛИ ВЗАИМОЗАМЕНЯЕМЫ	I = GL (SOHC)	E01 = ОБЩИЙ
N = ДЕТАЛИ НЕ ВЗАИМОЗАМЕНЯЕМЫ	II = GLE (SOHC)	E92 = РОССИЯ (Leaded)
O = НОВАЯ ВМЕСТО СТАРОЙ	III = GL (DOHC)	E93 = РОССИЯ (Unleaded)
	IV = GLE (DOHC)	

3130 ПЕДАЛЬ СЦЕПЛЕНИЯ

CLUTCH PEDAL

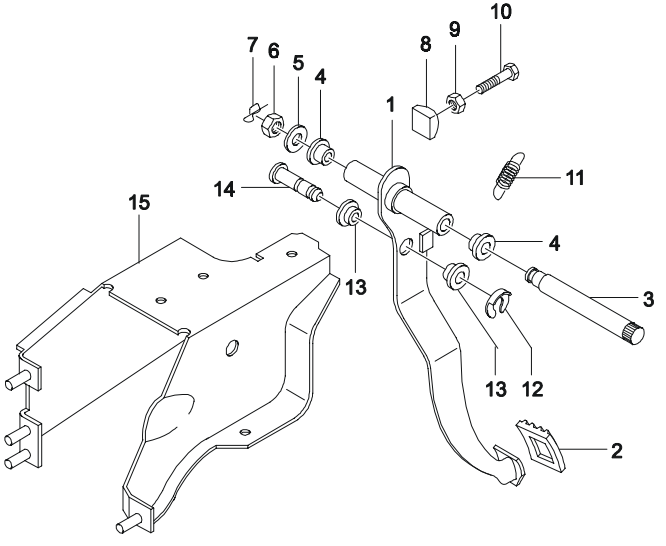

ВЗТ	№ ПОЗИЦИИ / НОМЕР ДЕТАЛИ	МОДЕЛЬ I	II	III	IV	НАИМЕНОВАНИЕ: КОМПЛЕКТАЦИЯ	Л/П	КОЛ	П/Э С	ПО	ПРИМЕЧАНИЕ	КОД/Д
	[01] 96157606	S	S	S	S	(P) ПЕДАЛЬ ПРИВОДА СЦЕПЛЕНИЯ		1			(A) PEDAL-CLUTCH	PH
	[02] 90105172	S	S	S	S	(P) НАКЛАДКА ПЕДАЛИ СЦЕПЛЕНИЯ		1			(A) PAD-CLUTCH PEDAL	
	[03] 96181638	S	S	S	S	(P) ВАЛ ПЕДАЛИ СЦЕПЛЕНИЯ		1			(A) SHAFT-PEDAL MOUNTING	
	[04] 09306-14001	S	S	S	S	(P) ВТУЛКА ПЕДАЛИ СЦЕПЛЕНИЯ		2			(A) BUSHING-CLUTCH PEDAL	
	[05] 11010023	S	S	S	S	(P) ШАЙБА		1			(A) WASHER 10.5	
	08321-31103	S	S	S	S			1			10.5	
	[06] 11040941	S	S	S	S	(P) ГАЙКА		1			(A) NUT M10	
	[07] 90105504	S	S	S	S	(P) КОЛЬЦО ПРУЖИННОЕ		1			(A) SPRING-RETAINING	
	[08] 96157634	S	S	S	S	(P) ПОДУШКА ПЕДАЛИ СЦЕПЛЕНИЯ		1			(A) BUFFER-CLUTCH PEDAL	
	[09] 11040197	S	S	S	S	(P) ГАЙКА		1			(A) NUT M8X1.25	
	[10] 11041091	S	S	S	S	(P) БОЛТ		1			(A) BOLT M8X1.25	
	[11] 96180059	S	S	S	S	(P) ПРУЖИНА ОТТЯЖНАЯ		1			(A) SPRING-RETURN	
	[12] 11061021	S	S	S	S	(P) ШАЙБА СТОПОРНАЯ		1			(A) WASHER-LOCKING 8	
	08332-21089	S	S	S	S			1			E-TYPE	
	[13] 09306-10003	S	S	S	S	(P) ВТУЛКА ПЕДАЛИ СЦЕПЛЕНИЯ		1			(A) BUSHING-CLUTCH PEDAL	
	[14] 08984788	S	S	S	S	(P) ПАЛЕЦ ТОЛКАТЕЛЯ ПОРШНЯ		1			(A) BOLT-PISTON ROD	

ВЗАИМОЗАМЕНЯЕМОСТЬ	МОДЕЛЬ	РЕГИОН ЭКСПЛУАТАЦИИ
Y = ДЕТАЛИ ВЗАИМОЗАМЕНЯЕМЫ	I = GL (SOHC)	E01 = ОБЩИЙ
N = ДЕТАЛИ НЕ ВЗАИМОЗАМЕНЯЕМЫ	II = GLE (SOHC)	E92 = РОССИЯ (Leaded)
O = НОВАЯ ВМЕСТО СТАРОЙ	III = GL (DOHC)	E93 = РОССИЯ (Unleaded)
	IV = GLE (DOHC)	

3130 ПЕДАЛЬ СЦЕПЛЕНИЯ

CLUTCH PEDAL

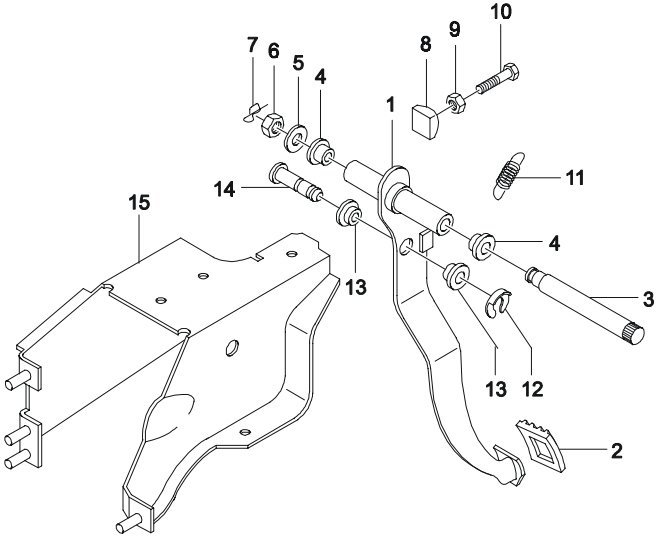

ВЗТ	№ ПОЗИЦИИ / НОМЕР ДЕТАЛИ	МОДЕЛЬ I	II	III	IV	НАИМЕНОВАНИЕ / КОМПЛЕКТАЦИЯ	Л/П	КОЛ	П/Э С	ПО	ПРИМЕЧАНИЕ	КОД/Д
	09208-10001	S	S	S	S			1				
	[15]	(P) КРОНШТЕЙН КРЕПЛЕНИЯ ПЕДАЛИ СЦЕПЛЕНИЯ									*(A) BRACE-CLUTCH PEDAL MOUNT*	
	96157601	S	S	S	S			1				

ВЗАИМОЗАМЕНЯЕМОСТЬ	МОДЕЛЬ	РЕГИОН ЭКСПЛУАТАЦИИ
Y = ДЕТАЛИ ВЗАИМОЗАМЕНЯЕМЫ	I = GL (SOHC)	E01 = ОБЩИЙ
N = ДЕТАЛИ НЕ ВЗАИМОЗАМЕНЯЕМЫ	II = GLE (SOHC)	E92 = РОССИЯ (Leaded)
O = НОВАЯ ВМЕСТО СТАРОЙ	III = GL (DOHC)	E93 = РОССИЯ (Unleaded)
	IV = GLE (DOHC)	

3210 МЕХАНИЧЕСКАЯ КОРОБКА ПЕРЕДАЧ

MANUAL TRANSAXLE

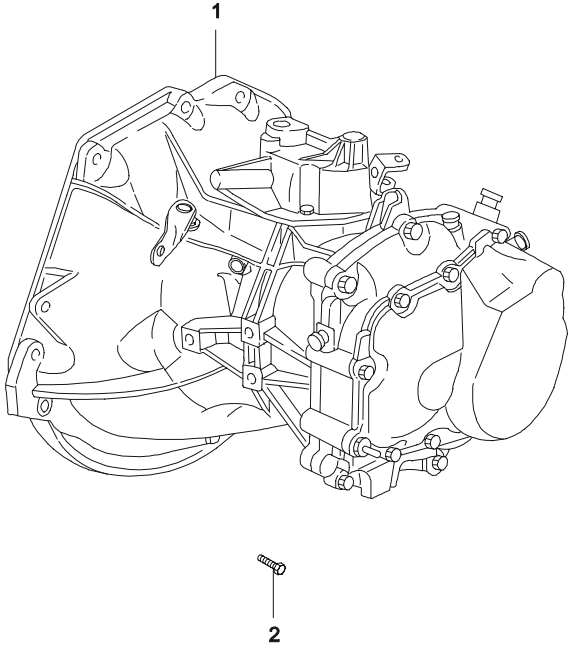

ВЗТ	№ ПОЗИЦИИ / НОМЕР ДЕТАЛИ	МОДЕЛЬ I	II	III	IV	НАИМЕНОВАНИЕ / КОМПЛЕКТАЦИЯ	Л/П	КОЛ	П/Э С	ПО	ПРИМЕЧАНИЕ	КОД/Д
	[01]	(P) КОРОБКА ПЕРЕМЕННЫХ ПЕРЕДАЧ							(A) TRANSAXLE A-GEARSHIFT			
	96222348	S	S	-	-	&CLH&EEC		1		980302	П/ОТНОШЕНИЕ=3.941	
	С КРЫШКОЙ ОТСЕКА СЦЕПЛЕНИЯ											
O	96242762	S	S	-	-	&CLH&EEC		1	980303		П/ОТНОШЕНИЕ=3.944	VG
	БЕЗ КРЫШКИ ОТСЕКА СЦЕПЛЕНИЯ											
	96243090	-	-	S	S	&CLH&G41&M79		1	020801		П/ ОТНОШЕНИЕ=4.176	XG
	БЕЗ КРЫШКИ ОТСЕКА СЦЕПЛЕНИЯ											
	[02]	(P) ВИНТ							(A) SCREW			
	11055766	S	S	S	S			6		961031	M12X45	
Y	09100-12002	S	S	S	S			6	961101	030408	M12X45	
Y	94500860	S	S	S	S			6	030409		M12X45	

ВЗАИМОЗАМЕНЯЕМОСТЬ	МОДЕЛЬ	РЕГИОН ЭКСПЛУАТАЦИИ
Y = ДЕТАЛИ ВЗАИМОЗАМЕНЯЕМЫ	I = GL (SOHC)	E01 = ОБЩИЙ
N = ДЕТАЛИ НЕ ВЗАИМОЗАМЕНЯЕМЫ	II = GLE (SOHC)	E92 = РОССИЯ (Leaded)
O = НОВАЯ ВМЕСТО СТАРОЙ	III = GL (DOHC)	E93 = РОССИЯ (Unleaded)
	IV = GLE (DOHC)	

3220 ЧАСТИ ПРИВОДА УПРАВЛЕНИЯ КПП

TRANSAXLE RELATED PARTS

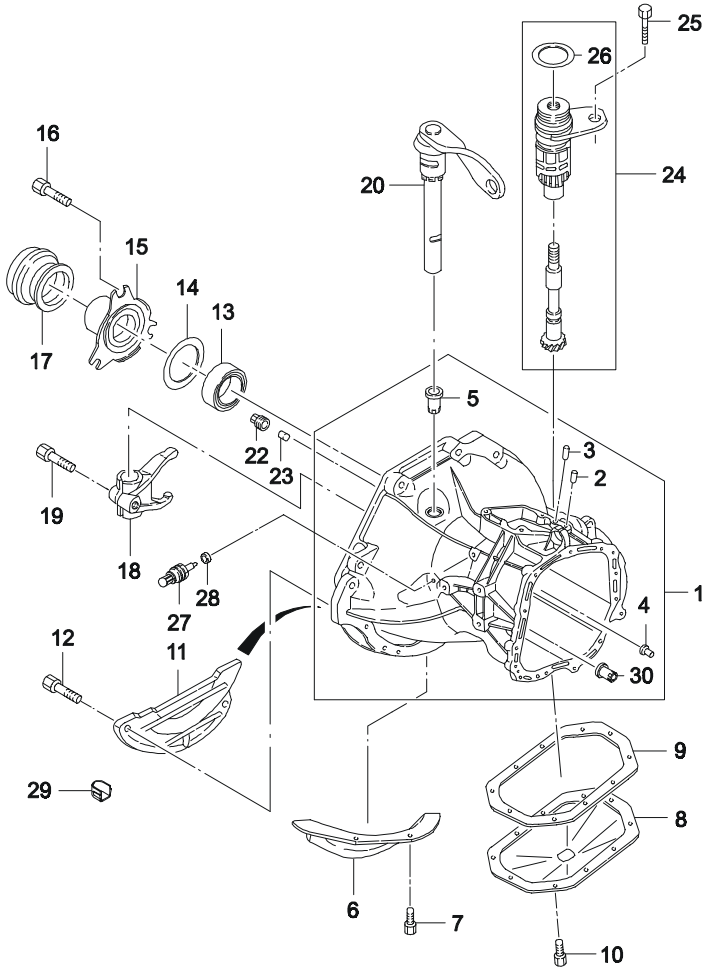

ВЗТ	№ ПОЗИЦИИ / НОМЕР ДЕТАЛИ	МОДЕЛЬ I	II	III	IV	НАИМЕНОВАНИЕ / КОМПЛЕКТАЦИЯ	Л/П	КОЛ	П/Э С	П/Э ПО	ПРИМЕЧАНИЕ	КОД/Д
	[01]					(P) КАРТЕР КПП					*(A) CASE A-TRANSAXLE*	
	K90375355W	S	S	S	S			1				
	96215991	S	S	S	S			1		980120	С КРШИКОЙ ОТСЕКА СЦЕПЛЕНИЯ	
N	96216453	S	S	S	S			1	980121		БЕЗ КРЫШКИ ОТСЕКА СЦЕПЛЕНИЯ	
	[02]					(P) ПАЛЕЦ УСТАНОВОЧНЫЙ					*(A) PIN-DOWEL*	
	90147339	S	S	S	S			1				
	[03]					(P) ПАЛЕЦ УСТАНОВОЧНЫЙ					*(A) PIN-DOWEL*	
	90065583	S	S	S	S			2				
	[04]					(P) МУФТА МАСЛОПРИТОКА ВТОРИЧНОГО ВАЛА					*(A) SLEEVE-MAINSHAFT OIL DUCT*	
	90121130	S	S	S	S			1				
	[05]					(P) ВТУЛКА ОТЖИМНОГО РЫЧАГА					*(A) BUSHING-CLUTCH SHAFT*	
	90305912	S	S	S	S			2		980431		
O	96285014	S	S	S	S			2	980501			
	[06]					(P) КРЫШКА ОТСЕКА СЦЕПЛЕНИЯ					*(A) COVER-CLUTCH HOUSING*	
	96183990	S	S	-	-			1		980303		
	[07]					(P) ВИНТ ШЕСТИГРАННЫЙ					*(A) SCREW-HEXAGON HEAD*	
	90344804	S	S	-	-			3		980303	M7X12	
Y	09103-07001	S	S	-	-			3	961201	980303	M7X12	
	[08]					(P) КРЫШКА МЕХАНИЗМА РЕДУКТОРА					*(A) COVER-DIFFERENTIAL GEAR*	
	90305635	S	S	S	S			1				
	[09]					(P) ПРОКЛАДКА КРЫШКИ МЕХАНИЗМА РЕДУКТОРА					*(A) GASKET-DIFFERENTIAL GEAR COVER*	
	96179241	S	S	S	S			1				
	[10]					(P) БОЛТ ШЕСТИГРАННЫЙ					*(A) BOLT-HEXAGON FLANGE*	
	09103-08028	S	S	S	S			10			M8X18	
	[11]					(P) КРЫШКА КАРТЕРА КПП					*(A) COVER-TRANSMISSION CASE*	
	96079170	S	S	S	S			1		980415		

ВЗАИМОЗАМЕНЯЕМОСТЬ	МОДЕЛЬ	РЕГИОН ЭКСПЛУАТАЦИИ
Y = ДЕТАЛИ ВЗАИМОЗАМЕНЯЕМЫ	I = GL (SOHC)	E01 = ОБЩИЙ
N = ДЕТАЛИ НЕ ВЗАИМОЗАМЕНЯЕМЫ	II = GLE (SOHC)	E92 = РОССИЯ (Leaded)
O = НОВАЯ ВМЕСТО СТАРОЙ	III = GL (DOHC)	E93 = РОССИЯ (Unleaded)
	IV = GLE (DOHC)	

3220 ЧАСТИ ПРИВОДА УПРАВЛЕНИЯ КПП

TRANSAXLE RELATED PARTS

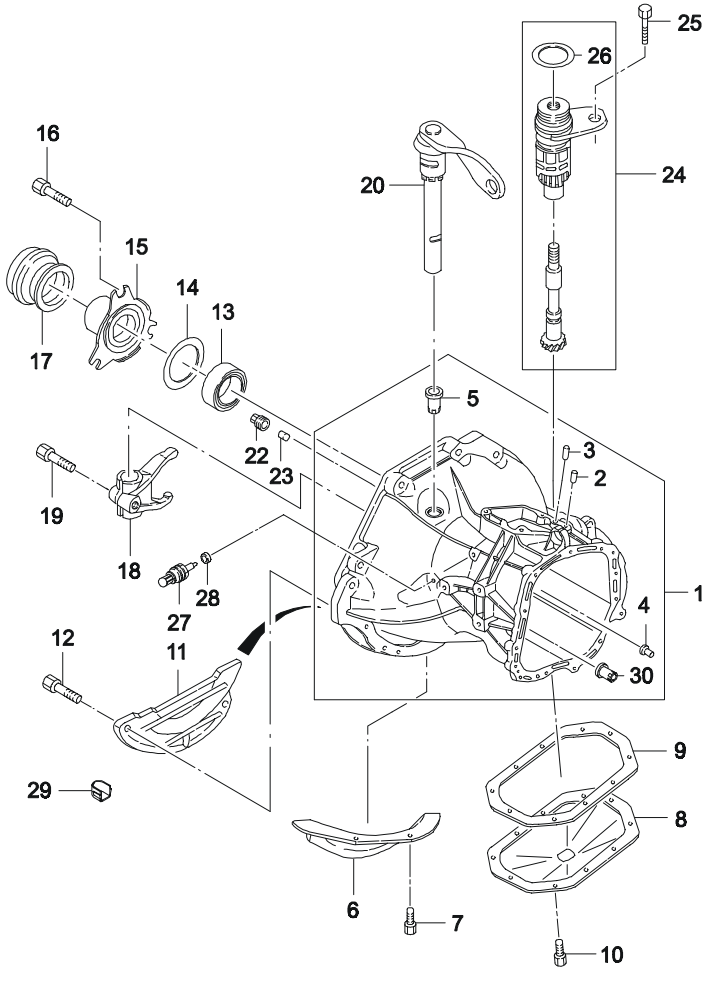

ВЗТ	№ ПОЗИЦИИ / НОМЕР ДЕТАЛИ	МОДЕЛЬ I	II	III	IV	НАИМЕНОВАНИЕ / КОМПЛЕКТАЦИЯ	Л/П	КОЛ	П/Э С	ПО	ПРИМЕЧАНИЕ	КОД/Д
Y	96224697	S	S	S	S			1	960901	980415		
Y	96242579	S	S	S	S			1	980416			
	[12]	(P) ВИНТ ШЕСТИГРАННЫЙ									*(A) SCREW-HEXAGON HEAD*	
	90344804	S	S	S	S			3		961130	M7X12	
Y	09103-07001	S	S	S	S			3	961201	980415	M7X12	
Y	09103-10046	S	S	S	S			3	961201	030422		
Y	94501023	S	S	S	S			3	030423			
	[13]	(P) САЛЬНИК ВАЛА									*(A) RING-SHAFT SEAL*	
	90182168	S	S	S	S			1			23X35X8	
	[14]	(P) КОЛЬЦО									*(A) O RING*	
	90112258	S	S	S	S			1			50.5X2.2	
	[15]	(P) МУФТА ПОДШИПНИКА СЦЕПЛЕНИЯ									*(A) GUIDE-THRUST BEARING*	
	90112325	S	S	S	S			1				
	[16]	(P) ВИНТ									*(A) SCREW*	
	11010785	S	S	S	S			3		970331	M6X12	
Y	09100-06004	S	S	S	S			3	970401		M6X12	
	[17]	(P) ПОДШИПНИК ВЫКЛЮЧЕНИЯ СЦЕПЛЕНИЯ									*(A) BEARING-CLUTCH THRUST*	
	96181631	S	S	S	S			1		970201		
Y	90251210	S	S	S	S			1	970201			
	[18]	(P) ВИЛКА ОТЖИМНАЯ СЦЕПЕЛНИЯ									*(A) FORK-CLUTCH RELEASE*	
	90372766	S	S	S	S			1				
	94580796	S	S	S	S			1				
	[19]	(P) БОЛТ ШЕСТИГРАННЫЙ									*(A) BOLT-HEXAGONAL*	
	09100-08020	S	S	S	S			1				
	[20]	(P) РЫЧАГ ОТЖИМНОЙ									*(A) LEVER-RELEASE*	
	96144874	S	S	S	S			1				
	[22]	(P) ПРОБКА РЕЗЬБОВАЯ									*(A) PLUG-SCREW*	
	96214029	S	S	S	S			1			M18X1.5	
	09246-18003	S	S	S	S			1			M18X1.5	

ВЗАИМОЗАМЕНЯЕМОСТЬ	МОДЕЛЬ	РЕГИОН ЭКСПЛУАТАЦИИ
Y = ДЕТАЛИ ВЗАИМОЗАМЕНЯЕМЫ	I = GL (SOHC)	E01 = ОБЩИЙ
N = ДЕТАЛИ НЕ ВЗАИМОЗАМЕНЯЕМЫ	II = GLE (SOHC)	E92 = РОССИЯ (Leaded)
O = НОВАЯ ВМЕСТО СТАРОЙ	III = GL (DOHC)	E93 = РОССИЯ (Unleaded)
	IV = GLE (DOHC)	

3220 ЧАСТИ ПРИВОДА УПРАВЛЕНИЯ КПП

TRANSAXLE RELATED PARTS

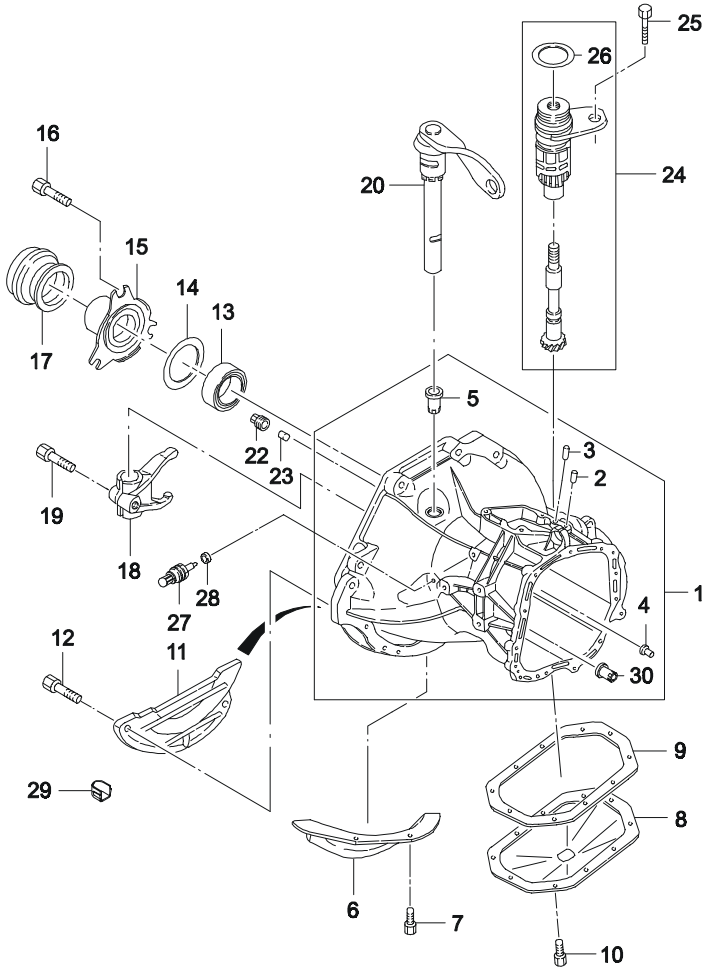

ВЗТ	№ ПОЗИЦИИ / НОМЕР ДЕТАЛИ	МОДЕЛЬ I	II	III	IV	НАИМЕНОВАНИЕ / КОМПЛЕКТАЦИЯ	Л/П	КОЛ	П/Э С	ПО	ПРИМЕЧАНИЕ	КОД/Д
	[23] 03449250	(P) МАГНИТ							(A) MAGNET			
		S	S	S	S			1				
	[24] 90375764	(P) МЕХАНИЗМ ПРИВОДА СПИДОМЕТРА							(A) GEAR A-DRIVEN WORM			
		S	S	S	S			1			Включая позиции # 25,26	
	[25] 09100-06003	(P) БОЛТ ШЕСТИГРАННЫЙ							(A) BOLT-HEXAGONAL			
		S	S	S	S			1			M6X15	
	[26] 09280-17001	(P) ПРОКЛАДКА							(A) O RING			
		S	S	S	S			1				
	[27] 96192077	(P) ВКЛЮЧАТЕЛЬ ФОНАРЯ ЗАДНЕГО ХОДА							(A) SWITCH-BACK UP LAMP			
		S	S	S	S			1				
	[28] 11015212	(P) ШАЙБА							(A) RING-BACK UP SWITCH SEAL			
		S	S	S	S			1			12X16	
	09160-12003	S	S	S	S			1				
	[29] 96351680	(P) УПЛОТНИТЕЛЬ							(A) GROMMET			
		-	-	S	S			1				
	[30] 90334359	(P) ВТУЛКА							(A) BUSHING			
		S	S	S	S			2				

ВЗАИМОЗАМЕНЯЕМОСТЬ	МОДЕЛЬ	РЕГИОН ЭКСПЛУАТАЦИИ
Y = ДЕТАЛИ ВЗАИМОЗАМЕНЯЕМЫ	I = GL (SOHC)	E01 = ОБЩИЙ
N = ДЕТАЛИ НЕ ВЗАИМОЗАМЕНЯЕМЫ	II = GLE (SOHC)	E92 = РОССИЯ (Leaded)
O = НОВАЯ ВМЕСТО СТАРОЙ	III = GL (DOHC)	E93 = РОССИЯ (Unleaded)
	IV = GLE (DOHC)	

3230 МЕХАНИЗМ КОРОБКИ ПЕРЕМЕННЫХ ПЕРЕДАЧ

TRANSAXLE GEAR

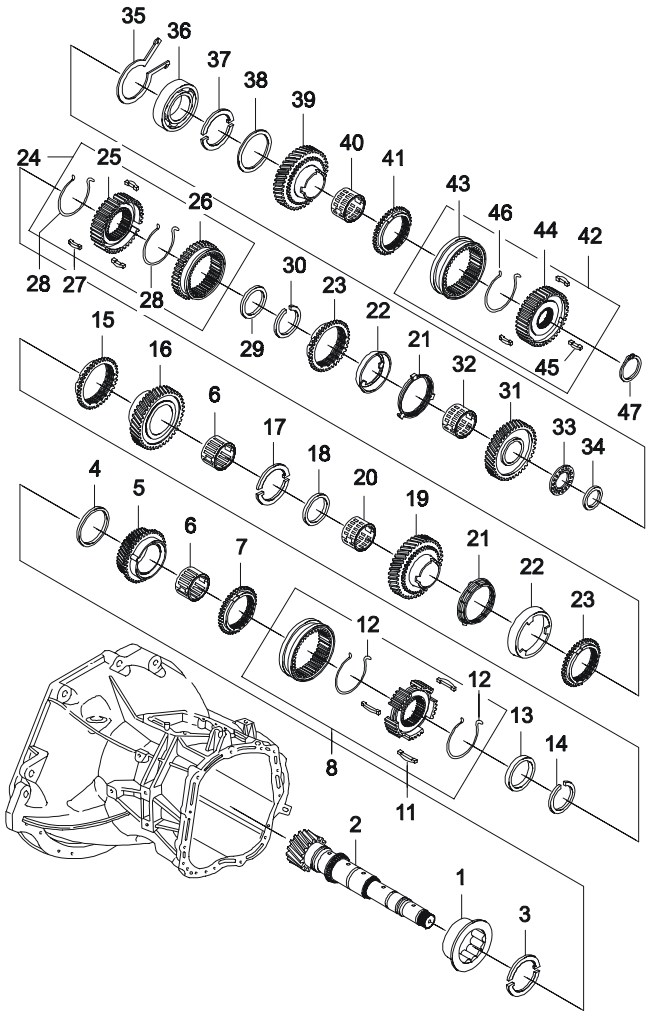

ВЗТ	№ ПОЗИЦИИ / НОМЕР ДЕТАЛИ	МОДЕЛЬ I	II	III	IV	КОМПЛЕКТАЦИЯ	Л/П	КОЛ	П/Э С	ПО	ПРИМЕЧАНИЕ	КОД/Д
	[01] 90373802	S	S	S	S	(Р) ПОДШИПНИК РОЛИКОВЫЙ		1			(A) BEARING-ROLLER 42X72X18	
	[02] 90279911	S	S	-	-	(Р) ВАЛ ВТОРИЧНЫЙ КПП		1		980231	(A) SHAFT A-MAIN,TRANSAXLE ПЕРЕДАТОЧНОЕ ОТНОШЕНИЕ=3.94	
О	96242685	S	S	-	-			1	980303		ПЕРЕДАТОЧНОЕ ОТНОШЕНИЕ=3.94	
	96242687	-	-	S	S			1	020801		ПЕРЕДАТОЧНОЕ ОТНОШЕНИЕ=4.176	
	[03] 90199104	S	S	S	S	(Р) ПОЛУКОЛЬЦО ОПОРНОЕ ВТОРИЧНОГО ВАЛА		2			(A) WASHER-MAIN SHAFT THRUST	
	[04] 90112228	S	S	S	S	(Р) ШАЙБА СТОПОРНАЯ		1			(A) RING-WASHER RETAINING	
	[05] 96157320	S	S	S	S	(Р) ШЕСТЕРНЯ 4 ПЕРЕДАЧИ В СБОРЕ		1			(A) GEAR A-4TH SPEED	
	[06] 90147685	S	S	S	S	(Р) ПОДШИПНИК ИГОЛЬЧАТЫЙ		2			(A) CAGE-NEEDLE 38X42X24	
	[07] 90304685	S	S	S	S	(Р) КОЛЬЦО СИНХРОНИЗАТОРА		2			(A) RING-SYNCHRONIZING	
	[08] 90236634	S	S	S	S	(Р) МУФТА СИНХРОНИЗАТОРА В СБОРЕ		1			(A) SLEEVE A-SHIFT	
	[09] N/S(8)					(Р) СТУПИЦА СИНХРОНИЗАТОРА					(A) GEAR-CLUTCH	
	[10] N/S(8)					(Р) КОЛЬЦО СТОПОРНОЕ					(A) RING-RETAINING	
	[11] 90199973	S	S	S	S	(Р) СУХАРЬ СИНХРОНИЗАТОРА		3			(A) KEY-SYNCHRONIZER	
	[12]					(Р) ПРУЖИНА СИНХРОНИЗАТОРА 3 И 4 ПЕРЕДАЧ					(A) SPRING-3&4TH SYNCHRONIZER	

ВЗАИМОЗАМЕНЯЕМОСТЬ	МОДЕЛЬ	РЕГИОН ЭКСПЛУАТАЦИИ
Y = ДЕТАЛИ ВЗАИМОЗАМЕНЯЕМЫ	I = GL (SOHC)	E01 = ОБЩИЙ
N = ДЕТАЛИ НЕ ВЗАИМОЗАМЕНЯЕМЫ	II = GLE (SOHC)	E92 = РОССИЯ (Leaded)
O = НОВАЯ ВМЕСТО СТАРОЙ	III = GL (DOHC)	E93 = РОССИЯ (Unleaded)
	IV = GLE (DOHC)	

3230 МЕХАНИЗМ КОРОБКИ ПЕРЕМЕННЫХ ПЕРЕДАЧ

TRANSAXLE GEAR

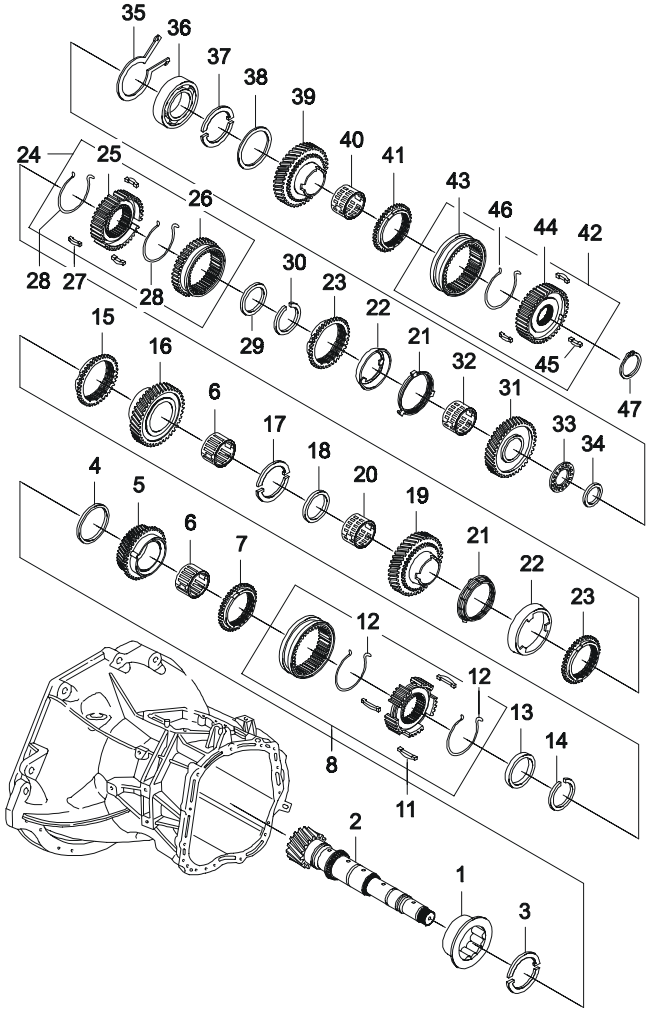

ВЗТ	№ ПОЗИЦИИ / НОМЕР ДЕТАЛИ	МОДЕЛЬ I	II	III	IV	НАИМЕНОВАНИЕ / КОМПЛЕКТАЦИЯ	Л/П	КОЛ	П/Э С	ПО	ПРИМЕЧАНИЕ	КОД/Д
	90250023	S	S	S	S			2				
	[13]	(P) ШАЙБА ОПОРНАЯ МЕХАНИЗМА СЦЕПЛЕНИЯ									*(A) WASHER-CLUTCH GEAR THRUST*	
	09160-38001	S	S	S	S			1				
	[14]	(P) КОЛЬЦО СТОПОРНОЕ									*(A) CIRCLIP*	
	90373021	S	S	S	S			1				
	[15]	(P) КОЛЬЦО СИНХРОНИЗАТОРА									*(A) RING-SYNCHRONIZING*	
	90304685	S	S	S	S			2				
	[16]	(P) ШЕСТЕРНЯ 3 ПЕРЕДАЧИ									*(A) GEAR A-3RD SPEED*	
	96157319	S	S	S	S			1				
	[17]	(P) ШАЙБА ОПОРНАЯ ВТОРИЧНОГО ВАЛА									*(A) WASHER-MAIN SHAFT THRUST*	
	90199644	S	S	S	S			2				
	[18]	(P) КОЛЬЦО СТОПОРНОЙ ШАЙБЫ									*(A) RING-WASHER RETAINING*	
	90112228	S	S	S	S			1				
	[19]	(P) ШЕСТЕРНЯ 2 ПЕРЕДАЧИ									*(A) GEAR A-2ND SPEED*	
	90236651	S	S	S	S			1				
	[20]	(P) ПОДШИПНИК ИГОЛЬЧАТЫЙ									*(A) CAGE-NEEDLE*	
	90373750	S	S	S	S			1			38X42X28	
	[21]	(P) КОЛЬЦО СИНХРОНИЗАТОРА, ВНУТРЕННЕЕ									*(A) RING-INSIDE SYNCHRONIZER*	
	90305938	S	S	S	S			2				
	[22]	(P) КОЛЬЦО КОНУСНОЕ ПРОМЕЖУТОЧНОЕ									*(A) RING-3 CONE INTERMEDIATE*	
	90250034	S	S	S	S			2				
	[23]	(P) КОЛЬЦО СИНХРОНИЗАТОРА, НАРУЖНЕЕ									*(A) RING-OUTSIDE SYNCHRONIZER*	
	90305939	S	S	S	S			2				
	[24]	(P) МЕХАНИЗМ СИНХРОНИЗАТОРА									*(A) GEAR A-SLIDING*	
	90236633	S	S	S	S			1				
	[25]	(P) СТУПИЦА СИНХРОНИЗАТОРА 1 И 2 ПЕРЕДАЧ									*(A) PIECE-GUIDE 1ST&2ND SPEED*	
	N/S(24)											

ВЗАИМОЗАМЕНЯЕМОСТЬ	МОДЕЛЬ	РЕГИОН ЭКСПЛУАТАЦИИ
Y = ДЕТАЛИ ВЗАИМОЗАМЕНЯЕМЫ	I = GL (SOHC)	E01 = ОБЩИЙ
N = ДЕТАЛИ НЕ ВЗАИМОЗАМЕНЯЕМЫ	II = GLE (SOHC)	E92 = РОССИЯ (Leaded)
O = НОВАЯ ВМЕСТО СТАРОЙ	III = GL (DOHC)	E93 = РОССИЯ (Unleaded)
	IV = GLE (DOHC)	

3230 МЕХАНИЗМ КОРОБКИ ПЕРЕМЕННЫХ ПЕРЕДАЧ

TRANSAXLE GEAR

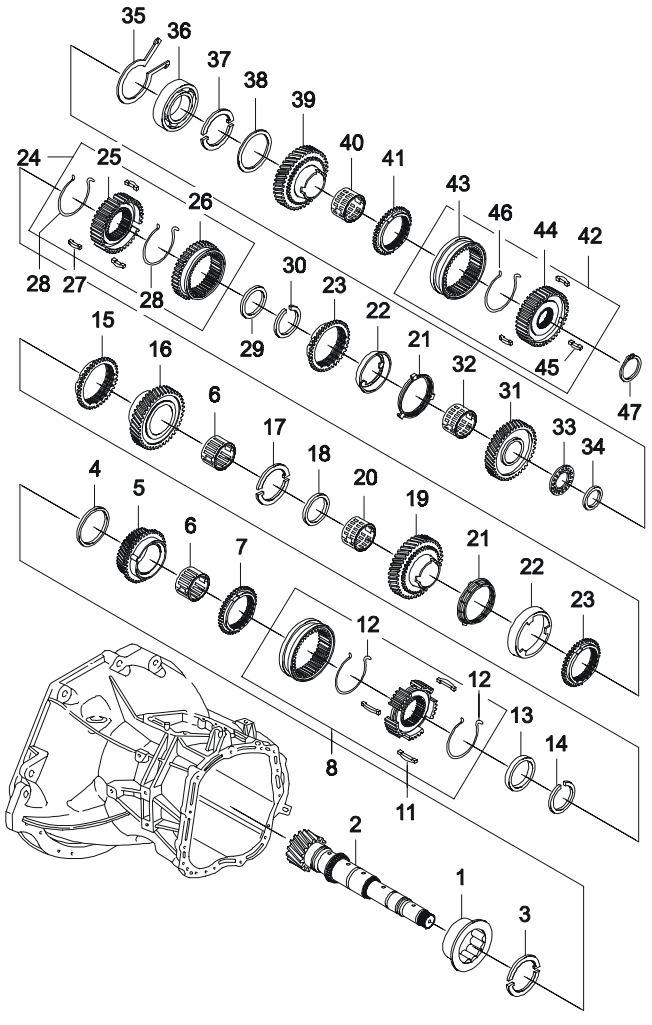

ВЗТ	№ ПОЗИЦИИ / НОМЕР ДЕТАЛИ	МОДЕЛЬ I	II	III	IV	НАИМЕНОВАНИЕ / КОМПЛЕКТАЦИЯ	Л/П	КОЛ	П/Э С	ПО	ПРИМЕЧАНИЕ	КОД/Д
	[26]					(Р) МУФТА СКОЛЬЗЯЩАЯ СИНХРОНИЗАТОРА					(A) GEAR-SLIDING TO REVERSE	
	N/S(24)											
	[27]					(Р) СУХАРЬ СИНХРОНИЗАТОРА 1 И 2 ПЕРЕДАЧ					(A) KEY-1ST &2ND SYNCHRONIZER	
	90199019	S	S	S	S			3				
	[28]					(Р) ПРУЖИНА СИНХРОНИЗАТОРА 1 И 2 ПЕРЕДАЧ					(A) SPRING-1&2ND SYNCHRONIZER	
	90250029	S	S	S	S			2				
	[29] 09160-33007	S	S	S	S	(Р) ШАЙБА ОПОРНАЯ		1			(A) WASHER-THRUST	
	[30] 90142582	S	S	S	S	(Р) КОЛЬЦО СТОПОРНОЕ		1			(A) CIRCLIP	
	[31] 90334381	S	S	S	S	(Р) ШЕСТЕРНЯ 1 ПЕРЕДАЧИ		1			(A) GEAR A-1ST SPEED	
	[32] 90373752	S	S	S	S	(Р) ПОДШИПНИК ИГОЛЬЧАТЫЙ		1			(A) CAGE-NEEDLE 33X37X26	
	[33] 90373751	S	S	S	S	(Р) ПОДШИПНИК ИГОЛЬЧАТЫЙ		1			(A) CAGE-NEEDLE 33X52X2	
	[34] 90142561	S	S	S	S	(Р) КОЛЬЦО ВТОРИЧНОГО ВАЛА		1			(A) DISC-MAINSHAFT	
	[35] 90373019	S	S	S	S	(Р) КОЛЬЦО СТОПОРНОЕ		1			(A) RING-RETAINING 62X2	
	[36] 96108006	S	S	S	S	(Р) ПОДШИПНИК		1			(A) BEARING-GROOVE BALL	
	[37] 90223614	S	S	S	S	(Р) ШАЙБА ОПОРНАЯ ВТОРИЧНОГО ВАЛА		2			(A) WASHER-MAIN SHAFT THRUST	
	[38] 90142139	S	S	S	S	(Р) КОЛЬЦО СТОПОРНОЕ		1			(A) RING-RETAINING	
	[39] 90373005	S	S	S	S	(Р) ШЕСТЕРНЯ 5 ПЕРЕДАЧИ КПП		1			(A) GEAR A-5TH SPEED TRANSAXLE	

ВЗАИМОЗАМЕНЯЕМОСТЬ	МОДЕЛЬ	РЕГИОН ЭКСПЛУАТАЦИИ
Y = ДЕТАЛИ ВЗАИМОЗАМЕНЯЕМЫ	I = GL (SOHC)	E01 = ОБЩИЙ
N = ДЕТАЛИ НЕ ВЗАИМОЗАМЕНЯЕМЫ	II = GLE (SOHC)	E92 = РОССИЯ (Leaded)
O = НОВАЯ ВМЕСТО СТАРОЙ	III = GL (DOHC)	E93 = РОССИЯ (Unleaded)
	IV = GLE (DOHC)	

3230 МЕХАНИЗМ КОРОБКИ ПЕРЕМЕННЫХ ПЕРЕДАЧ

TRANSAXLE GEAR

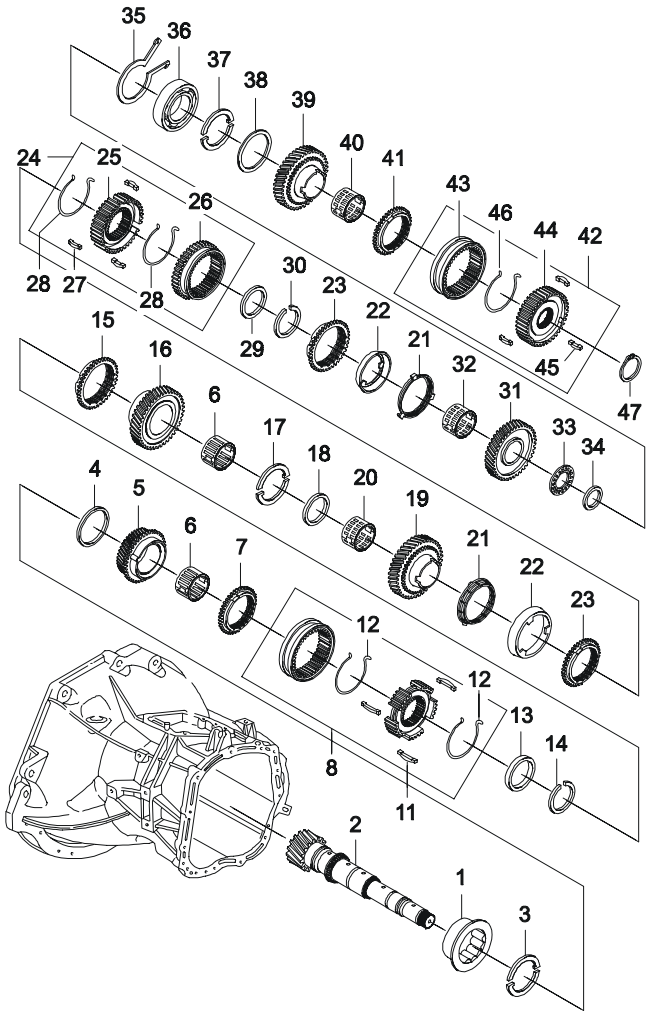

ВЗТ	№ ПОЗИЦИИ / НОМЕР ДЕТАЛИ	МОДЕЛЬ I	II	III	IV	КОМПЛЕКТАЦИЯ	Л/П	КОЛ	П/Э С	ПО	ПРИМЕЧАНИЕ	КОД/Д
	[40] 90373748	S	S	S	S	(Р) ПОДШИПНИК ИГОЛЬЧАТЫЙ		1			(A) CAGE-NEEDLE 26X30X31	
	[41] 90304686	S	S	S	S	(Р) КОЛЬЦО СИНХРОНИЗАТОРА		1			(A) RING-SYNCHRONIZING	
	[42] 90142140	S	S	S	S	(Р) МУФТА СИНХРОНИЗАТОРА 5 ПЕРЕДАЧИ В СБОРЕ		1			(A) SLEEVE A-5TH SPEED SHIFT	
	[43] N/S(42)					(Р) МУФТА СИНХРОНИЗАТОРА					(A) SLEEVE-SHIFT	
	[44] N/S(42)					(Р) СТУПИЦА СИНХРОНИЗАТОРА 5 ПЕРЕДАЧИ					(A) PIECE-5TH SPEED GUIDE	
	[45] 90142143	S	S	S	S	(Р) СУХАРЬ СИНХРОНИЗАТОРА 5 ПЕРЕДАЧИ		3			(A) KEY-5TH SPEED SYNCHRONIZER	
	[46] 90157546	S	S	S	S	(Р) ПРУЖИНА СИНХРОНИЗАТОРА 5 ПЕРЕДАЧИ		1			(A) SPRING-5TH SPEED SYNCHRO	
	[47] 90373017	S	S	S	S	(Р) КОЛЬЦО СТОПОРНОЕ		1			(A) RING-RETAINING	

ВЗАИМОЗАМЕНЯЕМОСТЬ	МОДЕЛЬ	РЕГИОН ЭКСПЛУАТАЦИИ
Y = ДЕТАЛИ ВЗАИМОЗАМЕНЯЕМЫ	I = GL (SOHC)	E01 = ОБЩИЙ
N = ДЕТАЛИ НЕ ВЗАИМОЗАМЕНЯЕМЫ	II = GLE (SOHC)	E92 = РОССИЯ (Leaded)
O = НОВАЯ ВМЕСТО СТАРОЙ	III = GL (DOHC)	E93 = РОССИЯ (Unleaded)
	IV = GLE (DOHC)	

3240 РЕВЕРС И ОБГОННАЯ ШЕСТЕРНЯ

REVERSE &COUNTER GEAR

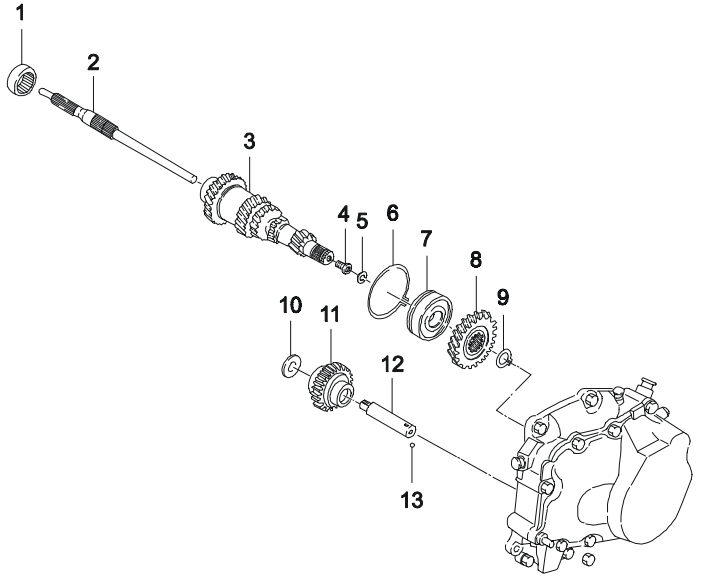

ВЗТ	№ ПОЗИЦИИ / НОМЕР ДЕТАЛИ	МОДЕЛЬ I	II	III	IV	НАИМЕНОВАНИЕ: КОМПЛЕКТАЦИЯ	Л/П	КОЛ	П/Э С	ПО	ПРИМЕЧАНИЕ	КОД/Д
	[01] 90373804	S	S	S	S	(P) ПОДШИПНИК ИГОЛЬЧАТЫЙ		1			(A) SLEEVE-NEEDLE 35X47X17	
	[02] 90373010	S	S	S	S	(P) ВАЛ ПЕРВИЧНЫЙ		1			(A) SHAFT-INPUT DRIVE	
	[03] 96157429	S	S	S	S	(P) БЛОК ШЕСТЕРЕН В СБОРЕ		1			(A) GEAR A-INPUT SHIFT CLUSTER	
	[04] 09119-07001	S	S	S	S	(P) БОЛТ		1			(A) BOLT	
	[05] 11074952	S	S	S	S	(P) КОЛЬЦО СТОПОРНОЕ		1			(A) RING-RETAINING 17X1	
	[06] 90157379	S	S	S	S	(P) КОЛЬЦО СТОПОРНОЕ ПОДШИПНИКА		1			(A) RING-CLUSTER BEARING RETAINER	
	[07] 96108005	S	S	S	S	(P) ПОДШИПНИК ШАРИКОВЫЙ		1			(A) BEARING-GROOVE BALL	
	[08] 90170070	S	S	S	S	(P) ШЕСТЕРНЯ 5 ПЕРЕДАЧИ		1			(A) GEAR-CLUSTER GEAR 5TH SPEED	
	[09] 90373018	S	S	S	S	(P) КОЛЬЦО СТОПОРНОЕ		1			(A) RING-RETAINING 30X2	
	[10] 90112251	S	S	S	S	(P) КОЛЬЦО ОПОРНОЕ ШЕСТЕРНИ ЗАДНЕГО ХОДА		1			(A) WASHER-REVERSE GEAR THRUST	
	09160-16002	S	S	S	S			1				
	[11] 96161880	S	S	S	S	(P) ШЕСТЕРНЯ ПРОМЕЖУТОЧНАЯ ЗАДНЕГО ХОДА В СБОРЕ		1			(A) GEAR A-REVERSE IDLER	
	[12] 90182850	S	S	S	S	(P) ОСЬ ПРОМЕЖУТОЧНОЙ ШЕСТЕРНИ ЗАДНЕГО ХОДА		1			(A) SHAFT-REVERSE IDLER GEAR	
	[13]					(P) ШАРИК					(A) BALL	

ВЗАИМОЗАМЕНЯЕМОСТЬ	МОДЕЛЬ	РЕГИОН ЭКСПЛУАТАЦИИ
Y = ДЕТАЛИ ВЗАИМОЗАМЕНЯЕМЫ	I = GL (SOHC)	E01 = ОБЩИЙ
N = ДЕТАЛИ НЕ ВЗАИМОЗАМЕНЯЕМЫ	II = GLE (SOHC)	E92 = РОССИЯ (Leaded)
O = НОВАЯ ВМЕСТО СТАРОЙ	III = GL (DOHC)	E93 = РОССИЯ (Unleaded)
	IV = GLE (DOHC)	

3240 РЕВЕРС И ОБГОННАЯ ШЕСТЕРНЯ

REVERSE &COUNTER GEAR

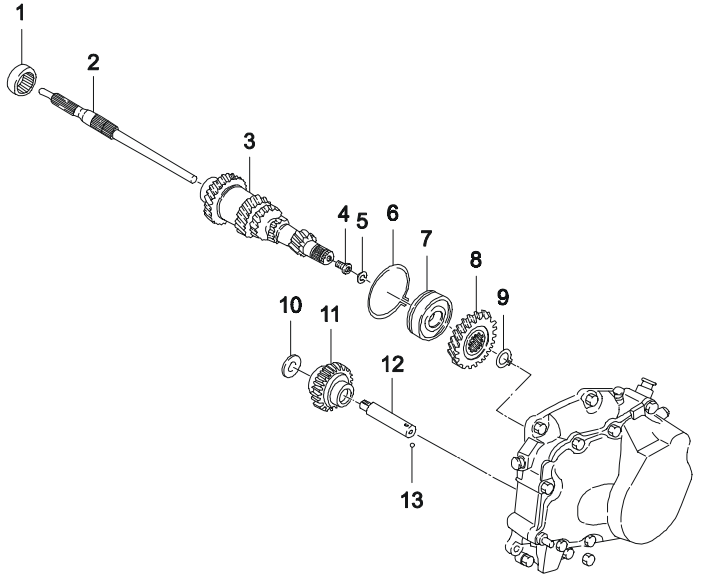

ВЗТ	№ ПОЗИЦИИ	НАИМЕНОВАНИЕ									КОД/Д
	НОМЕР ДЕТАЛИ	МОДЕЛЬ				КОМПЛЕКТАЦИЯ	Л/П	КОЛ	П / Э		ПРИМЕЧАНИЕ	
		I	II	III	IV				С	ПО		
	06111-05004	S	S	S	S			1				

ВЗАИМОЗАМЕНЯЕМОСТЬ	МОДЕЛЬ	РЕГИОН ЭКСПЛУАТАЦИИ
Y = ДЕТАЛИ ВЗАИМОЗАМЕНЯЕМЫ	I = GL (SOHC)	E01 = ОБЩИЙ
N = ДЕТАЛИ НЕ ВЗАИМОЗАМЕНЯЕМЫ	II = GLE (SOHC)	E92 = РОССИЯ (Leaded)
O = НОВАЯ ВМЕСТО СТАРОЙ	III = GL (DOHC)	E93 = РОССИЯ (Unleaded)
	IV = GLE (DOHC)	

3250 КОРПУС ПОДШИПНИКОВ

BEARING PLATE

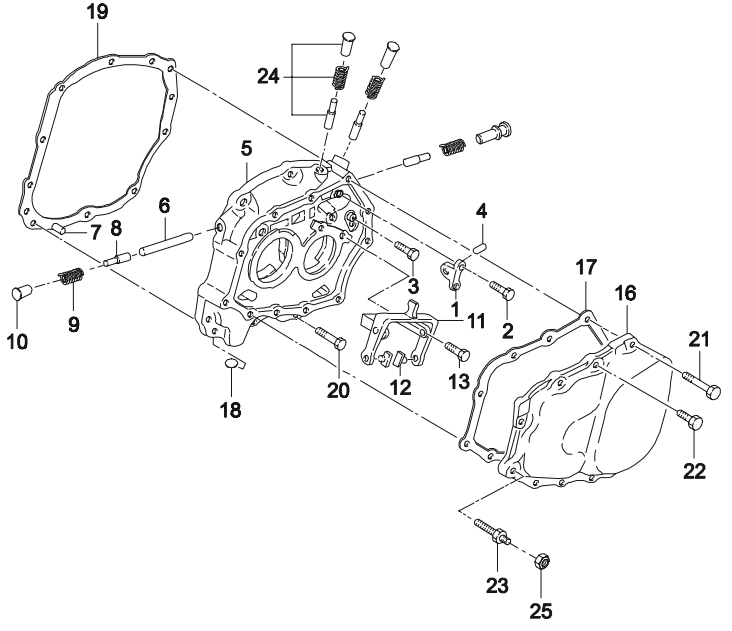

ВЗТ	№ ПОЗИЦИИ / НОМЕР ДЕТАЛИ	МОДЕЛЬ I	II	III	IV	НАИМЕНОВАНИЕ: КОМПЛЕКТАЦИЯ	Л/П	КОЛ	П/Э С	ПО	ПРИМЕЧАНИЕ	КОД/Д
	[01] 90147084	(P) ПЕРЕМЫЧКА НАТЯЖНОГО БОЛТА									*(A) BRIDGE-STRAIN BOLT*	
		S	S	S	S			1				
	[02] 09106-06003	(P) БОЛТ									*(A) BOLT*	
		S	S	S	S			2			M6X16	
	[03] 09106-06004	(P) БОЛТ									*(A) BOLT*	
		S	S	S	S			2				
	[04] 90086156	(P) ТЯГА МЕХАНИЗМА ПЕРЕКЛЮЧЕНИЯ ПЕРЕДАЧ									*(A) BOLT-GEARSHIFT STRAIN ROD*	
		S	S	S	S			1				
	[05] 96180859	(P) КОРПУС ПОДШИПНИКОВ									*(A) PLATE-BEARING*	
		S	S	S	S			1				
	[06] 90032052	(P) ТЯГА МЕХАНИЗМА ПЕРЕКЛЮЧЕНИЯ ПЕРЕДАЧ									*(A) BOLT-GEARSHIFT STRAIN ROD*	
		S	S	S	S			1				
	[07] 11053109	(P) ПАЛЕЦ УСТАНОВОЧНЫЙ									*(A) PIN-DOWEL*	
		S	S	S	S			2				
	[08] 90189977	(P) ПАЛЕЦ УСТАНОВОЧНЫЙ									*(A) PIN-BLOCKING*	
		S	S	S	S			1				
	[09] 90125326	(P) ПРУЖИНА СЖАТИЯ									*(A) SPRING-COMPRESSION*	
		S	S	S	S			1				
	96334085	S	S	S	S			1				
	[10] 90092564	(P) ПРОБКА									*(A) PLUG*	
		S	S	S	S			1			12.0	
	[11] 90342057	(P) ВИЛКА СКОЛЬЗЯЩАЯ									*(A) FORK A-GEARSHIFT SLIDING*	
		S	S	S	S			1				
	[12] 96305524	(P) КОЛОДКА ВИЛКИ ПЕРЕКЛЮЧЕНИЯ ПЕРЕДАЧ									*(A) SHOE-GEARSHIFT*	
		S	S	S	S			2				
	[13] 09106-08004	(P) БОЛТ									*(A) BOLT*	
		S	S	S	S			2			M8X20	

ВЗАИМОЗАМЕНЯЕМОСТЬ	МОДЕЛЬ	РЕГИОН ЭКСПЛУАТАЦИИ
Y = ДЕТАЛИ ВЗАИМОЗАМЕНЯЕМЫ	I = GL (SOHC)	E01 = ОБЩИЙ
N = ДЕТАЛИ НЕ ВЗАИМОЗАМЕНЯЕМЫ	II = GLE (SOHC)	E92 = РОССИЯ (Leaded)
O = НОВАЯ ВМЕСТО СТАРОЙ	III = GL (DOHC)	E93 = РОССИЯ (Unleaded)
	IV = GLE (DOHC)	

3250 КОРПУС ПОДШИПНИКОВ

BEARING PLATE

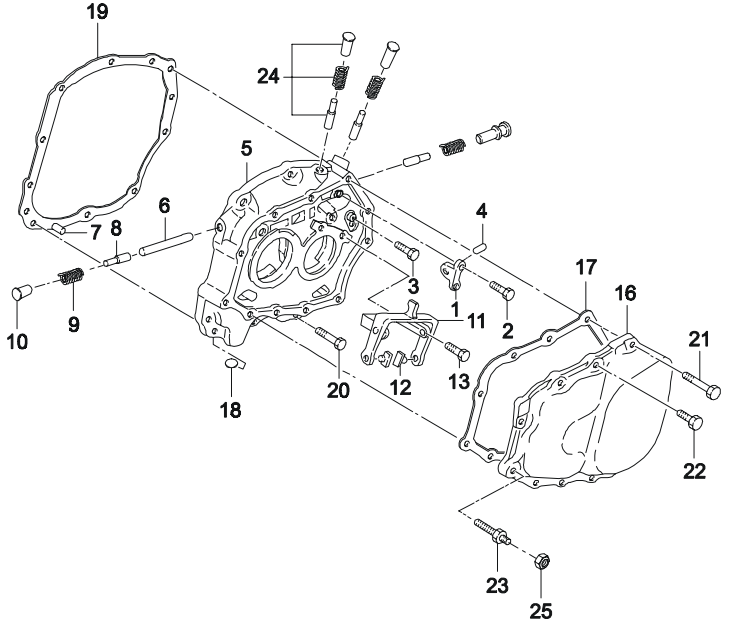

ВЗТ	№ ПОЗИЦИИ / НОМЕР ДЕТАЛИ	МОДЕЛЬ I	II	III	IV	НАИМЕНОВАНИЕ / КОМПЛЕКТАЦИЯ	Л/П	КОЛ	П/Э С	ПО	ПРИМЕЧАНИЕ	КОД/Д
	[16] 96175844	S	S	S	S	(P) КРЫШКА КПП, ЗАДНЯЯ		1			(A) COVER-TRANSEAXLE	
	[17] 96179238	S	S	S	S	(P) ПРОКЛАДКА КРЫШКИ КПП		1			(A) GASKET-TRANSAXLE COVER	
	[18] 08957605	S	S	S	S	(P) МАГНИТ		1			(A) MAGNET	
	[19] 96179244	S	S	S	S	(P) ПРОКЛАДКА КОРПУСА ПОДШИПНИКОВ		1			(A) GASKET-BEARING PLATE	
	[20] 09100-08016	S	S	S	S	(P) БОЛТ ШЕСТИГРАННЫЙ		5			(A) BOLT-HEXAGONAL M8X28	
	[21] 09100-08018	S	S	S	S	(P) БОЛТ ШЕСТИГРАННЫЙ		5			(A) BOLT-HEXAGONAL M8X58	
	[22] 09100-07002	S	S	S	S	(P) БОЛТ ШЕСТИГРАННЫЙ		5			(A) BOLT-HEXAGONAL M7X15	
	[23] 90168610	S	S	S	S	(P) ВИНТ		1			(A) SCREW M8	
	[24] 90375062	S	S	S	S	(P) ФИКСАТОР ВТУЛОЧНЫЙ		3			(A) SLEEVE-DETENT 50N/m	

ВЗАИМОЗАМЕНЯЕМОСТЬ	МОДЕЛЬ	РЕГИОН ЭКСПЛУАТАЦИИ
Y = ДЕТАЛИ ВЗАИМОЗАМЕНЯЕМЫ	I = GL (SOHC)	E01 = ОБЩИЙ
N = ДЕТАЛИ НЕ ВЗАИМОЗАМЕНЯЕМЫ	II = GLE (SOHC)	E92 = РОССИЯ (Leaded)
O = НОВАЯ ВМЕСТО СТАРОЙ	III = GL (DOHC)	E93 = РОССИЯ (Unleaded)
	IV = GLE (DOHC)	

3260 МЕХАНИЗМ УПРАВЛЕНИЯ КОРОБКОЙ ПЕРЕДАЧ

GEAR SHIFT COVER & FORK

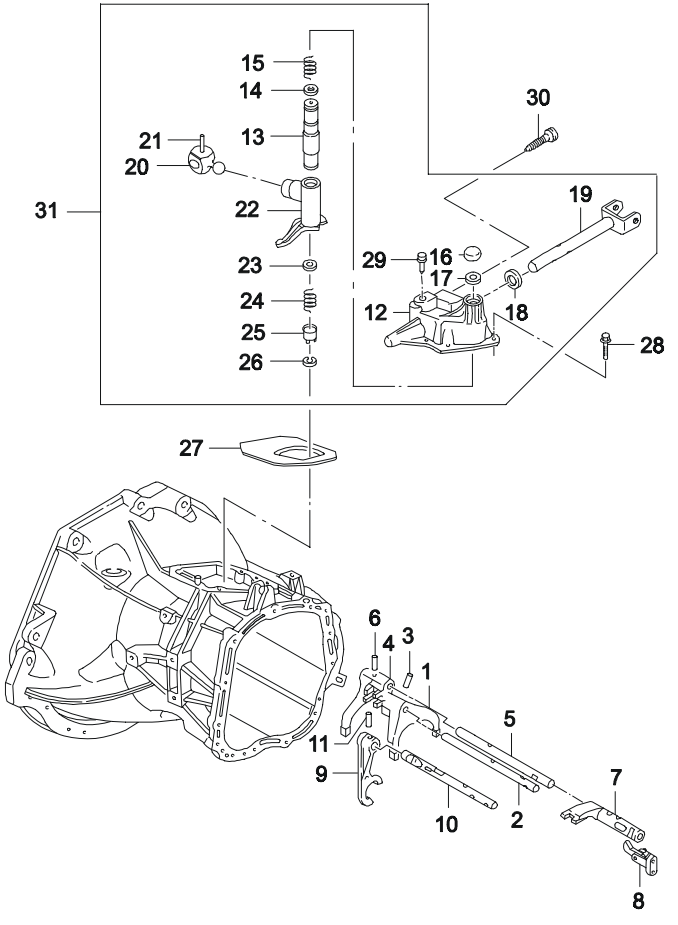

ВЗТ	№ ПОЗИЦИИ / НОМЕР ДЕТАЛИ	МОДЕЛЬ I	II	III	IV	НАИМЕНОВАНИЕ / КОМПЛЕКТАЦИЯ	Л/П	КОЛ	П/Э С	ПО	ПРИМЕЧАНИЕ	КОД/Д
	[01] 96180849	S	S	S	S	(P) ВИЛКА ВКЛЮЧЕНИЯ 1 И 2 ПЕРЕДАЧ		1			(A) FORK-1ST&2ND GEARSHIFT	
	[02] 90375059	S	S	S	S	(P) ПОЛЗУН ВКЛЮЧЕНИЯ 1 И 2 ПЕРЕДАЧ		1			(A) ROD-1ST&2ND GEARSHIFT	
	[03] 11054212	S	S	S	S	(P) ПАЛЕЦ ЗМЕЕВИКА		1			(A) PIN-COILED 5X26	
	[04] 96232667	S	S	S	S	(P) ВИЛКА ВКЛЮЧЕНИЯ 3 И 4 ПЕРЕДАЧ		1			(A) FORK-3RD&4TH GEARSHIFT	
	96180851	S	S	S	S			1				
	[05] 90375060	S	S	S	S	(P) ПОЛЗУН ВКЛЮЧЕНИЯ 3 И 4 ПЕРЕДАЧ		1			(A) ROD-3RD&4TH GEARSHIFT	
	[06] 11054212	S	S	S	S	(P) ПАЛЕЦ ЗМЕЕВИКА		1			(A) PIN-COILED 5X26	
	[07] 96180854	S	S	S	S	(P) ВИЛКА ВКЛЮЧЕНИЯ 5 ПЕРЕДАЧИ		1			(A) PIECE-5TH SPEED ENGAGING	
	[08] 90142154	S	S	S	S	(P) ПРЕДОХРАНИТЕЛЬ ПОЛЗУНА		1			(A) PAWL-GEARSHIFT ROD	
	[09] 96180853	S	S	S	S	(P) ВИЛКА ВКЛЮЧЕНИЯ ЗАДЕНГО ХОДА		1			(A) FORK-GEARSHIFT REVERSE	
	96232668	S	S	S	S			1				
	[10] 90334195	S	S	S	S	(P) ПОЛЗУН ВКЛЮЧЕНИЯ ЗАДНЕГО ХОДА		1			(A) ROD-REVERSE GEARSHIFT	
	[11] 11054212	S	S	S	S	(P) ПАЛЕЦ ЗМЕЕВИКА		1			(A) PIN-COILED 5X26	
	[12] 90374314	S	S	S	S	(P) КРЫШКА МЕХАНИЗМА		1			(A) COVER-GEARSHIFT	
	[13] 90142118	S	S	S	S	(P) ВАЛ НАПРАВЛЯЮЩИЙ		1			(A) BOLT-GUIDE	
	[14] 09160-17001	S	S	S	S	(P) ШАЙБА ПЛОСКАЯ		1			(A) WASHER-PLAIN	

ВЗАИМОЗАМЕНЯЕМОСТЬ	МОДЕЛЬ	РЕГИОН ЭКСПЛУАТАЦИИ
Y = ДЕТАЛИ ВЗАИМОЗАМЕНЯЕМЫ	I = GL (SOHC)	E01 = ОБЩИЙ
N = ДЕТАЛИ НЕ ВЗАИМОЗАМЕНЯЕМЫ	II = GLE (SOHC)	E92 = РОССИЯ (Leaded)
O = НОВАЯ ВМЕСТО СТАРОЙ	III = GL (DOHC)	E93 = РОССИЯ (Unleaded)
	IV = GLE (DOHC)	

3260 МЕХАНИЗМ УПРАВЛЕНИЯ КОРОБКОЙ ПЕРЕДАЧ

GEAR SHIFT COVER & FORK

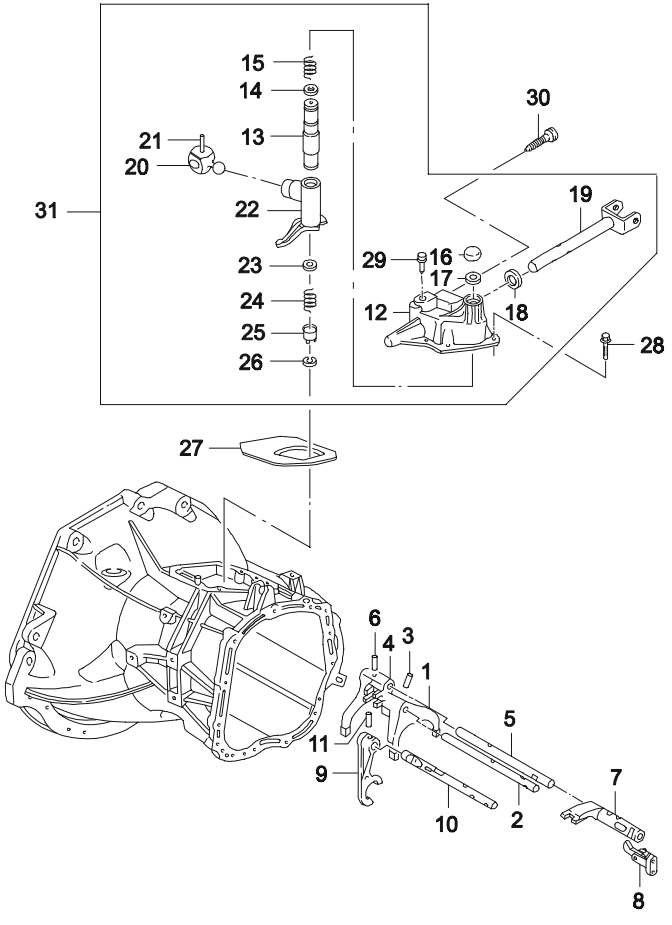

ВЗТ	№ ПОЗИЦИИ / НОМЕР ДЕТАЛИ	МОДЕЛЬ I	II	III	IV	НАИМЕНОВАНИЕ / КОМПЛЕКТАЦИЯ	Л/П	КОЛ	П/Э С	ПО	ПРИМЕЧАНИЕ	КОД/Д
	[15] 90334959	S	S	S	S	(P) ПРУЖИНА		1			(A) SPRING-COMPRESSION	
	[16] 90086146	S	S	S	S	(P) КРЫШКА НАПРАВЛЯЮЩЕГО ВАЛА		1			(A) CAP-GUIDE BOLT	
	[17] 90223590	S	S	S	S	(P) КОЛЬЦО ПРУЖИННОЕ		1			(A) RING-RETAINING	
	[18] 90182169	S	S	S	S	(P) САЛЬНИК ШТОКА ПЕРЕКЛЮЧЕНИЯ ПЕРЕДАЧ		1			(A) RING-SHAFT SEAL 13X26X7	
	[19] 90147931	S	S	S	S	(P) ШТОК ПЕРЕКЛЮЧЕНИЯ ПЕРЕДАЧ		1			(A) ROD A-GEARSHIFT	
	[20] 90157060	S	S	S	S	(P) ТОЛКАТЕЛЬ МЕХАНИЗМА ПЕРЕКЛЮЧЕНИЯ		1			(A) FINGER-SHIFT	
	[21] 11054212	S	S	S	S	(P) ПАЛЕЦ ЗМЕЕВИКА		1			(A) PIN-COILED 5X26	
	[22] 96179218	S	S	S	S	(P) РЫЧАГ ПЕРЕКЛЮЧЕНИЯ ПЕРЕДАЧ		1			(A) LEVER-GEARSHIFT INTER	
	96241607	S	S	S	S			1				
	[23] 90142132	S	S	S	S	(P) ШАЙБА ОПОРНАЯ		1			(A) PLATE-GUARD	
	[24] 90170121	S	S	S	S	(P) ПРУЖИНА		1			(A) SPRING-COMPRESSION	
	[25] 90223591	S	S	S	S	(P) ВТУЛКА КРЫШКИ		1			(A) BUSHING-GEARSHIFT COVER	
	[26] 90223590	S	S	S	S	(P) КОЛЬЦО СТОПОРНОЕ		1			(A) RING-RETAINING	
	[27] 96179248	S	S	S	S	(P) ПРОКЛАДКА КРЫШКИ ПЕРЕКЛЮЧЕНИЯ ПЕРЕДАЧ		1			(A) GASKET-GEARSHIFT COVER	
	[28]					(P) БОЛТ ШЕСТИГРАННЫЙ					(A) BOLT-HEXAGONAL	

ВЗАИМОЗАМЕНЯЕМОСТЬ	МОДЕЛЬ	РЕГИОН ЭКСПЛУАТАЦИИ
Y = ДЕТАЛИ ВЗАИМОЗАМЕНЯЕМЫ	I = GL (SOHC)	E01 = ОБЩИЙ
N = ДЕТАЛИ НЕ ВЗАИМОЗАМЕНЯЕМЫ	II = GLE (SOHC)	E92 = РОССИЯ (Leaded)
O = НОВАЯ ВМЕСТО СТАРОЙ	III = GL (DOHC)	E93 = РОССИЯ (Unleaded)
	IV = GLE (DOHC)	

3260 МЕХАНИЗМ УПРАВЛЕНИЯ КОРОБКОЙ ПЕРЕДАЧ

GEAR SHIFT COVER & FORK

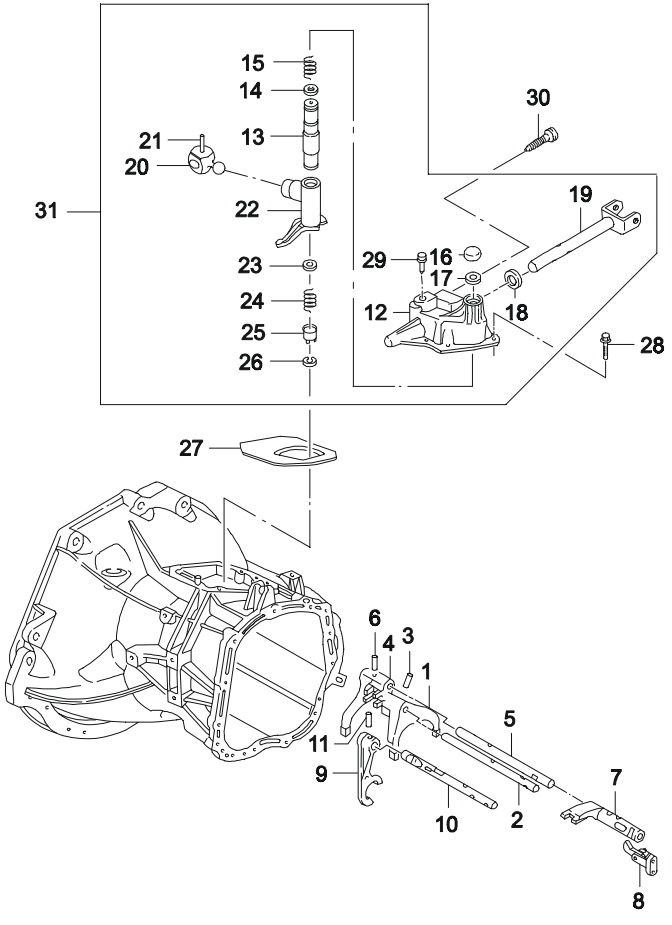

ВЗТ	№ ПОЗИЦИИ / НОМЕР ДЕТАЛИ	МОДЕЛЬ I	II	III	IV	НАИМЕНОВАНИЕ / КОМПЛЕКТАЦИЯ	Л/П	КОЛ	П/Э С	ПО	ПРИМЕЧАНИЕ	КОД/Д
	09100-07003	S	S	S	S			4			M7X20	
	[29]	(P) ПРОБКА МЕХАНИЗМА ПЕРЕКЛЮЧЕНИЯ ПЕРЕДАЧ									*(A) PLUG-GEARSHIFT COVER*	
	90105651	S	S	S	S			1				
	[30]	(P) ПРОБКА									*(A) PLUG-OIL FILLER*	
	90086885	S	S	S	S			1				
	[31]	(P) КРЫШКА МЕХАНИЗМА ПЕРЕКЛЮЧЕНИЯ В СБОРЕ									*(A) COVER A-GEARSHIFT*	
	96179220	S	S	S	S			1				

ВЗАИМОЗАМЕНЯЕМОСТЬ	МОДЕЛЬ	РЕГИОН ЭКСПЛУАТАЦИИ
Y = ДЕТАЛИ ВЗАИМОЗАМЕНЯЕМЫ	I = GL (SOHC)	E01 = ОБЩИЙ
N = ДЕТАЛИ НЕ ВЗАИМОЗАМЕНЯЕМЫ	II = GLE (SOHC)	E92 = РОССИЯ (Leaded)
O = НОВАЯ ВМЕСТО СТАРОЙ	III = GL (DOHC)	E93 = РОССИЯ (Unleaded)
	IV = GLE (DOHC)	

3270 РЕДУКТОР
DIFFERENTIAL GEAR

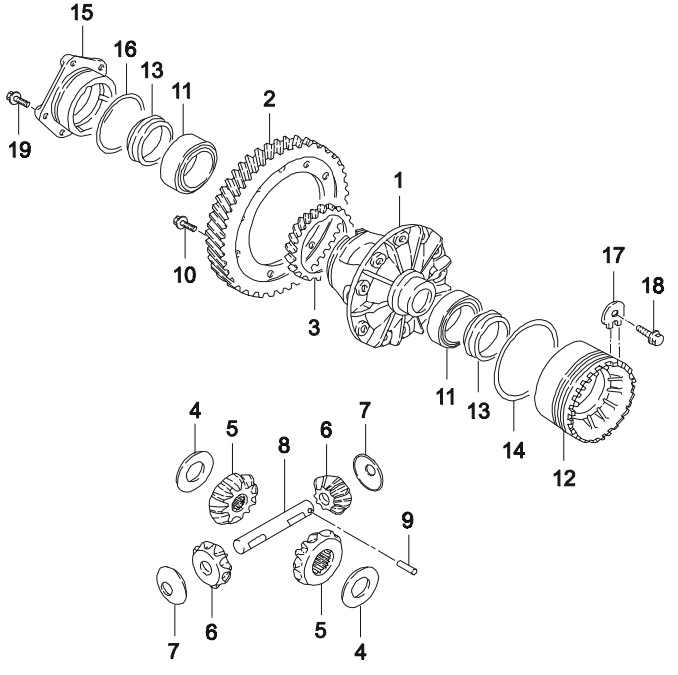

ВЗТ	№ ПОЗИЦИИ / НОМЕР ДЕТАЛИ	МОДЕЛЬ I	II	III	IV	НАИМЕНОВАНИЕ / КОМПЛЕКТАЦИЯ	Л/П	КОЛ	П/Э С	ПО	ПРИМЕЧАНИЕ	КОД/Д
	[01]					(P) КОРОБКА МЕХАНИЗМА ДИФФЕРЕНЦИАЛА					(A) HOUSING-DIFFERENTIAL GEAR	
	96169394	S	S	S	S			1				
	[02]					(P) ШЕСТЕРНЯ ВЕДОМАЯ					(A) GEAR-HELICAL DIFFERENTIAL GEAR	
	96238795	S	S	-	-			1			ПЕРЕДАТОЧНОЕ ОТНОШЕНИЕ=3.944	
	96242700	S	S	S	S			1			ПЕРЕДАТОЧНОЕ ОТНОШЕНИЕ=4.176	
	[03]					(P) ШЕСТЕРНЯ ПРИВОДА СПИДОМЕТРА					(A) GEAR-DRIVEN WORM	
	90125064	S	S	S	S			1				
	[04]					(P) ШАЙБА ОПОРНАЯ ШЕСТЕРНИ ПОЛУОСИ					(A) WASHER-SIDE GEAR THRUST	
	14040531	S	S	S	S			2				
	[05]					(P) ШЕСТЕРНЯ ПОЛУОСИ					(A) GEAR-AXLE SHAFT BEVEL	
	96183738	S	S	S	S			2				
	[06]					(P) САТЕЛИТ					(A) GEAR-DIFFERENTIAL BEVEL	
	96183739	S	S	S	S			2				
	[07]					(P) ПЛАСТИНА СТОПОРНАЯ САТЕЛИТА					(A) DISC-BEVEL GEAR	
	00463061	S	S	S	S			2				
	[08]					(P) ОСЬ САТЕЛИТОВ					(A) SHAFT-DIFFERENTIAL GEAR	
	90372053	S	S	S	S			1				
	[09]					(P) ПАЛЕЦ СТОПОРНЫЙ САТЕЛИТА					(A) PIN-DIFFERENTIAL SPRING	
	96169094	S	S	S	S			1				
	[10]					(P) БОЛТ ШЕСТИГРАННЫЙ					(A) BOLT-HEXAGON FLANGE	
	09103-10057	S	S	S	S			10				
	[11]					(P) ПОДШИПНИК РОЛИКОВЫЙ КОНИЧЕСКИЙ					(A) BEARING-TAPERED ROLLER	
	96108125	S	S	S	S			2				
	[12]					(P) КОЛЬЦО ПОДШИПНИКА РЕДУКТОРА					(A) RING-DIFFERENTIAL BEARING	
	90121689	S	S	S	S			1				

ВЗАИМОЗАМЕНЯЕМОСТЬ	МОДЕЛЬ	РЕГИОН ЭКСПЛУАТАЦИИ
Y = ДЕТАЛИ ВЗАИМОЗАМЕНЯЕМЫ	I = GL (SOHC)	E01 = ОБЩИЙ
N = ДЕТАЛИ НЕ ВЗАИМОЗАМЕНЯЕМЫ	II = GLE (SOHC)	E92 = РОССИЯ (Leaded)
O = НОВАЯ ВМЕСТО СТАРОЙ	III = GL (DOHC)	E93 = РОССИЯ (Unleaded)
	IV = GLE (DOHC)	

3270 РЕДУКТОР
DIFFERENTIAL GEAR

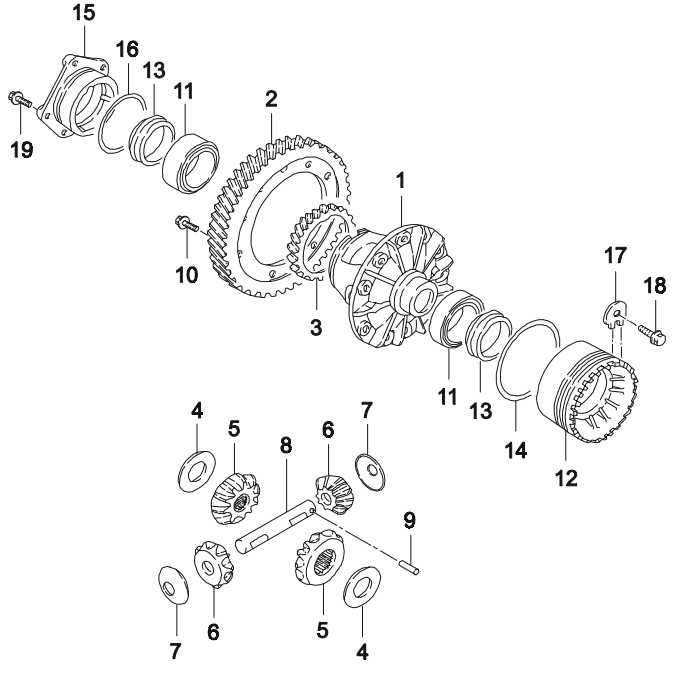

ВЗТ	№ ПОЗИЦИИ / НОМЕР ДЕТАЛИ	МОДЕЛЬ I	II	III	IV	НАИМЕНОВАНИЕ / КОМПЛЕКТАЦИЯ	Л/П	КОЛ	П/Э С	ПО	ПРИМЕЧАНИЕ	КОД/Д
	[13]	(P) КОЛЬЦО МАСЛООТРАЖАТЕЛЬНОЕ									(A) RING-SHAFT SEAL	
	90182166	S	S	S	S			1		980831	35X55X9/14,7	
Y	08666007	S	S	S	S			1	980901		35X55X9/14,7	
	[14]	(P) КОЛЬЦО РЕДУКТОРА									(A) O RING-DIFFERENTIAL	
	90111402	S	S	S	S			1				
	96243158	S	S	S	S			1				
	[15]	(P) ФЛАНЕЦ ПОДШИПНИКА РЕДУКТОРА									(A) FLANGE-DIFFERENTIAL GEAR BEARING	
	90121695	S	S	S	S			1				
	[16]	(P) КОЛЬЦО									(A) O RING	
	90129521	S	S	S	S			1				
	96243159	S	S	S	S			1				
	[17]	(P) ПЛАСТИНА СТОПОРНАЯ									(A) PLATE-LOCKING	
	90079853	S	S	S	S			1				
	[18]	(P) БОЛТ С ШАЙБОЙ									(A) BOLT-W/WASHER	
	09116-06029	S	S	S	S			1				
	[19]	(P) БОЛТ ШЕСТИГРАННЫЙ									(A) BOLT-HEXAGON FLANGE	
	09103-08026	S	S	S	S			5				

ВЗАИМОЗАМЕНЯЕМОСТЬ	МОДЕЛЬ	РЕГИОН ЭКСПЛУАТАЦИИ
Y = ДЕТАЛИ ВЗАИМОЗАМЕНЯЕМЫ	I = GL (SOHC)	E01 = ОБЩИЙ
N = ДЕТАЛИ НЕ ВЗАИМОЗАМЕНЯЕМЫ	II = GLE (SOHC)	E92 = РОССИЯ (Leaded)
O = НОВАЯ ВМЕСТО СТАРОЙ	III = GL (DOHC)	E93 = РОССИЯ (Unleaded)
	IV = GLE (DOHC)	

3910 МЕХАНИЗ ПРИВОДА ПЕРЕКЛЮЧЕНИЯ ПЕРЕДАЧ

SHIFT CONTROL(5-SPD M/T)

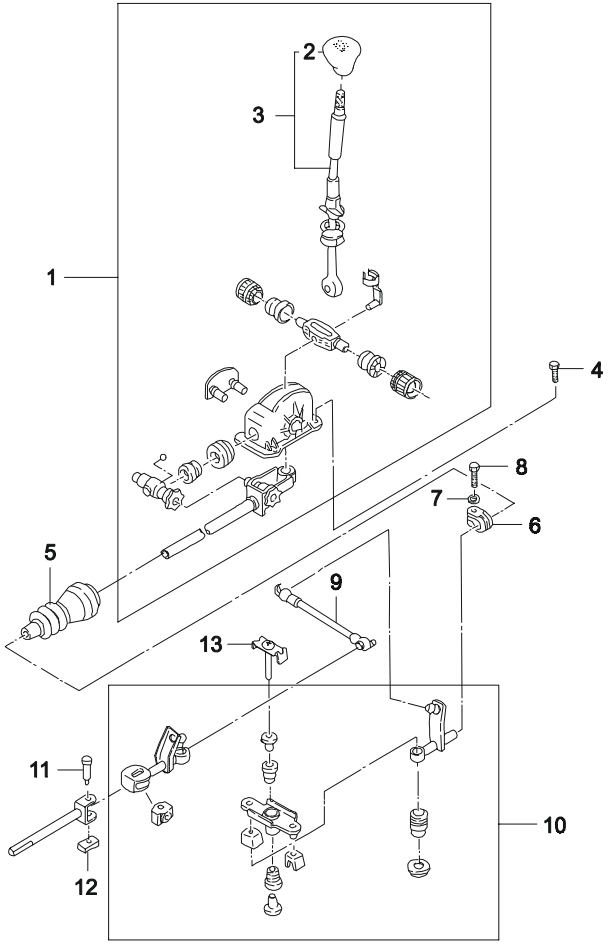

ВЗТ	№ ПОЗИЦИИ / НОМЕР ДЕТАЛИ	МОДЕЛЬ I	II	III	IV	НАИМЕНОВАНИЕ / КОМПЛЕКТАЦИЯ	Л/П	КОЛ	П/Э С	ПО	ПРИМЕЧАНИЕ	КОД/Д
	[01]					(P) РЫЧАГ ПЕРЕКЛЮЧЕНИЯ ПЕРЕДАЧ В СБОРЕ					*(A) CONTROL A-GEARSHIFT*	
	96182975	S	S	S	S			1				
	[02]					(P) РУКОЯТКА РЫЧАГА ПЕРЕКЛЮЧЕНИЯ ПЕРЕДАЧ					*(A) KNOB-GEARSHIFT*	
	96133397	S	S	S	S			1				
	[03]					(P) СТЕРЖЕНЬ РЫЧАГА ПЕРЕКЛЮЧЕНИЯ ПЕРЕДАЧ					*(A) LEVER A-GEARSHIFT*	
	96180817	S	S	S	S			1				
	[04]					(P) ВИНТ					*(A) SCREW*	
	11062511	S	S	S	S			4		961031	M6X20	
O	09119-06002	S	S	S	S			4	961101	030425	M6X20	
Y	94501596	S	S	S	S			4	030428		M6X20	
	[05]					(P) ВТУЛКА РЕЗИНОВАЯ					*(A) BELLOWS-GEARSHIFT TUBE*	
	96133781	S	S	S	S			1				
	96397185	S	S	S	S			1				
	[06]					(P) ХОМУТ					*(A) CLAMP*	
	90217840	S	S	S	S			1				
	90217840-A	S	S	S	S			1				
	[07]					(P) ШАЙБА					*(A) WASHER*	
	90305093	S	S	S	S			2		961201		
O	94580749	S	S	S	S			2	030430			
	[08]					(P) ВИНТ					*(A) SCREW*	
	96165506	S	S	S	S			1		961130	M8X30	
O	09117-08001	S	S	S	S			1	961201	030429	M8X30	
O	94501471	S	S	S	S			1	030430		M8X30	
	[09]					(P) ШТАНГА ПЕРЕКЛЮЧЕНИЯ ПЕРЕДАЧ					*(A) ROD A-GEARSHIFT CONTROL*	
	90250156	S	S	S	S			1				
O	94580711	S	S	S	S			1				
	[10]					(P) КУЛИСА НАПРАВЛЯЮЩАЯ					*(A) CONTROL-GEARSHIFT GUIDE*	

ВЗАИМОЗАМЕНЯЕМОСТЬ	МОДЕЛЬ	РЕГИОН ЭКСПЛУАТАЦИИ
Y = ДЕТАЛИ ВЗАИМОЗАМЕНЯЕМЫ	I = GL (SOHC)	E01 = ОБЩИЙ
N = ДЕТАЛИ НЕ ВЗАИМОЗАМЕНЯЕМЫ	II = GLE (SOHC)	E92 = РОССИЯ (Leaded)
O = НОВАЯ ВМЕСТО СТАРОЙ	III = GL (DOHC)	E93 = РОССИЯ (Unleaded)
	IV = GLE (DOHC)	

3910 МЕХАНИЗ ПРИВОДА ПЕРЕКЛЮЧЕНИЯ ПЕРЕДАЧ

SHIFT CONTROL(5-SPD M/T)

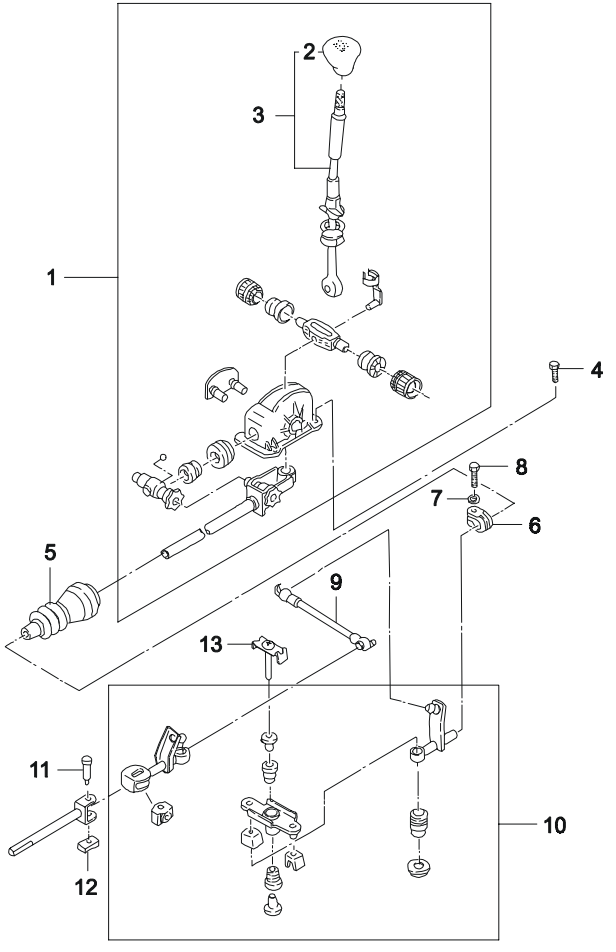

ВЗТ	№ ПОЗИЦИИ / НОМЕР ДЕТАЛИ	МОДЕЛЬ I	II	III	IV	НАИМЕНОВАНИЕ / КОМПЛЕКТАЦИЯ	Л/П	КОЛ	П/Э С	П/Э ПО	ПРИМЕЧАНИЕ	КОД/Д
	90342949	S	S	-	-			1		990128		
Y	96273776	S	S	-	-			1	990129			
O	96332660	S	S	S	S			1				
	[11]	(P) БОЛТ							(A) BOLT			
	90121523	S	S	-	-			1		961031		
Y	09208-08001	S	S	S	S			1	961101			
	[12]	(P) ГАЙКА КРЕПЕЖНАЯ							(A) CLIP-SAFETY			
	11085071	S	S	-	-			1		961031	6	
Y	08335-11069	S	S	S	S			1	961101		6	
	[13]	(P) БОЛТ							(A) BOLT			
	90236961	S	S	-	-			1		960630		
Y	96182212	S	S	S	S			1	960701			

ВЗАИМОЗАМЕНЯЕМОСТЬ	МОДЕЛЬ	РЕГИОН ЭКСПЛУАТАЦИИ
Y = ДЕТАЛИ ВЗАИМОЗАМЕНЯЕМЫ	I = GL (SOHC)	E01 = ОБЩИЙ
N = ДЕТАЛИ НЕ ВЗАИМОЗАМЕНЯЕМЫ	II = GLE (SOHC)	E92 = РОССИЯ (Leaded)
O = НОВАЯ ВМЕСТО СТАРОЙ	III = GL (DOHC)	E93 = РОССИЯ (Unleaded)
	IV = GLE (DOHC)	