2 СИСТЕМА ПИТАНИЯ

2110 ТОПЛИВНЫЙ БАК

2120 ТОПЛИВОПРОВОДЫ I

2122 ТОПЛИВОПРОВОДЫ II

2130 ПОГЛАТИТЕЛЬ ПАРОВ ТОПЛИВА

2210 СИСТЕМА ВПРЫСКА ТОПЛИВА (1.5SOHC)

2211 СИСТЕМА ВПРЫСКА ТОПЛИВА (1.5DOHC)

2220 ПРИВОД УПРАВЛЕНИЯ ВПРЫСКОМ ТОПЛИВА

2410 ВОЗДУХОПОДАЧА

2430 ВПУСКНОЙ КОЛЛЕКТОР (1.5SOHC)

2431 ВПУСКНОЙ КОЛЛЕКТОР (1.5DOHC)

2440 ВЫПУСКНОЙ КОЛЛЕКТОР (1.5SOHC)

2441 ВЫПУСКНОЙ КОЛЛЕКТОР (1.5DOHC)

2450 ВАКУУМНЫЕ ШЛАНГИ (1.5SOHC)

2451 ВАКУУМНЫЕ ШЛАНГИ (1.5DOHC)

2460 ВЫПУСК ОТРАБОТАВШИХ ГАЗОВ

2510 ЭЛЕКТРОННОЕ УПРАВЛЕНИЕ

2110 ТОПЛИВНЫЙ БАК

FUEL TANK

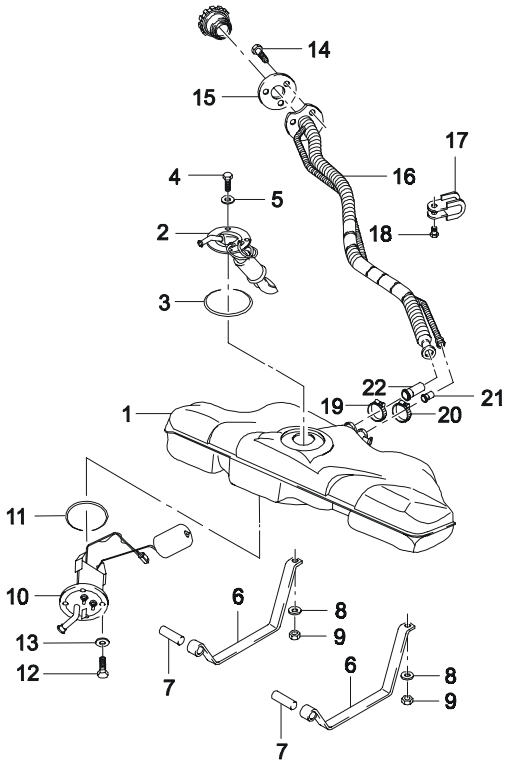

ВЗТ	№ ПОЗИЦИИ / НОМЕР ДЕТАЛИ	МОДЕЛЬ I	II	III	IV	НАИМЕНОВАНИЕ / КОМПЛЕКТАЦИЯ	Л/П	КОЛ	П/Э С	П/Э ПО	ПРИМЕЧАНИЕ	КОД/Д
	[01]					(P) БАК ТОПЛИВНЫЙ					*(A) TANK A-FUEL*	
	96184650	S	S	S	S			1				
	96288064	S	S	S	S			1	010907			
	[02]					(P) НАСОС ТОПЛИВНЫЙ					*(A) PUMP-FUEL*	
	96180483	S	S	S	S			1				
	96350078	S	S	S	S			1				
	96494976	S	S	S	S			1				
	[03]					(P) ПРОКЛАДКА ТОПЛИВНОГО НАСОСА					*(A) SEAL-FUEL PUMP*	
	90232009	S	S	S	S			1				
	[04]					(P) ВИНТ КРЕПЛЕНИЯ ТОПЛИВНОГО НАСОСА					*(A) SCREW-FUEL PUMP*	
	96144690	S	S	S	S			6			M5X10	
	[05]					(P) ШАЙБА					*(A) WASHER-FUEL PUMP*	
	90281104	S	S	S	S			6				
	[06]					(P) ХОМУТ КРЕПЛЕНИЯ ТОПЛИВНОГО БАКА					*(A) STRAP-FUEL TANK*	
	96081644	S	S	S	S		Л	1				
	96081645	S	S	S	S		П	1				
	[07]					(P) ПАЛЕЦ УСТАНОВОЧНЫЙ					*(A) PIN-DOWEL*	
	11019402	S	S	S	S			2			8X60	
	[08]					(P) ШАЙБА					*(A) WASHER*	
	11010094	S	S	S	S			2		970204	8.4	
	[09]					(P) ГАЙКА СПЕЦИАЛЬНАЯ					*(A) NUT-SPECIAL*	
	10080312	S	S	S	S			2		970430		
	96230935	S	S	S	S			2		970131		
Y	10080312	S	S	S	S			2	970201	970430		
Y	09159-08010	S	S	S	S			2	970501			
	[10]					(P) ДАТЧИК УКАЗАТЕЛЯ УРОВНЯ ТОПЛИВА					*(A) SENDER-FUEL*	
	96098514-A	S	S	S	S			1			5 БОЛТОВ	

ВЗАИМОЗАМЕНЯЕМОСТЬ	МОДЕЛЬ	РЕГИОН ЭКСПЛУАТАЦИИ
Y = ДЕТАЛИ ВЗАИМОЗАМЕНЯЕМЫ	I = GL (SOHC)	E01 = ОБЩИЙ
N = ДЕТАЛИ НЕ ВЗАИМОЗАМЕНЯЕМЫ	II = GLE (SOHC)	E92 = РОССИЯ (Leaded)
O = НОВАЯ ВМЕСТО СТАРОЙ	III = GL (DOHC)	E93 = РОССИЯ (Unleaded)
	IV = GLE (DOHC)	

2110 ТОПЛИВНЫЙ БАК

FUEL TANK

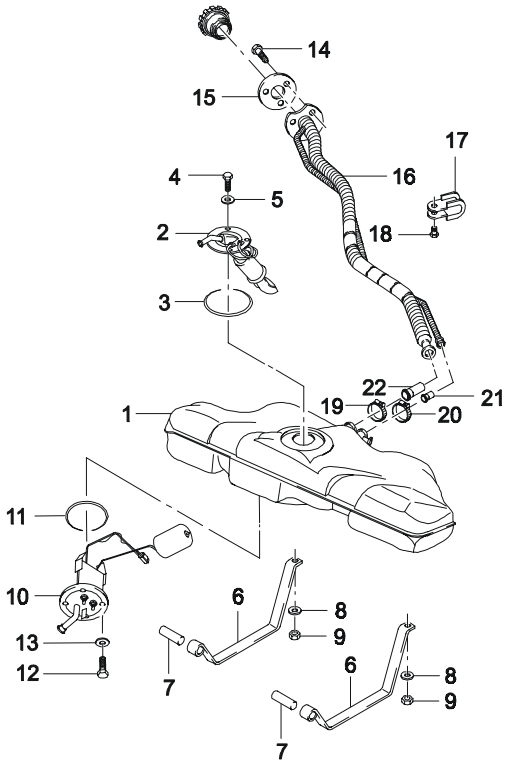

ВЗТ	№ ПОЗИЦИИ / НОМЕР ДЕТАЛИ	МОДЕЛЬ I	II	III	IV	НАИМЕНОВАНИЕ / КОМПЛЕКТАЦИЯ	Л/П	КОЛ	П/Э С	П/Э ПО	ПРИМЕЧАНИЕ	КОД/Д
N	96222265	S	S	S	S			1			3 БОЛТА	FC
	[11]	(P) ПРОКЛАДКА ДАТЧИКА УКАЗАТЕЛЯ									*(A) SEAL-FUEL SENDER*	
	96350049	S	S	S	S			1				
	[12]	(P) ВИНТ КРЕПЛЕНИЯ ДАТЧИКА УКАЗАТЕЛЯ									*(A) SCREW-FUEL SENDER*	
	11038542	S	S	S	S			3			M5X8	
	[13]	(P) ШАЙБА ДАТЧИКА УКАЗАТЕЛЯ									*(A) WASHER-FUEL SENDER*	
	90281104	S	S	S	S			3				
	[14]	(P) ВИНТ									*(A) SCREW*	
	11058822	S	S	S	S			3				
	[15]	(P) ПРОКЛАДКА ТОПЛИВОЗАЛИВНОЙ ГОРЛОВИНЫ									*(A) SEAL-FUEL FILLER TUBE*	
	96180643	S	S	S	S			1				
	[16]	(P) ТРУБА ТОПЛИВОЗАЛИВНАЯ									*(A) TUBE-FUEL FILLER*	
	96180420	S	S	S	S	&NM7		1			LEADED	PB
	96180419	S	S	S	S	&NN6		1			UNLEADED	
	[17]	(P) ЗАЖИМ ТОПЛИВОЗАЛИВНОЙ ТРУБЫ									*(A) CLAMP-FUEL FILLER*	
	90411334	S	S	S	S			1				
	[18]	(P) БОЛТ ШЕСТИГРАННЫЙ									*(A) BOLT-HEXAGONAL*	
	11043323	S	S	S	S			1			M8X1.25	
	[19]	(P) ХОМУТ ТОПЛИВОЗАЛИВНОЙ ТРУБЫ									*(A) CLAMP-HOSE*	
	96143191	S	S	S	S			1		991109	32-50	
Y	09402-55501	S	S	S	S			1	991110		32-50	
	[20]	(P) ХОМУТ ТРУБКИ ВЕНТИЛЯЦИИ ТОПЛИВНОГО БАКА									*(A) CLAMP-HOSE*	
	11091411	S	S	S	S			1		970331	16X9	
Y	09402-25501	S	S	S	S			1	970431		16X9	
	[21]	(P) ПЕРЕХОДНИК МАЛЫЙ									*(A) ADAPTOR-SMALL*	
	96180562	S	S	S	S			1				
	[22]	(P) ПЕРЕХОДНИК БОЛЬШОЙ									*(A) ADAPTOR-LARGE*	
	96180561	S	S	S	S			1				

ВЗАИМОЗАМЕНЯЕМОСТЬ	МОДЕЛЬ	РЕГИОН ЭКСПЛУАТАЦИИ
Y = ДЕТАЛИ ВЗАИМОЗАМЕНЯЕМЫ	I = GL (SOHC)	E01 = ОБЩИЙ
N = ДЕТАЛИ НЕ ВЗАИМОЗАМЕНЯЕМЫ	II = GLE (SOHC)	E92 = РОССИЯ (Leaded)
O = НОВАЯ ВМЕСТО СТАРОЙ	III = GL (DOHC)	E93 = РОССИЯ (Unleaded)
	IV = GLE (DOHC)	

2120 ТОПЛИВОПРОВОДЫ I

FUEL LINE I

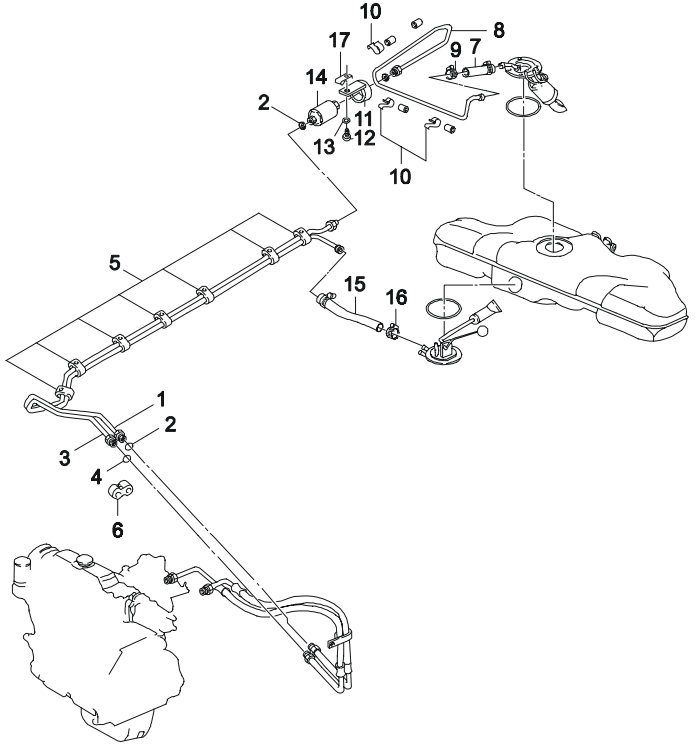

ВЗТ	№ ПОЗИЦИИ / НОМЕР ДЕТАЛИ	МОДЕЛЬ I	II	III	IV	НАИМЕНОВАНИЕ / КОМПЛЕКТАЦИЯ	Л/П	КОЛ	П/Э С	ПО	ПРИМЕЧАНИЕ	КОД/Д
	[01] 96350028	S	S	S	S	(P) ТРУБКА ПОДАЮЩАЯ ТОПЛИВНАЯ		1			*(A) PIPE-FUEL,FEEDING* Включая позицию #2	
	[02] 22514722	S	S	S	S	(P) КОЛЬЦО ТОПЛИВНОЙ ТРУБКИ		1			*(A) O RING-FUEL PIPE*	
	[03] 96181655	S	S	S	S	(P) ТРУБКА-ОБРАТКА, ТОПЛИВНАЯ		1			*(A) PIPE-FUEL RETURN PIPE* Включая позицию #4	
	[04] 22514722	S	S	S	S	(P) КОЛЬЦО ТОПЛИВНОЙ ТРУБКИ		1			*(A) O RING-FUEL PIPE*	
	[05] 90304665	S	S	S	S	(P) УПЛОТНИТЕЛЬ		6			*(A) GROMMET*	
	[06] 90250313	S	S	S	S	(P) УПЛОТНИТЕЛЬ		1			*(A) GROMMET*	
	[07] 96122454	S	S	S	S	(P) ШЛАНГ		1			*(A) HOSE*	
	[08] 96350064	S	S	S	S	(P) ТРУБКА ТОПЛИВНАЯ		1			*(A) PIPE-FUEL*	
	[09] 11088302	S	S	S	S	(P) ХОМУТ ТОПЛИВНОЙ ТРУБКИ		2		961231	*(A) CLAMP-HOSE* LC 12-16	
Y	09402-16502	S	S	S	S			2	970101	030326	LC 12-16	
Y	94530117	S	S	S	S			2	030327		LC 12-16	
	[10] 90142532	S	S	S	S	(P) ЗАЖИМ ПРУЖИННЫЙ		3			*(A) FASTENER-SPRING*	
	[11] 96144289	S	S	S	S	(P) КРОНШТЕЙН ТОПЛИВНОГО ФИЛЬРТА		1			*(A) BRACKET-FUEL FILTER*	
	[12] 96143934	S	S	S	S	(P) ВИНТ		1			*(A) SCREW* M8X18	
	[13] 11024213	S	S	S	S	(P) ШАЙБА		1			*(A) WASHER* 9	
	[14] 25055129	S	S	S	S	(P) ФИЛЬТР ТОПЛИВНЫЙ		1			*(A) FILTER-FUEL*	

ВЗАИМОЗАМЕНЯЕМОСТЬ	МОДЕЛЬ	РЕГИОН ЭКСПЛУАТАЦИИ
Y = ДЕТАЛИ ВЗАИМОЗАМЕНЯЕМЫ	I = GL (SOHC)	E01 = ОБЩИЙ
N = ДЕТАЛИ НЕ ВЗАИМОЗАМЕНЯЕМЫ	II = GLE (SOHC)	E92 = РОССИЯ (Leaded)
O = НОВАЯ ВМЕСТО СТАРОЙ	III = GL (DOHC)	E93 = РОССИЯ (Unleaded)
	IV = GLE (DOHC)	

2120 ТОПЛИВОПРОВОДЫ I

FUEL LINE I

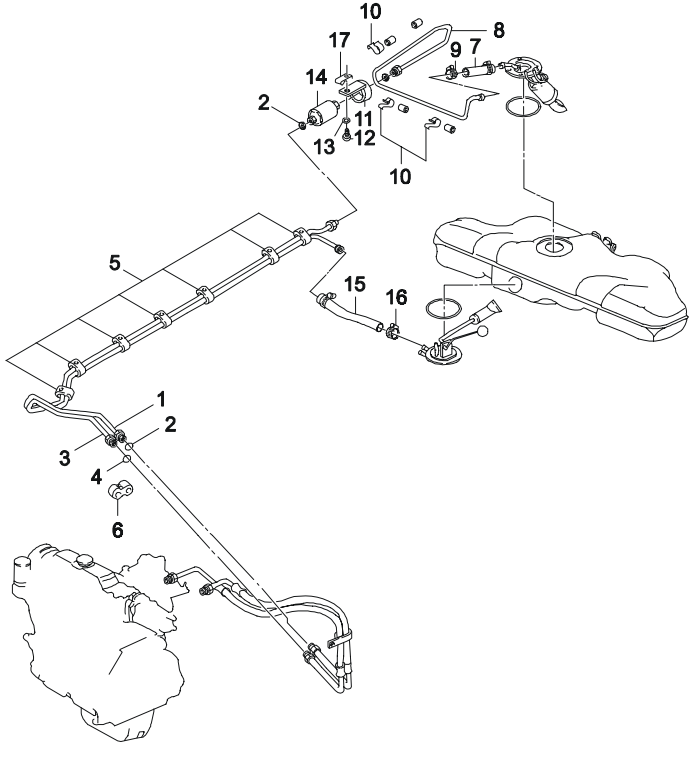

ВЗТ	№ ПОЗИЦИИ / НОМЕР ДЕТАЛИ	МОДЕЛЬ I	II	III	IV	КОМПЛЕКТАЦИЯ	Л/П	КОЛ	П/Э С	ПО	ПРИМЕЧАНИЕ	КОД/Д
	96130396	S	S	S	S			1				
	[15]	(P) ШЛАНГ							(A) HOSE			
	96182489	S	S	S	S			1			DIA 7.14 L=330	
	[16]	(P) ХОМУТ							(A) CLAMP-HOSE			
	11083382	S	S	S	S			1		961231		
Y	09402-16502	S	S	S	S			1	970101	020326		
Y	94530117	S	S	S	S			1	030327			
	[17]	(P) ФИКСАТОР							(A) CLIP			
	09291082	S	S	S	S			1				

ВЗАИМОЗАМЕНЯЕМОСТЬ	МОДЕЛЬ	РЕГИОН ЭКСПЛУАТАЦИИ
Y = ДЕТАЛИ ВЗАИМОЗАМЕНЯЕМЫ	I = GL (SOHC)	E01 = ОБЩИЙ
N = ДЕТАЛИ НЕ ВЗАИМОЗАМЕНЯЕМЫ	II = GLE (SOHC)	E92 = РОССИЯ (Leaded)
O = НОВАЯ ВМЕСТО СТАРОЙ	III = GL (DOHC)	E93 = РОССИЯ (Unleaded)
	IV = GLE (DOHC)	

2122 ТОПЛИВОПРОВОДЫ II

FUEL LINE II(PLASTIC FUEL LINE)

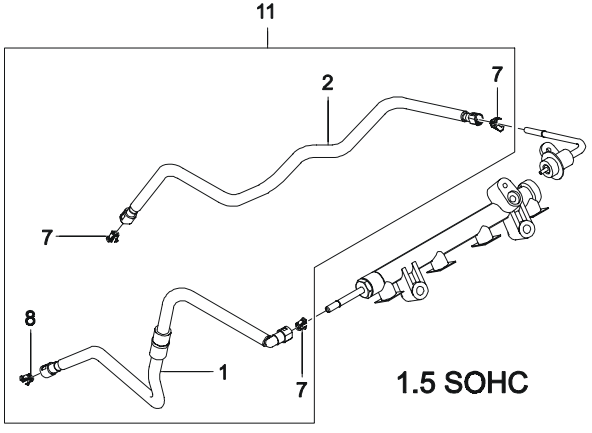

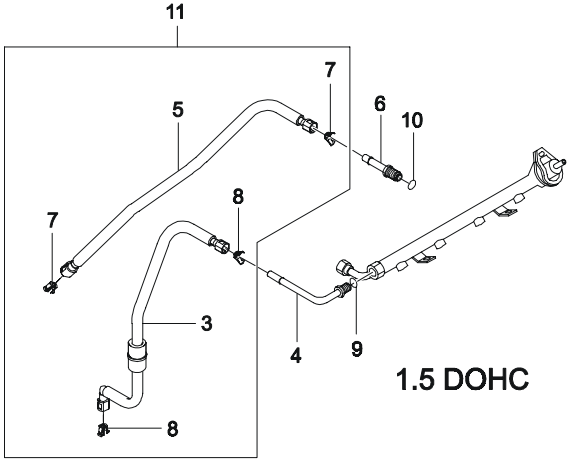

ВЗТ	№ ПОЗИЦИИ / НОМЕР ДЕТАЛИ	МОДЕЛЬ I	II	III	IV	НАИМЕНОВАНИЕ / КОМПЛЕКТАЦИЯ	Л/П	КОЛ	П/Э С	ПО	ПРИМЕЧАНИЕ	КОД/Д
	[01]					(P) ШЛАНГ ПЕРЕДНИЙ ПОДАЮЩИЙ ТОПЛИВНЫЙ					*(A) HOSE-FUEL FEEDING,FRONT*	
	96181231	S	S	-	-			1				
	96351561	S	S	-	-			1			1,5 M, ВКЛЮЧАЯ #7	
	[02]					(P) ШЛАНГ-ОБРАТКА, ТОПЛИВНЫЙ					*(A) HOSE-FUEL RETURN*	
	96181229	S	S	-	-			1			1,5 M, ВКЛЮЧАЯ #7	
	[03]					(P) ШЛАНГ ПЕРЕДНИЙ ПОДАЮЩИЙ ТОПЛИВНЫЙ					*(A) HOSE-FUEL FEEDING,FRONT*	
	96351564	-	-	S	S			1	020801		1,5D, ВКЛЮЧАЯ #8	SB
	[04]					(P) ТРУБКА-ПЕРЕХОДНИК					*(A) PIPE A-ADAPTOR,FEEDING*	
	96350032	-	-	S	S			1	020801		1,5D, ВКЛЮЧАЯ #9	
	[05]					(P) ШЛАНГ-ОБРАТКА, ТОПЛИВНЫЙ					*(A) HOSE-FUEL RETURN*	
	96181234	-	-	S	S			1	020801		1,5D, ВКЛЮЧАЯ #7	RB
	[06]					(P) ТРУБКА-ПЕРЕХОДНИК					*(A) PIPE A-ADAPTOR,RETURN*	
	96183311	-	-	S	S			1			1,5D, ВКЛЮЧАЯ #10	
	[07]					(P) ФИКСАТОР					*(A) RETAINER*	
	HP-9P-86020	S	S	S	S			1			DIA=9.5 mm	
	[08]					(P) ФИКСАТОР					*(A) RETAINER*	
	HP-9P-86019	-	-	S	S			1	020801		DIA=8 mm	
	[09]					(P) КОЛЬЦО					*(A) O RING*	
	22514722	-	-	S	S			1	020801			
	[10]					(P) КОЛЬЦО					*(A) O RING*	
	25516256	-	-	S	S			1	020801			
	[11]					(P) КОМПЛЕКТ СОЕДИНИТЕЛЬНЫХ ТРУБОК					*(A) JAMPER A*	
	96351563	S	S	-	-			1				
	96351565	-	-	S	S			1	020801			

ВЗАИМОЗАМЕНЯЕМОСТЬ	МОДЕЛЬ	РЕГИОН ЭКСПЛУАТАЦИИ
Y = ДЕТАЛИ ВЗАИМОЗАМЕНЯЕМЫ	I = GL (SOHC)	E01 = ОБЩИЙ
N = ДЕТАЛИ НЕ ВЗАИМОЗАМЕНЯЕМЫ	II = GLE (SOHC)	E92 = РОССИЯ (Leaded)
O = НОВАЯ ВМЕСТО СТАРОЙ	III = GL (DOHC)	E93 = РОССИЯ (Unleaded)
	IV = GLE (DOHC)	

2130 ПОГЛАТИТЕЛЬ ПАРОВ ТОПЛИВА

CANISTER&FUEL VACUUM

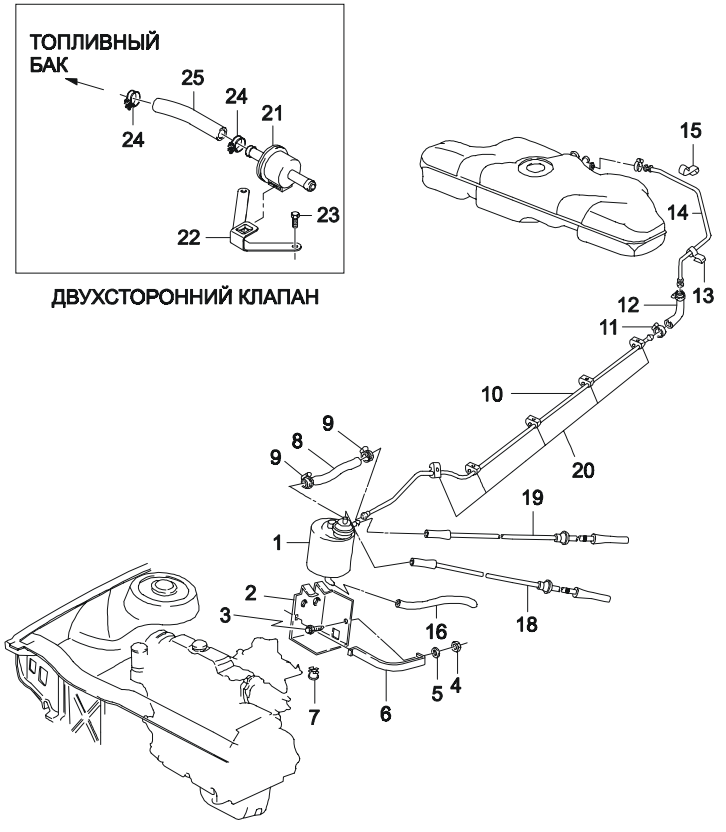

ВЗТ	№ ПОЗИЦИИ / НОМЕР ДЕТАЛИ	МОДЕЛЬ I	II	III	IV	НАИМЕНОВАНИЕ / КОМПЛЕКТАЦИЯ	Л/П	КОЛ	П/Э С	ПО	ПРИМЕЧАНИЕ	КОД/Д
	[01] 96180476	S	S	S	S	(P) ПОГЛАТИТЕЛЬ ПАРОВ ТОПЛИВА &CA1&NN6		1	010501		(A) CANISTER-FUEL VAPOR	
	[02] 96144553	S	S	S	S	(P) КРОНШТЕЙН &CA1&NN6		1	010501		(A) BRACKET-CANISTER	
	[03] 11048281	S	S	S	S	(P) ВИНТ &CA1&NN6		2	010501		(A) SCREW M8X18 Z3	
	[04] 11040193	S	S	S	S	(P) ГАЙКА &CA1&NN6		1	010501		(A) NUT M8X1.25	
	[05] 09160-08011	S	S	S	S	(P) ШАЙБА &CA1&NN6		1	010501		(A) WASHER 8.4	
	[06] 96111103	S	S	S	S	(P) РЕМЕШОК КРЕПЕЖНЫЙ &CA1&NN6		1	010501		(A) STRAP-CANISTER	
	[07] 90080307	S	S	S	S	(P) ГАЙКА &CA1&NN6		2	010501		(A) NUT-CAGE	
	[08] 96110625	S	S	S	S	(P) ШЛАНГ &CA1&NN6		1	010501		(A) HOSE L=250mm	
	[09] 96144542	S	S	S	S	(P) ХОМУТ &CA1&NN6		2	010501		(A) CLAMP-SPRING 12.7	
	[10] 96184906	S	S	S	S	(P) ТРУБКА К ПОГЛАТИТЕЛЮ &CA1&NN6		1	010501		(A) PIPE-FUEL VAPOR	
	[11] 96144542	S	S	S	S	(P) ЗАЖИМ &CA1&NN6		1	010501		(A) CLAMP-HOSE LC 12.7	
	[12] 96182488	S	S	S	S	(P) ШЛАНГ &CA1&NN6		1	010501		(A) HOSE-VENTILATION	
	[13] 90142532	S	S	S	S	(P) ЗАЖИМ ПРУЖИННЫЙ &CA1&NN6		1	010501		(A) FASTENER-SPRING	
	[14] 96184880	S	S	S	S	(P) ТРУБКА ОТ БАКА &CA1&NN6		1	010501		(A) PIPE-VENTILATION	
	[15] 90265138	S	S	S	S	(P) ЗАЖИМ ПРУЖИННЫЙ &CA1&NN6		1	010501		(A) FASTENER-SPRING	

ВЗАИМОЗАМЕНЯЕМОСТЬ	МОДЕЛЬ	РЕГИОН ЭКСПЛУАТАЦИИ
Y = ДЕТАЛИ ВЗАИМОЗАМЕНЯЕМЫ	I = GL (SOHC)	E01 = ОБЩИЙ
N = ДЕТАЛИ НЕ ВЗАИМОЗАМЕНЯЕМЫ	II = GLE (SOHC)	E92 = РОССИЯ (Leaded)
O = НОВАЯ ВМЕСТО СТАРОЙ	III = GL (DOHC)	E93 = РОССИЯ (Unleaded)
	IV = GLE (DOHC)	

2130 ПОГЛАТИТЕЛЬ ПАРОВ ТОПЛИВА

CANISTER&FUEL VACUUM

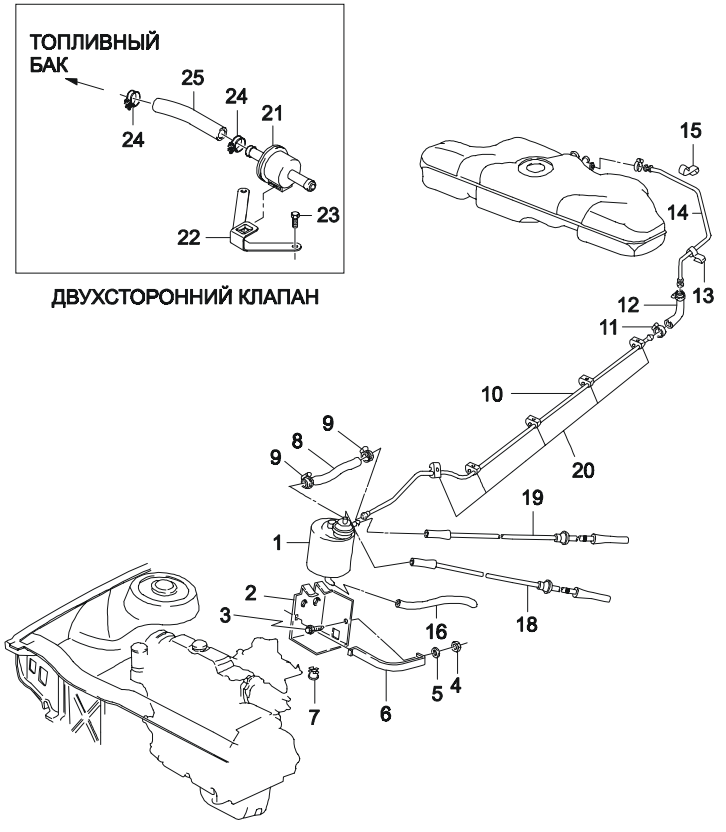

ВЗТ	№ ПОЗИЦИИ / НОМЕР ДЕТАЛИ	МОДЕЛЬ I	II	III	IV	НАИМЕНОВАНИЕ / КОМПЛЕКТАЦИЯ	Л/П	КОЛ	П/Э С	ПО	ПРИМЕЧАНИЕ	КОД/Д
	[16]	(P) ШЛАНГ ВЕНТИЛЯЦИОННЫЙ									*(A) HOSE-CANISTER VENTILATION*	
	90183467	S	S	S	S	&CA1&NN6		1	010501			
	[18]	(P) ТРУБКА ВАКУУМНАЯ									*(A) PIPE-VACUUM*	
	96144037	S	S	-	-	&CA1&NN6		1	010501			
	96143211	-	-	S	S	&CA1&NN6		1	010501			
	[19]	(P) ШЛАНГ К ДРОССЕЛЮ									*(A) HOSE-THROTTLE BODY,FEED*	
	96144036	S	S	-	-	&CA1&NN6		1	010501			
	96181445	-	-	S	S	&CA1&NN6		1	010501			
	[20]	(P) ЗАЖИМ									*(A) GROMMET*	
	03461834	S	S	S	S	&CA1&NN6		3	010501			
	[21]	(P) КЛАПАН ДВУХСТРОННИЙ									*(A) VALVE-2 WAY*	
	96180918	S	S	S	S	&NM7-CA1		1				
	[22]	(P) КРОНШТЕЙН									*(A) BRACKET-2 WAY VALVE*	
	96144758	S	S	S	S	&NM7-CA1		1				
	[23]	(P) ВИНТ									*(A) SCREEW*	
	11050752	S	S	S	S	&NM7-CA1		2			M5X10 Z4	
	[24]	(P) ХОМУТ									*(A) CLAMP-SPRING*	
	96144542	S	S	S	S	&NM7-CA1		2			12.7	
	[25]	(P) ШЛАНГ									*(A) HOSE*	
	96144836	S	S	S	S	&NM7-CA1		1			DIA=7.14,L=50	

ВЗАИМОЗАМЕНЯЕМОСТЬ	МОДЕЛЬ	РЕГИОН ЭКСПЛУАТАЦИИ
Y = ДЕТАЛИ ВЗАИМОЗАМЕНЯЕМЫ	I = GL (SOHC)	E01 = ОБЩИЙ
N = ДЕТАЛИ НЕ ВЗАИМОЗАМЕНЯЕМЫ	II = GLE (SOHC)	E92 = РОССИЯ (Leaded)
O = НОВАЯ ВМЕСТО СТАРОЙ	III = GL (DOHC)	E93 = РОССИЯ (Unleaded)
	IV = GLE (DOHC)	

2210 СИСТЕМА ВПРЫСКА ТОПЛИВА (1.5SOHC)

FUEL INJECTION(1.5SOHC)

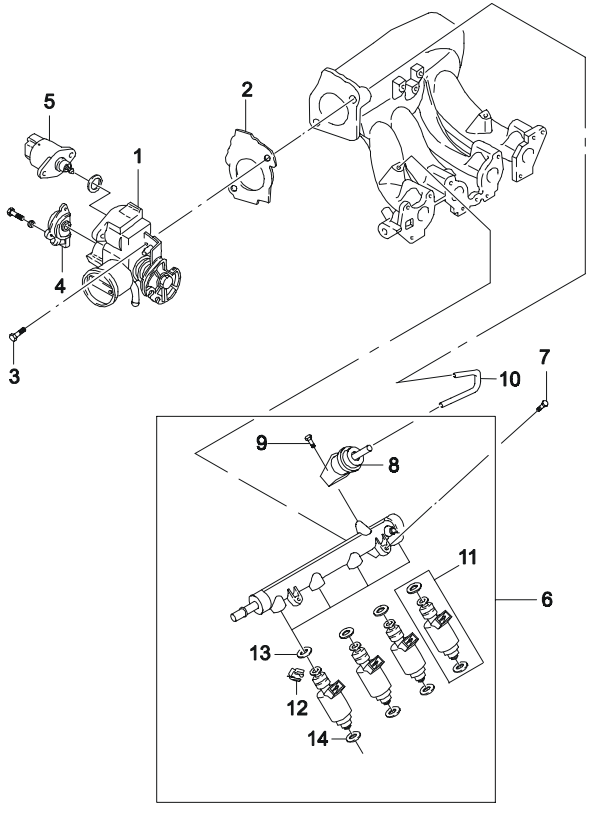

ВЗТ	№ ПОЗИЦИИ / НОМЕР ДЕТАЛИ	МОДЕЛЬ I	II	III	IV	НАИМЕНОВАНИЕ: КОМПЛЕКТАЦИЯ	Л/П	КОЛ	П/Э С	ПО	ПРИМЕЧАНИЕ	КОД/Д
	[01]					(P) КОРПУС ДРОССЕЛЬНОЙ ЗАСЛОНКИ					*(A) BODY A-THROTTLE*	
	96143585	S	S	-	-			1				
	[02]					(P) ПРОКЛАДКА ДРОССЕЛЬНОЙ ЗАСЛОНКИ					*(A) GASKET-THROTTLE BODY*	
	96352111	S	S	-	-			1		981216		
	96353141	S	S	-	-			1	981217			
	[03]					(P) БОЛТ ШЕСТИГРАННЫЙ					*(A) BOLT-HEXAGONAL*	
	01127-08353	S	S	-	-			2				
	[04]					(P) ДАТЧИК ПОЗИЦИИ ДРОССЕЛЬНОЙ ЗАСЛОНКИ					*(A) SENSOR-THROTTLE POSITION*	
	17106681	S	S	-	-			1				
	[05]					(P) КЛАПАН ХОЛОСТОГО ХОДА					*(A) VALVE-IDLE AIR CONTROL*	
	17059602	S	S	-	-			1				
	[06]					(P) РАМПА ТОПЛИВНАЯ					*(A) RAIL-FUEL*	
	96184460	S	S	-	-			1		990218		
Y	96276373	S	S	-	-			1	990217			
	[07]					(P) БОЛТ И ШАЙБА					*(A) BOLT&WASHER*	
	01127-08353	S	S	-	-			2			M8X1.25	
	[08]					(P) РЕГУЛЯТОР ДАВЛЕНИЯ ТОПЛИВА					*(A) REGULATOR-FUEL PRESSURE*	
	96184228	S	S	-	-			1				
	[09]					(P) ВИНТ					*(A) SCREW*	
	9034906100	S	S	-	-			1				
	[10]					(P) ШЛАНГ ВАКУУМНЫЙ					*(A) HOSE-VACUUM*	
	96079089	S	S	-	-			1				
	[11]					(P) ИНЖЕКТОР ТОПЛИВНЫЙ					*(A) INJECTOR A-FUEL*	
	17108045	S	S	-	-			4				
	17103677	S	S	-	-			4				
	[12]					(P) КОЛЬЦО СТОПОРНОЕ ТОПЛИВНОГО ИНЖЕКТОРА					*(A) CLIP-FUEL INJECTOR*	
	17101829	S	S	-	-			4				

ВЗАИМОЗАМЕНЯЕМОСТЬ	МОДЕЛЬ	РЕГИОН ЭКСПЛУАТАЦИИ
Y = ДЕТАЛИ ВЗАИМОЗАМЕНЯЕМЫ	I = GL (SOHC)	E01 = ОБЩИЙ
N = ДЕТАЛИ НЕ ВЗАИМОЗАМЕНЯЕМЫ	II = GLE (SOHC)	E92 = РОССИЯ (Leaded)
O = НОВАЯ ВМЕСТО СТАРОЙ	III = GL (DOHC)	E93 = РОССИЯ (Unleaded)
	IV = GLE (DOHC)	

2210 СИСТЕМА ВПРЫСКА ТОПЛИВА (1.5SOHC)

FUEL INJECTION(1.5SOHC)

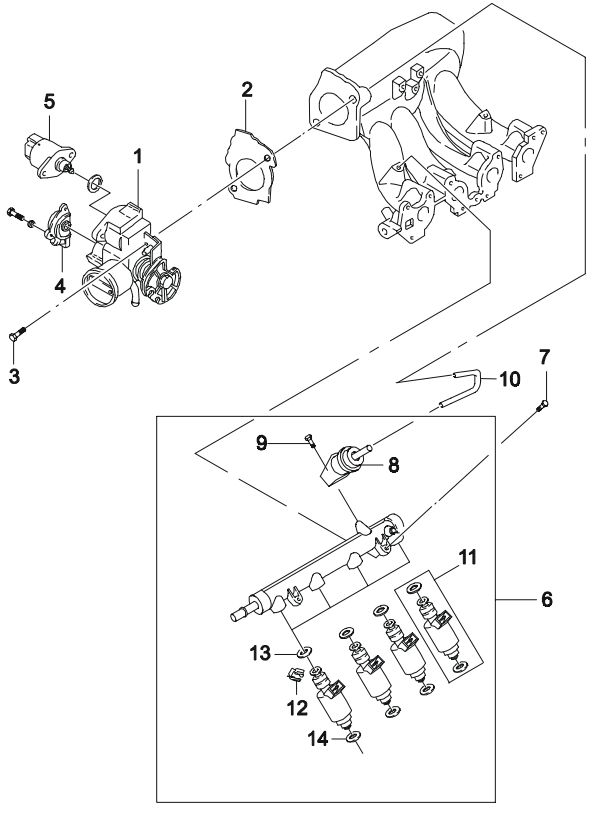

ВЗТ	№ ПОЗИЦИИ / НОМЕР ДЕТАЛИ	МОДЕЛЬ I	II	III	IV	КОМПЛЕКТАЦИЯ	Л/П	КОЛ	П/Э С	ПО	ПРИМЕЧАНИЕ	КОД/Д
	96253530	S	S	-	-			4				
	[13]	(P) КОЛЬЦО ИНЖЕКТОРА									*(A) O RING-INJECTOR*	
	05235032	S	S	-	-			4				
	96253527	S	S	-	-			4				
	[14]	(P) КОЛЬЦО ТОПЛИВНОГО ИНЖЕКТОРА, НИЖНЕЕ									*(A) O RING-FUEL INJECTOR, LOWER*	
	17108225	S	S	-	-			4				

ВЗАИМОЗАМЕНЯЕМОСТЬ	МОДЕЛЬ	РЕГИОН ЭКСПЛУАТАЦИИ
Y = ДЕТАЛИ ВЗАИМОЗАМЕНЯЕМЫ	I = GL (SOHC)	E01 = ОБЩИЙ
N = ДЕТАЛИ НЕ ВЗАИМОЗАМЕНЯЕМЫ	II = GLE (SOHC)	E92 = РОССИЯ (Leaded)
O = НОВАЯ ВМЕСТО СТАРОЙ	III = GL (DOHC)	E93 = РОССИЯ (Unleaded)
	IV = GLE (DOHC)	

2211 СИСТЕМА ВПРЫСКА ТОПЛИВА (1.5DOHC)

FUEL INJECTION(1.5DOHC)

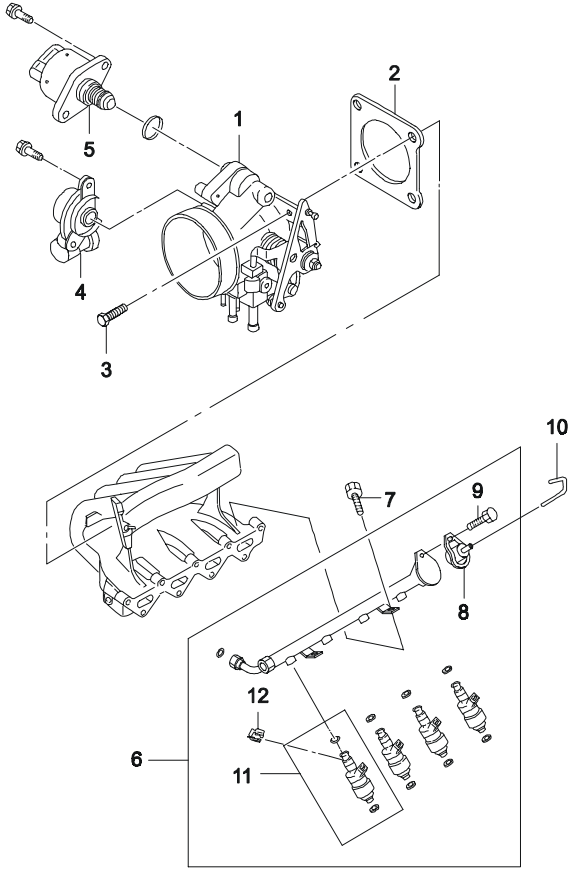

ВЗТ	№ ПОЗИЦИИ / НОМЕР ДЕТАЛИ	МОДЕЛЬ I	II	III	IV	НАИМЕНОВАНИЕ: КОМПЛЕКТАЦИЯ	Л/П	КОЛ	П/Э С	ПО	ПРИМЕЧАНИЕ	КОД/Д
	[01] 96181640	-	-	S	S	(P) КОРПУС ДРОССЕЛЬНОЙ ЗАСЛОНКИ		1	020801		*(A) BODY A-THROTTLE*	
	[02] 96183095	-	-	S	S	(P) ПРОКЛАДКА ДРОССЕЛЬНОЙ ЗАСЛОНКИ		1	020801		*(A) GASKET-THROTTLE BODY*	
	[03] 01130-08453	-	-	S	S	(P) БОЛТ		3	020801		*(A) BOLT-HEXAGON*	
	[04] 17106681	-	-	S	S	(P) ДАТЧИК ПОЗИЦИИ ДРОССЕЛЬНОЙ ЗАСЛОНКИ		1	020801		*(A) SENSOR-THROTTLE POSITION*	
	[05] 17059602	-	-	S	S	(P) КЛАПАН ХОЛОСТОГО ХОДА		1	020801		*(A) VALVE-IDLE AIR CONTROL*	
	[06] 96103079	-	-	S	S	(P) РАМПА ТОПЛИВНАЯ		1	020801		*(A) RAIL-FUEL*	
	[07] 09116-08007	-	-	S	S	(P) БОЛТ С ШАЙБОЙ		1	020801		*(A) BOLT-W/WASHER* M8X1.25	
	[08] 96130880	-	-	S	S	(P) РЕГУЛЯТОР ДАВЛЕНИЯ ТОПЛИВА		1	020801		*(A) REGULATOR-FUEL PRESSURE*	
	[09] 96114066	-	-	S	S	(P) ВИНТ		1	020801		*(A) SCREW*	
	[10] 96130789	-	-	S	S	(P) ШЛАНГ ВАКУУМНЫЙ		1	020801		*(A) HOSE-VACUUM*	
	[11] 17103677	-	-	S	S	(P) ИНЖЕКТОР ТОПЛИВНЫЙ		4	020801		*(A) INJECTOR A-FUEL*	
	[12] 96253530	-	-	S	S	(P) КОЛЬЦО СТОПОРНОЕ ТОПЛИВНОГО ИНЖЕКТОРА		4	020801		*(A) CLIP-FUEL INJECTOR*	

ВЗАИМОЗАМЕНЯЕМОСТЬ	МОДЕЛЬ	РЕГИОН ЭКСПЛУАТАЦИИ
Y = ДЕТАЛИ ВЗАИМОЗАМЕНЯЕМЫ	I = GL (SOHC)	E01 = ОБЩИЙ
N = ДЕТАЛИ НЕ ВЗАИМОЗАМЕНЯЕМЫ	II = GLE (SOHC)	E92 = РОССИЯ (Leaded)
O = НОВАЯ ВМЕСТО СТАРОЙ	III = GL (DOHC)	E93 = РОССИЯ (Unleaded)
	IV = GLE (DOHC)	

2220 ПРИВОД УПРАВЛЕНИЯ ВПРЫСКОМ ТОПЛИВА

ACCELERATOR CONTROL

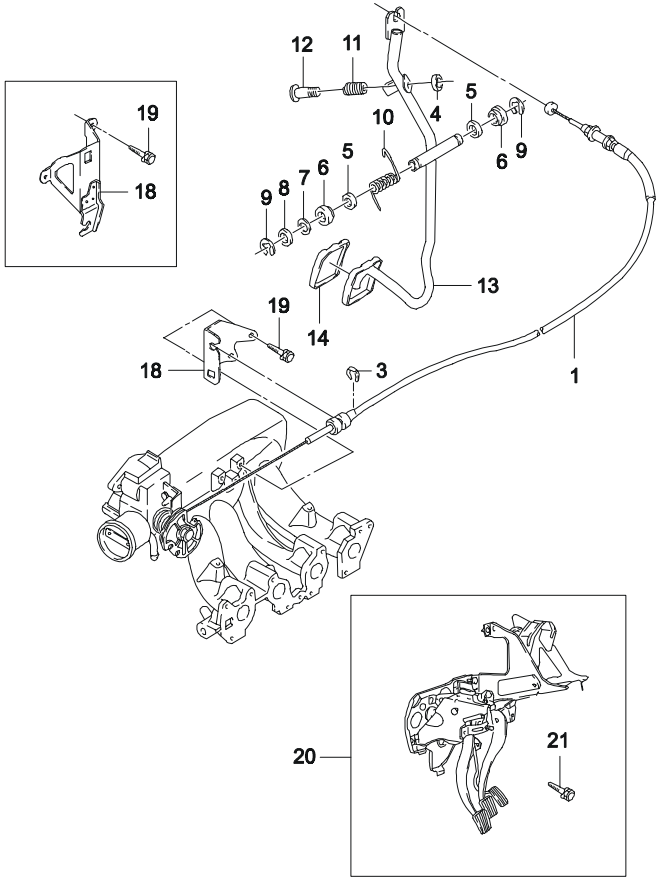

ВЗТ	№ ПОЗИЦИИ / НОМЕР ДЕТАЛИ	МОДЕЛЬ I	II	III	IV	НАИМЕНОВАНИЕ / КОМПЛЕКТАЦИЯ	Л/П	КОЛ	П/Э С	ПО	ПРИМЕЧАНИЕ	КОД/Д
	[01]	(P) ТРОС УПРАВЛЕНИЯ ДРОССЕЛЬНОЙ ЗАСЛОНКОЙ							*(A) CABLE-ACCEL CONTROL*			
	96130368	S	S	-	-			1				DH
	96184236	-	-	S	S			1	020801			DT
	[03]	(P) ШАЙБА СТОПОРНАЯ							*(A) WASHER-LOCKING*			
	11088942	S	S	S	S			3		961130		
Y	09383-06001	S	S	S	S			3	961201			
	[04]	(P) ПОДУШКА РЕГУЛИРОВОЧНОГО ВИНТА							*(A) BUMPER-ADJUSTING SCREW*			
	09292075	S	S	S	S			1				
	[05]	(P) ШАЙБА							*(A) SHIM*			
	11088241	S	S	S	S			2			18.2X28	
Y	09160-18003	S	S	S	S			2			18.2X28	
	[06]	(P) ВТУЛКА							*(A) BUSHING*			
	09306-10005	S	S	S	S			2				
	[07]	(P) ШАЙБА НАТЯЖНАЯ							*(A) WASHER-TENSION*			
	11088251	S	S	S	S			1			10.3X15X0.2	
Y	09162-10001	S	S	S	S			1			10.3X15X0.2	
	[08]	(P) ШАЙБА							*(A) SHIM*			
	11027287	S	S	S	S			1				
Y	09160-10003	S	S	S	S			1				
	[09]	(P) ШАЙБА СТОПОРНАЯ							*(A) WASHER-LOCKING*			
	11066361	S	S	S	S			2			8	
Y	09440-09003	S	S	S	S			2			8	
	[10]	(P) ПРУЖИНА РАСПОРНАЯ							*(A) SPRING-LEG*			
	90183525	S	S	S	S			1				
	[11]	(P) ПРУЖИНА СТЯЖНАЯ							*(A) SPRING-COMPRESSION*			
	90076107	S	S	S	S			1				
	09440-09003	S	S	S	S			1				
	[12]	(P) ВИНТ							*(A) SCREW*			
	11057551	S	S	S	S			1			M6X32	

ВЗАИМОЗАМЕНЯЕМОСТЬ	МОДЕЛЬ	РЕГИОН ЭКСПЛУАТАЦИИ
Y = ДЕТАЛИ ВЗАИМОЗАМЕНЯЕМЫ	I = GL (SOHC)	E01 = ОБЩИЙ
N = ДЕТАЛИ НЕ ВЗАИМОЗАМЕНЯЕМЫ	II = GLE (SOHC)	E92 = РОССИЯ (Leaded)
O = НОВАЯ ВМЕСТО СТАРОЙ	III = GL (DOHC)	E93 = РОССИЯ (Unleaded)
	IV = GLE (DOHC)	

2220 ПРИВОД УПРАВЛЕНИЯ ВПРЫСКОМ ТОПЛИВА

ACCELERATOR CONTROL

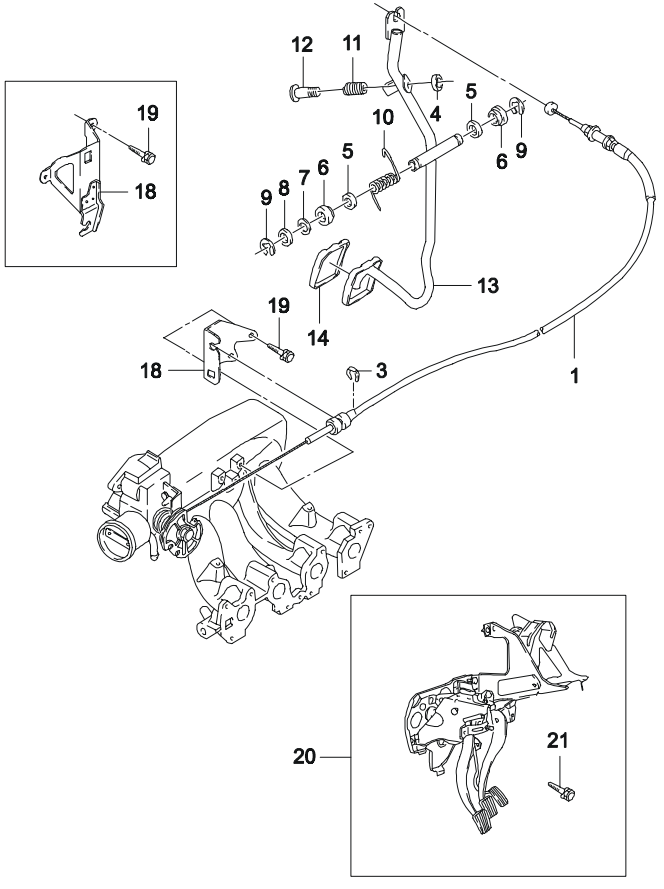

ВЗТ	№ ПОЗИЦИИ / НОМЕР ДЕТАЛИ	МОДЕЛЬ I	II	III	IV	НАИМЕНОВАНИЕ / КОМПЛЕКТАЦИЯ	Л/П	КОЛ	П/Э С	ПО	ПРИМЕЧАНИЕ	КОД/Д
	[13]	(P) ПЕДАЛЬ УПРАВЛЕНИЯ ДРОССЕЛЬНОЙ ЗАСЛОНКОЙ							*(A) LEVER-ACCEL CONTROL PEDAL*			
	96144564	S	S	S	S			1				
	[14]	(P) НАКЛАДКА ПЕДАЛИ							*(A) PAD-ACCEL CONTROL CABLE*			
	02877481	S	S	S	S			1				
	[18]	(P) КРОНШТЕЙН ПЕДАЛИ							*(A) BRACKET-ACCEL CONTROL*			
	96130367	S	S	-	-			1				
	96181438	-	-	S	S			1	020801			
	[19]	(P) ВИНТ							*(A) SCREW*			
	11048673	S	S	-	-			1			M6X15Z3	
	11048281	-	-	S	S			1	020801		M8X18Z3	
	[20]	(P) СУППОРТ ПЕДАЛЕЙ АВТОМОБИЛЯ							*(A) MOUNT A-PEDAL*			
	96181633	S	S	S	S			1				DL
	[21]	(P) БОЛТ							*(A) BOLT*			
	09119-08003	S	S	S	S			3				

ВЗАИМОЗАМЕНЯЕМОСТЬ	МОДЕЛЬ	РЕГИОН ЭКСПЛУАТАЦИИ
Y = ДЕТАЛИ ВЗАИМОЗАМЕНЯЕМЫ	I = GL (SOHC)	E01 = ОБЩИЙ
N = ДЕТАЛИ НЕ ВЗАИМОЗАМЕНЯЕМЫ	II = GLE (SOHC)	E92 = РОССИЯ (Leaded)
O = НОВАЯ ВМЕСТО СТАРОЙ	III = GL (DOHC)	E93 = РОССИЯ (Unleaded)
	IV = GLE (DOHC)	

2410 ВОЗДУХОПОДАЧА

AIR INTAKE SYSTEM

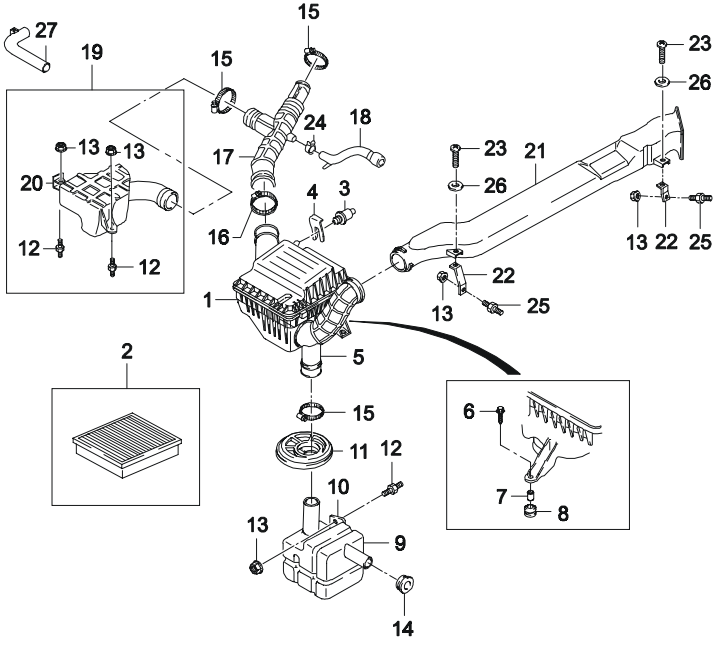

ВЗТ	№ ПОЗИЦИИ / НОМЕР ДЕТАЛИ	МОДЕЛЬ I	II	III	IV	НАИМЕНОВАНИЕ / КОМПЛЕКТАЦИЯ	Л/П	КОЛ	П/Э С	ПО	ПРИМЕЧАНИЕ	КОД/Д
	[01]					(Р) ФИЛЬТР ВОЗДУШНЫЙ					*(A) AIR CLEANER*	
	96143221	S	S	-	-			1			БЕЗ ФИЛЬТРУЮЩЕГО ЭЛЕМЕНТА	
	96183165	-	-	S	S			1	020801		БЕЗ ФИЛЬТРУЮЩЕГО ЭЛЕМЕНТА	
	[02]					(Р) ЭЛЕМЕНТ ФИЛЬТРУЮЩИЙ					*(A) ELEMENT-AIR CLEANER*	
	92060868	S	S	S	S			1				
	[03]					(Р) ДАТЧИК ТЕМПЕРАТУРНЫЙ					*(A) SENSOR-AIR TEMPERATURE*	
	25037223-A	S	S	-	-			1				
	[04]					(Р) ФИКСАТОР ДАТЧИКА					*(A) RETAINER-AIR TEMP SENSOR*	
	96143801	S	S	-	-			1				
	[05]					(Р) МЕМБРАНА СОЕДИНИТЕЛЬНАЯ					*(A) BELLOWS-CONNECTION*	
	96143222	S	S	S	S			1				
	[06]					(Р) ВИНТ					*(A) SCREW*	
	11087291	S	S	S	S			3			M6.3X25Z3	
Y	03152-63323	S	S	S	S			3		030430		
Y	94520308	S	S	S	S			3	030501			
	[07]					(Р) ВТУЛКА ДИСТАНЦИОННАЯ					*(A) SPACER-ISOLATOR*	
	96130567	S	S	S	S			3				
	[08]					(Р) ИЗОЛЯЦИЯ ВОЗДУШНОГО ФИЛЬТРА					*(A) ISOLATOR-AIR CLEANER*	
	96130566	S	S	S	S			3				
	[09]					(Р) РЕЗОНАТОР					*(A) RESONATOR*	
	96143223	S	S	S	S			1				
	[10]					(Р) КРОНШТЕЙН РЕЗОНАТОРА					*(A) BRACKET-RESONATOR*	
	96143791	S	S	S	S			1				
	[11]					(Р) МЕМБРАНА СОЕДИНИТЕЛЬНАЯ					*(A) GROMMET-WHEEL HOUSE*	
	96143508	S	S	S	S			1				
	[12]					(Р) ПОДУШКА					*(A) BUMPER*	
	96144011	S	S	S	S			1				
	[13]					(Р) ГАЙКА					*(A) NUT*	

ВЗАИМОЗАМЕНЯЕМОСТЬ	МОДЕЛЬ	РЕГИОН ЭКСПЛУАТАЦИИ
Y = ДЕТАЛИ ВЗАИМОЗАМЕНЯЕМЫ	I = GL (SOHC)	E01 = ОБЩИЙ
N = ДЕТАЛИ НЕ ВЗАИМОЗАМЕНЯЕМЫ	II = GLE (SOHC)	E92 = РОССИЯ (Leaded)
O = НОВАЯ ВМЕСТО СТАРОЙ	III = GL (DOHC)	E93 = РОССИЯ (Unleaded)
	IV = GLE (DOHC)	

2410 ВОЗДУХОПОДАЧА

AIR INTAKE SYSTEM

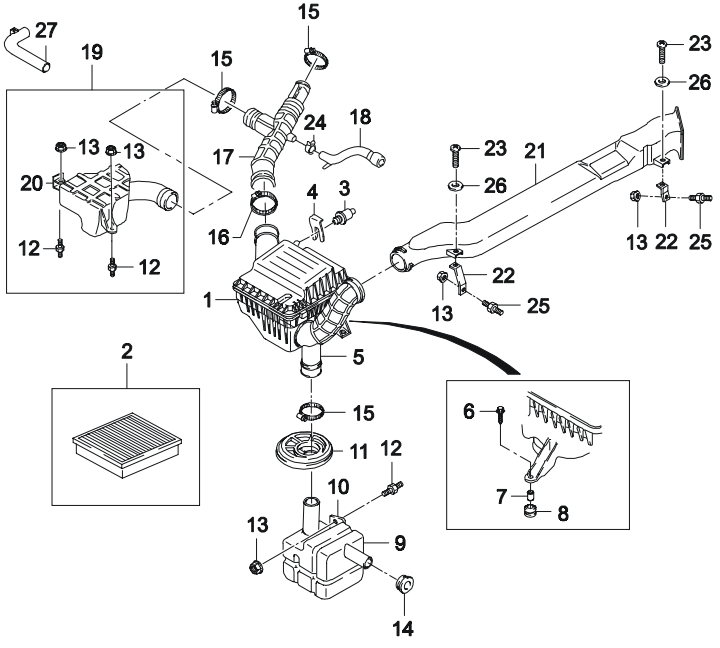

ВЗТ	№ ПОЗИЦИИ / НОМЕР ДЕТАЛИ	МОДЕЛЬ I	II	III	IV	КОМПЛЕКТАЦИЯ	Л/П	КОЛ	П/Э С	ПО	ПРИМЕЧАНИЕ	КОД/Д
	11063471	S	S	S	S			2		961031	M6X18	
Y	09159-06001	S	S	S	S			2	961101		M6X18	
	[14]	(P) ПРОБКА РЕЗОНАТОРА							*(A) GROMMET-RESONATOR*			
	96143225	S	S	S	S			1				
	[15]	(P) ХОМУТ							*(A) CLAMP-HOSE*			
	11084471	S	S	S	S			1		961031	50-70	
Y	09402-70501	S	S	S	S			1	961101		50-70	
	[16]	(P) ХОМУТ							*(A) CLAMP-HOSE*			
	11088331	S	S	S	S			2		961031	60-80	
Y	09402-80501	S	S	S	S			2	961101		60-80	
	[17]	(P) ПАТРУБОК ВОЗДУШНОГО ФИЛЬТРА							*(A) HOSE-ELBOW,AIR CLEANER*			
	96143380	S	S	-	-			1				BW
	96238001	-	-	S	S			1	020801			
	[18]	(P) ШЛАНГ ВЕНТИЛЯЦИОННЫЙ							*(A) HOSE-VENTILATION*			
	96180801	S	S	-	-			1				
	96144104	-	-	S	S			1	020801			AZ
	[19]	(P) РЕЗОНАТОР ВСПОМОГАТЕЛЬНЫЙ							*(A) RESONATOR-AUXILIARY*			
	96143828	S	S	-	-			1				
	96181219	-	-	S	S			1	020801			
	[20]	(P) ЗАЖИМ ВСПОМОГАТЕЛЬНОГО РЕЗОНАТОРА							*(A) CLIP-AUX RESONATOR*			
	96144033	S	S	S	S			1				
	[21]	(P) ВОЗДУХОЗАБОРНИК ВОЗДУШНОГО ФИЛЬТРА							*(A) SNORKEL-AIR CLEANER*			
	96180069	S	S	S	S			1				
	[22]	(P) КРОНШТЕЙН ВОЗДУХОЗАБОРНИКА							*(A) BRACKET-SNORKEL*			
	96180070	S	S	S	S		Л	1				
	96143784	S	S	S	S		П	1				
	[23]	(P) ВИНТ							*(A) SCREW*			
	96180401	S	S	S	S			2		980817	M6X1	

ВЗАИМОЗАМЕНЯЕМОСТЬ	МОДЕЛЬ	РЕГИОН ЭКСПЛУАТАЦИИ
Y = ДЕТАЛИ ВЗАИМОЗАМЕНЯЕМЫ	I = GL (SOHC)	E01 = ОБЩИЙ
N = ДЕТАЛИ НЕ ВЗАИМОЗАМЕНЯЕМЫ	II = GLE (SOHC)	E92 = РОССИЯ (Leaded)
O = НОВАЯ ВМЕСТО СТАРОЙ	III = GL (DOHC)	E93 = РОССИЯ (Unleaded)
	IV = GLE (DOHC)	

2410 ВОЗДУХОПОДАЧА

AIR INTAKE SYSTEM

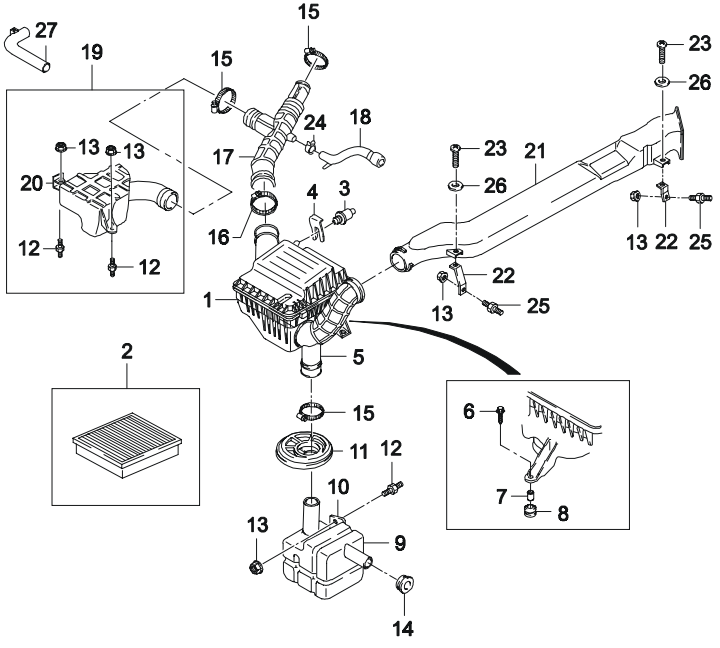

ВЗТ	№ ПОЗИЦИИ / НОМЕР ДЕТАЛИ	МОДЕЛЬ I	II	III	IV	НАИМЕНОВАНИЕ / КОМПЛЕКТАЦИЯ	Л/П	КОЛ	П/Э С	ПО	ПРИМЕЧАНИЕ	КОД/Д
Y	96352593	S	S	S	S			2	980818		M6X20	
	[24] (P) ЗАЖИМ ПРУЖИННЫЙ										*(A) CLAMP-SPRING*	
	96130857	S	S	S	S			1		961231	23	
Y	09401-20401	S	S	S	S			1	970101		25	
	[25] (P) ФИКСАТОР										*(A) BOLT-BUMPER*	
	03152-63323	S	S	S	S			3				
	[26] (P) ШАЙБА										*(A) WASHER*	
	96162090	S	S	S	S			3				
	[27] (P) РЕЗОНАТОР ДОПОЛНИТЕЛЬНЫЙ										*(A) RESONATOR-AUXILIARY,3RD*	
	96350560	S	S	-	-	&NN6		1				

ВЗАИМОЗАМЕНЯЕМОСТЬ	МОДЕЛЬ	РЕГИОН ЭКСПЛУАТАЦИИ
Y = ДЕТАЛИ ВЗАИМОЗАМЕНЯЕМЫ	I = GL (SOHC)	E01 = ОБЩИЙ
N = ДЕТАЛИ НЕ ВЗАИМОЗАМЕНЯЕМЫ	II = GLE (SOHC)	E92 = РОССИЯ (Leaded)
O = НОВАЯ ВМЕСТО СТАРОЙ	III = GL (DOHC)	E93 = РОССИЯ (Unleaded)
	IV = GLE (DOHC)	

2430 ВПУСКНОЙ КОЛЛЕКТОР (1.5SOHC)

INTAKE MANIFOLD(1.5SOHC)

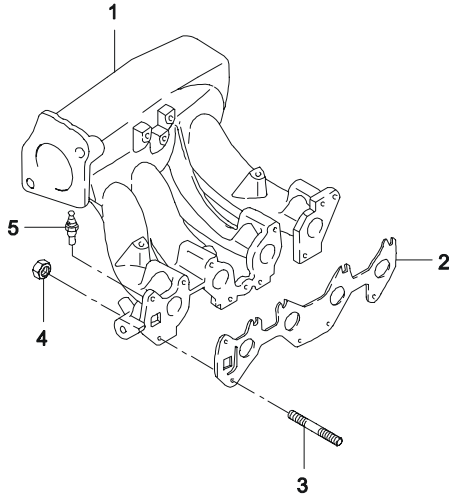

ВЗТ	№ ПОЗИЦИИ / НОМЕР ДЕТАЛИ	МОДЕЛЬ I	II	III	IV	НАИМЕНОВАНИЕ / КОМПЛЕКТАЦИЯ	Л/П	КОЛ	П/Э С	ПО	ПРИМЕЧАНИЕ	КОД/Д
	[01]	(P) КОЛЛЕКТОР ВПУСКНОЙ									*(A) MANIFOLD A-INTAKE*	
	96143667-A	S	S	-	-			1			БЕЗ КЛАПАНА	
	[02]	(P) ПРОКЛАДКА ВПУСКНОГО КОЛЛЕКТОРА									*(A) GASKET-INTAKE MANIFOLD*	
	96143564	S	S	-	-			1				
	96183118	S	S	-	-			1				
	[03]	(P) ШПИЛЬКА									*(A) BOLT-STUD*	
	09108-08002	S	S	-	-			13			M8X28	
	09108-08003	S	S	-	-			4			M8X80	
	[04]	(P) ГАЙКА ШЕСТИГРАННАЯ СТОПОРНАЯ									*(A) NUT-HEXAGONAL LOCK*	
	08311-38083	S	S	-	-			17				
	[05]	(P) ДАТЧИК ТЕМПЕРАТУРНЫЙ									*(A) SENSOR-TEMPERATURE*	
	96177604	S	S	-	-			1				

ВЗАИМОЗАМЕНЯЕМОСТЬ	МОДЕЛЬ	РЕГИОН ЭКСПЛУАТАЦИИ
Y = ДЕТАЛИ ВЗАИМОЗАМЕНЯЕМЫ	I = GL (SOHC)	E01 = ОБЩИЙ
N = ДЕТАЛИ НЕ ВЗАИМОЗАМЕНЯЕМЫ	II = GLE (SOHC)	E92 = РОССИЯ (Leaded)
O = НОВАЯ ВМЕСТО СТАРОЙ	III = GL (DOHC)	E93 = РОССИЯ (Unleaded)
	IV = GLE (DOHC)	

2431 ВПУСКНОЙ КОЛЛЕКТОР (1.5DOHC)

INTAKE MANIFOLD(1.5DOHC)

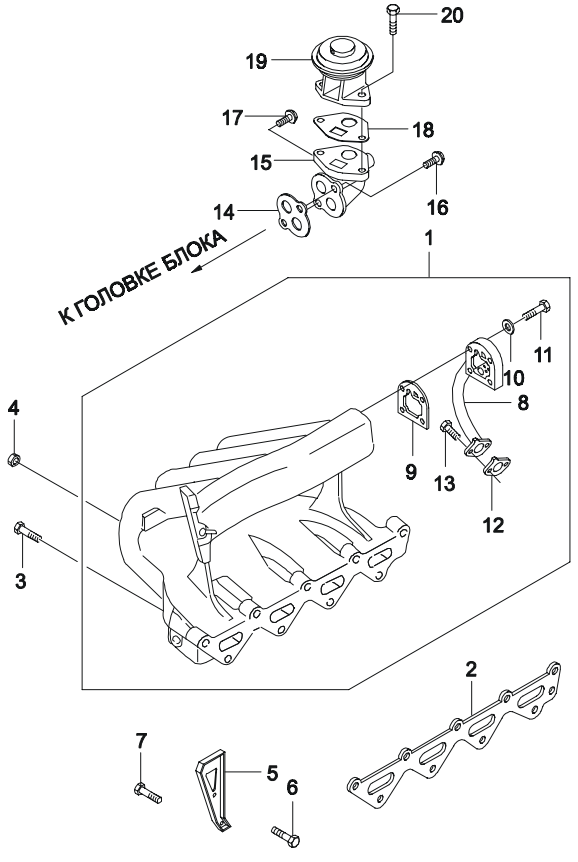

ВЗТ	№ ПОЗИЦИИ / НОМЕР ДЕТАЛИ	НАИМЕНОВАНИЕ / МОДЕЛЬ I	II	III	IV	КОМПЛЕКТАЦИЯ	Л/П	КОЛ	П/Э С	ПО	ПРИМЕЧАНИЕ	КОД/Д
	[01]	(P) КОЛЛЕКТОР ВПУСКНОЙ									*(A) MANIFOLD A-INTAKE*	
	96181124	-	-	S	S			1	020801		С ПОРТОМ ДЛЯ EGR	
	[02]	(P) ПРОКЛАДКА ВПУСКНОГО КОЛЛЕКТОРА									*(A) GASKET-INTAKE MANIFOLD*	
	96352947	-	-	S	S			1	020801			
	[03]	(P) БОЛТ									*(A) BOLT-HEXAGON*	
	01130-08453	-	-	S	S			7	020801		M8X1.25	
	[04]	(P) ГАЙКА									*(A) NUT*	
	08311-38083	-	-	S	S			9	020801		M8	
	[05]	(P) КРОНШТЕЙН ВПУСКНОГО КОЛЛЕКТОРА									*(A) BRACKET-MANIFOLD SUPPORT*	
	5094207004	-	-	S	S			1	020801	030326		
Y	94581053	-	-	S	S			1	030327			
	[06]	(P) ВИНТ									*(A) SCREW*	
	09116-10001	-	-	S	S			1	020801		M10X18Z1	
	[07]	(P) ВИНТ									*(A) SCREW*	
	01120-08163	-	-	S	S			2	020801		M8X15Z3	
	[08]	(P) ТРУБКА КАРТЕРНЫХ ГАЗОВ									*(A) BLOCK-EGR TRANSFER*	
	96103224	-	-	S	S			1	020801			
	[09]	(P) ПРОКЛАДКА ПЕРЕХОДНИКА									*(A) GASKET-EGR MANIFOLD BLOCK*	
	96184986	-	-	S	S			1	020801			
	[10]	(P) ШАЙБА									*(A) WASHER*	
	11011612	-	-	S	S			4	020801			
	[11]	(P) ВИНТ									*(A) SCREW*	
	96130174	-	-	S	S			4	020801			
	[12]	(P) ПРОКЛАДКА ТРУБКИ									*(A) GASKET-PIPE FLANGE*	
	96103209	-	-	S	S			1	020801			
	[13]	(P) ВИНТ									*(A) SCREW*	
	11058822	-	-	S	S			1	020801			
	[14]	(P) ПРОКЛАДКА ПЕРЕХОДНИКА									*(A) GASKET-EGR ADAPTER*	
	96352577	-	-	S	S			1	020801			

ВЗАИМОЗАМЕНЯЕМОСТЬ	МОДЕЛЬ	РЕГИОН ЭКСПЛУАТАЦИИ
Y = ДЕТАЛИ ВЗАИМОЗАМЕНЯЕМЫ	I = GL (SOHC)	E01 = ОБЩИЙ
N = ДЕТАЛИ НЕ ВЗАИМОЗАМЕНЯЕМЫ	II = GLE (SOHC)	E92 = РОССИЯ (Leaded)
O = НОВАЯ ВМЕСТО СТАРОЙ	III = GL (DOHC)	E93 = РОССИЯ (Unleaded)
	IV = GLE (DOHC)	

2431 ВПУСКНОЙ КОЛЛЕКТОР (1.5DOHC)

INTAKE MANIFOLD(1.5DOHC)

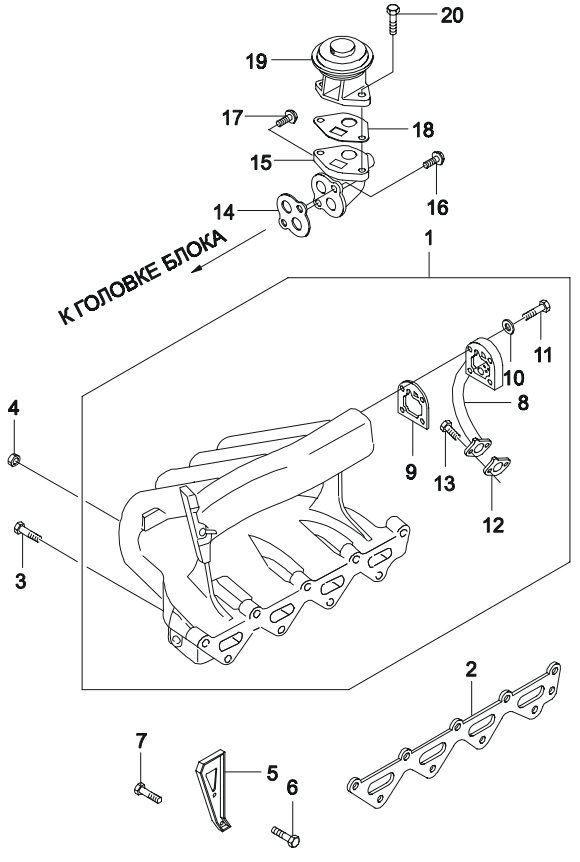

ВЗТ	№ ПОЗИЦИИ / НОМЕР ДЕТАЛИ	НАИМЕНОВАНИЕ / МОДЕЛЬ I	II	III	IV	КОМПЛЕКТАЦИЯ	Л/П	КОЛ	П/Э С	ПО	ПРИМЕЧАНИЕ	КОД/Д
	[15] 96103111	(P) ПЕРЕХОДНИК КАРТЕРНЫХ ГАЗОВ	-	-	S	S		1	020801		*(A) ADAPTER-EGR VALVE*	
	[16] 09103-08021	(P) БОЛТ	-	-	S	S		1	020801		*(A) BOLT-HEXAGON FLANGE*	
	[17] 09103-08020	(P) БОЛТ	-	-	S	S		1	020801		*(A) BOLT-HEXAGON FLANGE*	
	[18] 96103075	(P) ПРОКЛАДКА КЛАПАНА	-	-	S	S		1	020801		*(A) GASKET-EGR VALVE*	
	[19] 96291087	(P) КЛАПАН РЕЦИРКУЛЯЦИИ ВЫХЛОПНЫХ ГАЗОВ	-	-	S	S		1	020801		*(A) VALVE A-EXHAUST GAS RECIRCULATION*	
	[20] 11048333	(P) ВИНТ	-	-	S	S		2	020801		*(A) SCREW*	

ВЗАИМОЗАМЕНЯЕМОСТЬ	МОДЕЛЬ	РЕГИОН ЭКСПЛУАТАЦИИ
Y = ДЕТАЛИ ВЗАИМОЗАМЕНЯЕМЫ	I = GL (SOHC)	E01 = ОБЩИЙ
N = ДЕТАЛИ НЕ ВЗАИМОЗАМЕНЯЕМЫ	II = GLE (SOHC)	E92 = РОССИЯ (Leaded)
O = НОВАЯ ВМЕСТО СТАРОЙ	III = GL (DOHC)	E93 = РОССИЯ (Unleaded)
	IV = GLE (DOHC)	

2440 ВЫПУСКНОЙ КОЛЛЕКТОР (1.5SOHC)

EXHAUST MANIFOLD(1.5SOHC)

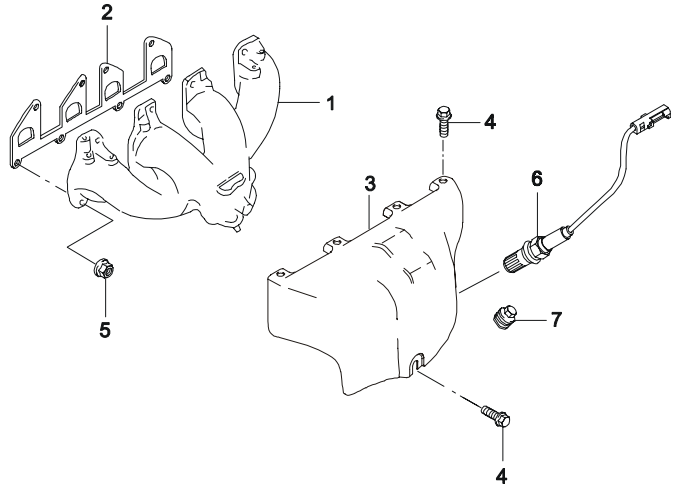

ВЗТ	№ ПОЗИЦИИ / НОМЕР ДЕТАЛИ	МОДЕЛЬ I	II	III	IV	НАИМЕНОВАНИЕ / КОМПЛЕКТАЦИЯ	Л/П	КОЛ	П/Э С	ПО	ПРИМЕЧАНИЕ	КОД/Д
	[01]	(P) КОЛЛЕКТОР ВЫПУСКНОЙ									*(A) MANIFOLD A-EXHAUST*	
	90234480-A	S	S	-	-	&NM7		1				
	96098575	S	S	-	-	&NN6		1			E93	
	[02]	(P) ПРОКЛАДКА ВЫПУСКНОГО КОЛЛЕКТОРА									*(A) GASKET-EXHAUST MANIFOLD*	
	96100601	S	S	-	-	-EEC		1				
	96181207	S	S	-	-	&EEC		1			E92,E93	
	[03]	(P) ЩИТОК ТЕПЛОВОЙ ВЫПУСКНОГО КОЛЛЕКТОРА									*(A) HEATSHIELD-EXHAUST MANIFOLD*	
	96143351	S	S	-	-			1				MP
	[04]	(P) ВИНТ С ШЕСТИГРАННОЙ ГОЛОВКОЙ									*(A) SCREW-HEXAGON HEAD*	
	96183711	S	S	-	-			5			M6X10	
	[05]	(P) ГАЙКА									*(A) NUT*	
	09159-08012	S	S	-	-			8			M8	
	[06]	(P) ДАТЧИК КИСЛОРОДНЫЙ									*(A) SENSOR-EXHAUST OXYGEN*	
	25162753	S	S	-	-	&NN6		1	010501	020618	E93	
O	96335925	S	S	-	-	&NN6		1	020619		E93	
	[07]	(P) ПРОБКА РЕЗЬБОВАЯ									*(A) PLUG-SCREW*	
	11030003	S	S	-	-	&NM7		1			M18X1,5	
Y	09247-18002	S	S	-	-	&NM7		1			M18X1,5	

ВЗАИМОЗАМЕНЯЕМОСТЬ	МОДЕЛЬ	РЕГИОН ЭКСПЛУАТАЦИИ
Y = ДЕТАЛИ ВЗАИМОЗАМЕНЯЕМЫ	I = GL (SOHC)	E01 = ОБЩИЙ
N = ДЕТАЛИ НЕ ВЗАИМОЗАМЕНЯЕМЫ	II = GLE (SOHC)	E92 = РОССИЯ (Leaded)
O = НОВАЯ ВМЕСТО СТАРОЙ	III = GL (DOHC)	E93 = РОССИЯ (Unleaded)
	IV = GLE (DOHC)	

2441 ВЫПУСКНОЙ КОЛЛЕКТОР (1.5DOHC)

EXHAUST MANIFOLD(1.5DOHC)

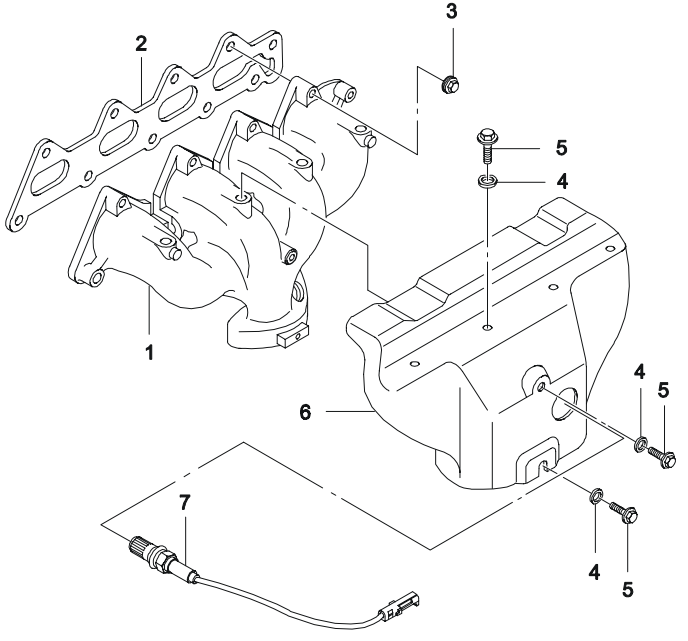

ВЗТ	№ ПОЗИЦИИ / НОМЕР ДЕТАЛИ	МОДЕЛЬ I	II	III	IV	НАИМЕНОВАНИЕ / КОМПЛЕКТАЦИЯ	Л/П	КОЛ	П/Э С	ПО	ПРИМЕЧАНИЕ	КОД/Д
	[01]	(P) КОЛЛЕКТОР ВЫПУСКНОЙ									*(A) MANIFOLD A-EXHAUST*	
	96184340	-	-	S	S			1	020801			
	[02]	(P) ПРОКЛАДКА ВЫПУСКНОГО КОЛЛЕКТОРА									*(A) GASKET-EXHAUST MANIFOLD*	
	96350469	-	-	S	S			1	020801			
	[03]	(P) ГАЙКА									*(A) NUT*	
	09159-08012	-	-	S	S			9	020801		M8	
	[04]	(P) ШАЙБА									*(A) WASHER*	
	96143555	-	-	S	S			1	020801			
	[05]	(P) ВИНТ									*(A) SCREW*	
	01180-08162	-	-	S	S			6	020801		M6X10	
	[06]	(P) ЩИТОК ТЕПЛОВОЙ ВЫПУСКНОГО КОЛЛЕКТОРА									*(A) HEATSHIELD-EXH MANIFOLD*	
	96181303	-	-	S	S			1	020801			DS
	[07]	(P) ДАТЧИК КИСЛОРОДНЫЙ									*(A) SENSOR-EXHAUST OXYGEN*	
	96335925	-	-	S	S	&NN6		1	020801		E93	DL

ВЗАИМОЗАМЕНЯЕМОСТЬ	МОДЕЛЬ	РЕГИОН ЭКСПЛУАТАЦИИ
Y = ДЕТАЛИ ВЗАИМОЗАМЕНЯЕМЫ	I = GL (SOHC)	E01 = ОБЩИЙ
N = ДЕТАЛИ НЕ ВЗАИМОЗАМЕНЯЕМЫ	II = GLE (SOHC)	E92 = РОССИЯ (Leaded)
O = НОВАЯ ВМЕСТО СТАРОЙ	III = GL (DOHC)	E93 = РОССИЯ (Unleaded)
	IV = GLE (DOHC)	

2450 ВАКУУМНЫЕ ШЛАНГИ (1.5SOHC)

VACUUM HOSE(1.5SOHC)

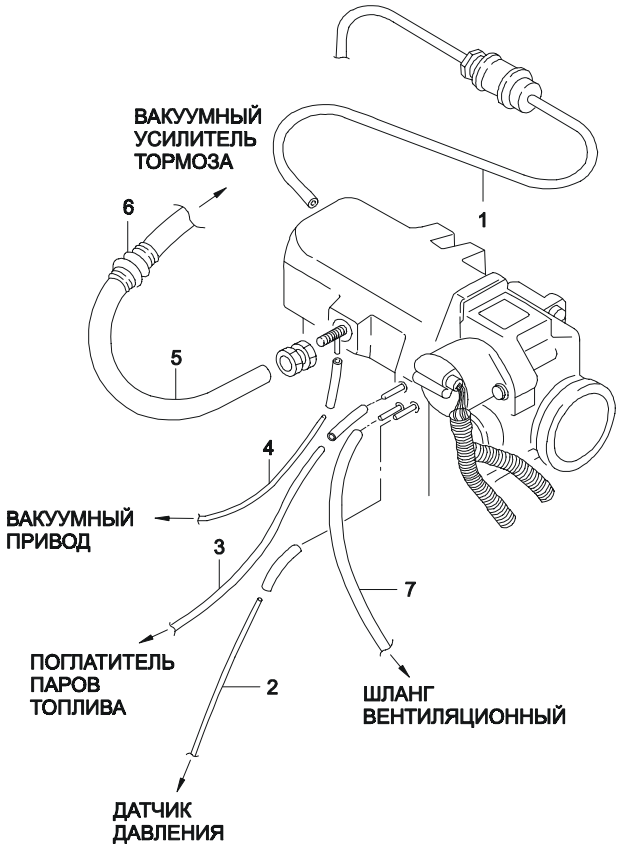

ВЗТ	№ ПОЗИЦИИ / НОМЕР ДЕТАЛИ	МОДЕЛЬ I	II	III	IV	НАИМЕНОВАНИЕ / КОМПЛЕКТАЦИЯ	Л/П	КОЛ	П/Э С	П/Э ПО	ПРИМЕЧАНИЕ	КОД/Д
	[01]					(P) ШЛАНГ ВАКУУМНЫЙ					*(A) HOSE-VACUUM*	
	96079089	S	S	-	-			1	020801			
	[02]					(P) ТРУБКА ВАКУУМНАЯ					*(A) PIPE-VACUUM*	
	96143857	S	S	-	-			1				
	[03]					(P) ТРУБКА ВАКУУМНАЯ					*(A) PIPE-VACUUM*	
	96144037	S	S	-	-	&CA1		1			E93	
	[04]					(P) ТРУБКА ВАКУУМНАЯ					*(A) PIPE-VACUUM*	
	96116018	O	O	-	-	&C60		1				
Y	96241673	O	O	-	-	&C60		1				
	[05]					(P) ТРУБКА ВАКУУМНАЯ					*(A) PIPE-VACUUM*	
	96215685	S	S	-	-			1				AM
	[06]					(P) КЛАПАН КОНТРОЛЬНЫЙ					*(A) VALVE-CHECK*	
	90193282	S	S	-	-			1				
	[07]					(P) ШЛАНГ ВЕНТИЛЯЦИОННЫЙ					*(A) HOSE-VENTILATION*	
	96180801	S	S	-	-			1				

ВЗАИМОЗАМЕНЯЕМОСТЬ	МОДЕЛЬ	РЕГИОН ЭКСПЛУАТАЦИИ
Y = ДЕТАЛИ ВЗАИМОЗАМЕНЯЕМЫ	I = GL (SOHC)	E01 = ОБЩИЙ
N = ДЕТАЛИ НЕ ВЗАИМОЗАМЕНЯЕМЫ	II = GLE (SOHC)	E92 = РОССИЯ (Leaded)
O = НОВАЯ ВМЕСТО СТАРОЙ	III = GL (DOHC)	E93 = РОССИЯ (Unleaded)
	IV = GLE (DOHC)	

2451 ВАКУУМНЫЕ ШЛАНГИ (1.5DOHC)

VACUUM HOSE(1.5DOHC)

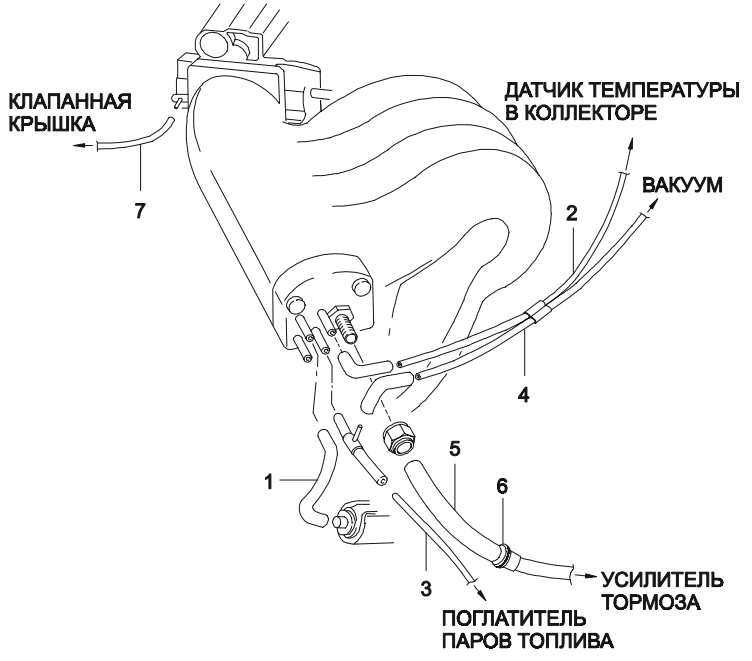

ВЗТ	№ ПОЗИЦИИ / НОМЕР ДЕТАЛИ	МОДЕЛЬ I	II	III	IV	НАИМЕНОВАНИЕ / КОМПЛЕКТАЦИЯ	Л/П	КОЛ	П/Э С	ПО	ПРИМЕЧАНИЕ	КОД/Д
	[01] 96130789	-	-	S	S	(Р) ШЛАНГ ВАКУУМНЫЙ	1		020801		*(A) HOSE-VACUUM*	
	[02] 96130790	-	-	S	S	(Р) ТРУБКА ВАКУУМНАЯ	1		020801		*(A) PIPE-VACUUM*	
	[03] 96143211	-	-	S	S	(Р) ТРУБКА ВАКУУМНАЯ &CA1	1		020801		*(A) PIPE-VACUUM* E93	
	[04] 96124096	-	-	S	S	(Р) ТРУБКА ВАКУУМНАЯ	1		020801		*(A) PIPE-VACUUM*	
	[05] 96145688	-	-	S	S	(Р) ТРУБКА ВАКУУМНАЯ	1		020801		*(A) PIPE-VACUUM*	DM
	[06] 90193282	-	-	S	S	(Р) КЛАПАН КОНТРОЛЬНЫЙ	1		020801		*(A) VALVE-CHECK*	
	[07] 96461007	-	-	S	S	(Р) ШЛАНГ САПУННЫЙ	1		020801		*(A) HOSE-BREATHER*	

ВЗАИМОЗАМЕНЯЕМОСТЬ	МОДЕЛЬ	РЕГИОН ЭКСПЛУАТАЦИИ
Y = ДЕТАЛИ ВЗАИМОЗАМЕНЯЕМЫ	I = GL (SOHC)	E01 = ОБЩИЙ
N = ДЕТАЛИ НЕ ВЗАИМОЗАМЕНЯЕМЫ	II = GLE (SOHC)	E92 = РОССИЯ (Leaded)
O = НОВАЯ ВМЕСТО СТАРОЙ	III = GL (DOHC)	E93 = РОССИЯ (Unleaded)
	IV = GLE (DOHC)	

2460 ВЫПУСК ОТРАБОТАВШИХ ГАЗОВ

EXHAUST PIPE LINE

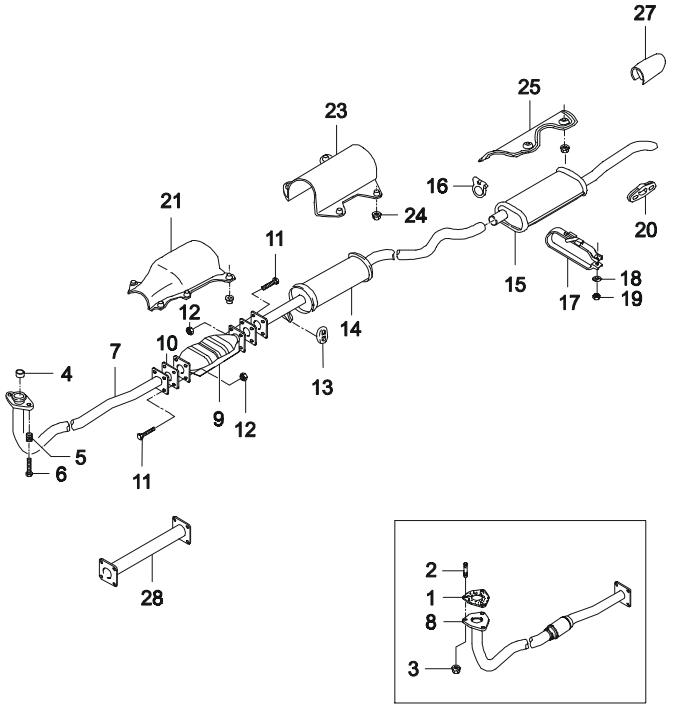

DOHC

ВЗТ	№ ПОЗИЦИИ / НОМЕР ДЕТАЛИ	МОДЕЛЬ I	II	III	IV	НАИМЕНОВАНИЕ / КОМПЛЕКТАЦИЯ	Л/П	КОЛ	П/Э С	ПО	ПРИМЕЧАНИЕ	КОД/Д
	[01]	(P) ПРОКЛАДКА ПЕРЕДНЕЙ ТРУБЫ ГЛУШИТЕЛЕЙ							*(A) GASKET-EXHAUST,FRONT PIPE*			
	96184840	-	-	S	S			1	020801			
	[02]	(P) ШПИЛЬКА							*(A) STUD-EXHAUST PIPE*			
	09108-10003	-	-	S	S			3	020801			
	[03]	(P) ГАЙКА							*(A) NUT*			
	08311-38102	-	-	S	S			3	020801	030410		
	94515068	-	-	S	S			3	030411			
	[04]	(P) ПРОКЛАДКА ПЕРЕДНЕЙ ТРУБЫ ГЛУШИТЕЛЕЙ							*(A) SEAL-FLEXIBLE JOINT EXH*			
	96183827	S	S	-	-			1				
	[05]	(P) ПРУЖИНА СПЕЦИАЛЬНАЯ							*(A) SPRING-CONICAL SPIRAL*			
	90128079	S	S	-	-			2				
	[06]	(P) ВИНТ							*(A) SCREW*			
	90128082	S	S	-	-			2		980423		
Y	09111-10005	S	S	-	-			2	980424	030325		
Y	94501326	S	S	-	-			2	030326			
	[07]	(P) ТРУБА ПЕРЕДНЯЯ ГЛУШИТЕЛЕЙ							*(A) PIPE A-FRONT EXHAUST*			
	90352798	S	S	-	-			1				AJ
	[08]	(P) ТРУБА ПЕРЕДНЯЯ ГЛУШИТЕЛЕЙ							*(A) PIPE A-FRONT EXHAUST*			
	96184261	-	-	S	S			1				SD
	[09]	(P) НЕЙТРАЛИЗАТОР КАТАЛЕТИЧЕСКИЙ							*(A) CONVERTER A-CATALYTIC*			
	96351141	S	S	S	S	&NN6		1	010501			YE
	[10]	(P) ПРОКЛАДКА ПРИЕМНОЙ ТРУБЫ ГЛУШИТЕЛЕЙ							*(A) GASKET-CATAL CONVERTER*			
	96099787	S	S	-	-			2				
	96182037	S	S	-	-	&NN6		1			БЕЗ НЕЙТРАЛИЗАТОРА	
	96182037	-	-	S	S	&NN7		2			С НЕЙТРАЛИЗАТОРОМ	
	[11]	(P) БОЛТ							*(A) BOLT*			
	11043323	S	S	S	S			8			M8X1.25	

ВЗАИМОЗАМЕНЯЕМОСТЬ	МОДЕЛЬ	РЕГИОН ЭКСПЛУАТАЦИИ
Y = ДЕТАЛИ ВЗАИМОЗАМЕНЯЕМЫ	I = GL (SOHC)	E01 = ОБЩИЙ
N = ДЕТАЛИ НЕ ВЗАИМОЗАМЕНЯЕМЫ	II = GLE (SOHC)	E92 = РОССИЯ (Leaded)
O = НОВАЯ ВМЕСТО СТАРОЙ	III = GL (DOHC)	E93 = РОССИЯ (Unleaded)
	IV = GLE (DOHC)	

2460 ВЫПУСК ОТРАБОТАВШИХ ГАЗОВ

EXHAUST PIPE LINE

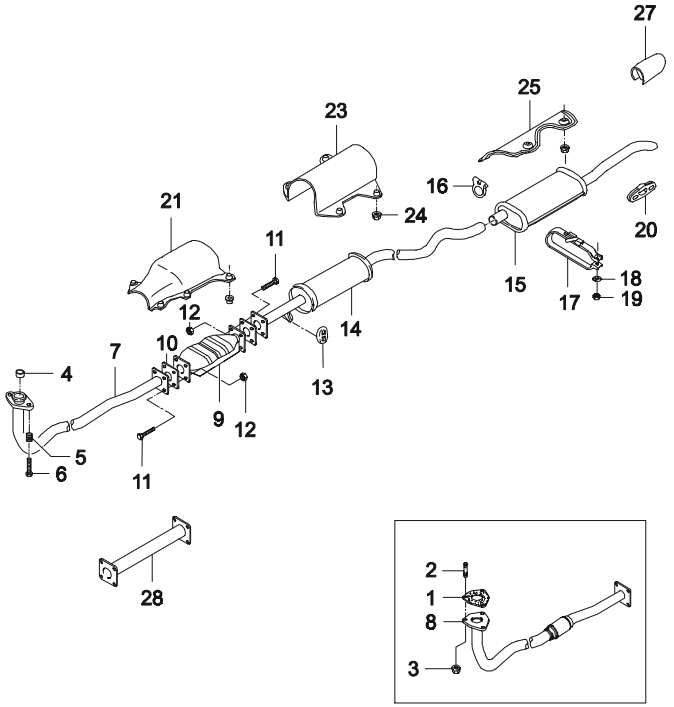

DOHC

ВЗТ	№ ПОЗИЦИИ / НОМЕР ДЕТАЛИ	МОДЕЛЬ I	II	III	IV	НАИМЕНОВАНИЕ / КОМПЛЕКТАЦИЯ	Л/П	КОЛ	П/Э С	ПО	ПРИМЕЧАНИЕ	КОД/Д
	[12]	(P) ГАЙКА							(A) NUT			
	11068352	S	S	S	S			8			M8	
	[13]	(P) КОЛЦО ДЕМПФЕРНОЕ							(A) RING-INSULATION			
	90352773	S	S	S	S			2				
	[14]	(P) ГЛУШИТЕЛЬ ПЕРЕДНИЙ							(A) MUFFLER-EXHAUST,FRONT			
	96184413	S	S	S	S			1				FB
	[15]	(P) ГЛУШИТЕЛЬ ЗАДНИЙ							(A) MUFFLER-EXHAUST,REAR			
	96180144	S	S	S	S			1				RN
	[16]	(P) ХОМУТ							(A) CLAMP			
	96081950	S	S	S	S			1				
	[17]	(P) ЗАЖИМ							(A) CLAMP			
	96081952	S	S	S	S			1				
	[18]	(P) ШАЙБА							(A) WASHER			
	11011616	S	S	S	S			1			8.4	
	[19]	(P) ГАЙКА ШЕСТИГРАННАЯ							(A) NUT-HEXAGON			
	11011418	S	S	S	S			1			M6	
	[20]	(P) ПОДУШКА ПОДВЕСКИ ГЛУШИТЕЛЯ							(A) BUMPER-EXHAUST SUSPENSION			
	90128194	S	S	S	S			1				
	[21]	(P) КОЖУХ ЗАЩИТНЫЙ НЕЙТРАЛИЗАТОРА							(A) SHIELD-CATAL CONVERTER PROTV			
	96079828	S	S	S	S	&NN6		1	010501			
	[23]	(P) КОЖУХ ЗАЩИТНЫЙ ГЛУШИТЕЛЯ							(A) SHIELD-MUFFLER PROTECTIVE			
	96144864-B	S	S	S	S			1		961031		
Y	96144864	S	S	S	S			1	961101			
	[24]	(P) ГАЙКА							(A) NUT			
	90234887	S	S	S	S			4		961031		
Y	11501835	S	S	S	S			4	961101	961130		
Y	96351831	S	S	S	S			4	961201			
	[25]	(P) КОЖУХ ЗАЩИТНЫЙ ГЛУШИТЕЛЯ							(A) SHIELD-MUFFLER PROTECTIVE			
	96081955	S	S	S	S			1				
	[27]	(P) НАКОНЕЧНИК ВЫПУСКНОЙ ТРУБЫ							(A) RING-EXHAUST PIPE TRIM			

ВЗАИМОЗАМЕНЯЕМОСТЬ	МОДЕЛЬ	РЕГИОН ЭКСПЛУАТАЦИИ
Y = ДЕТАЛИ ВЗАИМОЗАМЕНЯЕМЫ	I = GL (SOHC)	E01 = ОБЩИЙ
N = ДЕТАЛИ НЕ ВЗАИМОЗАМЕНЯЕМЫ	II = GLE (SOHC)	E92 = РОССИЯ (Leaded)
O = НОВАЯ ВМЕСТО СТАРОЙ	III = GL (DOHC)	E93 = РОССИЯ (Unleaded)
	IV = GLE (DOHC)	

2460 ВЫПУСК ОТРАБОТАВШИХ ГАЗОВ

EXHAUST PIPE LINE

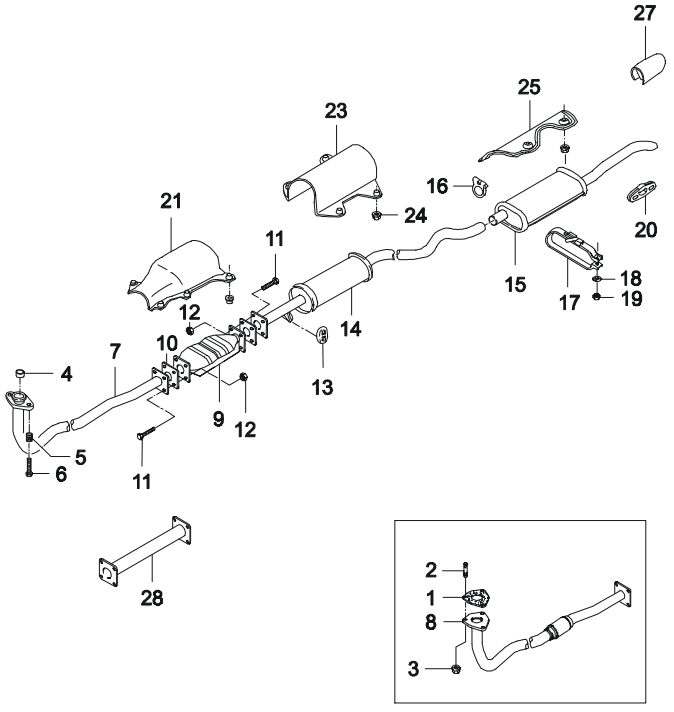

ВЗТ	№ ПОЗИЦИИ / НОМЕР ДЕТАЛИ	МОДЕЛЬ I	II	III	IV	КОМПЛЕКТАЦИЯ	Л/П	КОЛ	П/Э С	ПО	ПРИМЕЧАНИЕ	КОД/Д
	96180147-A	S	S	S	S			1		961031		
Y	96180147	S	S	S	S			1	961101			
Y	96287792	S	S	S	S			1				
	[28]	(P) ТРУБА ВЫПУСКНАЯ ГЛУШИТЕЛЕЙ									(A) PIPE-CONNECTING,EXHAUST	
	96143772-A	S	S	S	S	&NM7		1				

ВЗАИМОЗАМЕНЯЕМОСТЬ	МОДЕЛЬ	РЕГИОН ЭКСПЛУАТАЦИИ
Y = ДЕТАЛИ ВЗАИМОЗАМЕНЯЕМЫ	I = GL (SOHC)	E01 = ОБЩИЙ
N = ДЕТАЛИ НЕ ВЗАИМОЗАМЕНЯЕМЫ	II = GLE (SOHC)	E92 = РОССИЯ (Leaded)
O = НОВАЯ ВМЕСТО СТАРОЙ	III = GL (DOHC)	E93 = РОССИЯ (Unleaded)
	IV = GLE (DOHC)	

2510 ЭЛЕКТРОННОЕ УПРАВЛЕНИЕ

EMISSION CONTROL

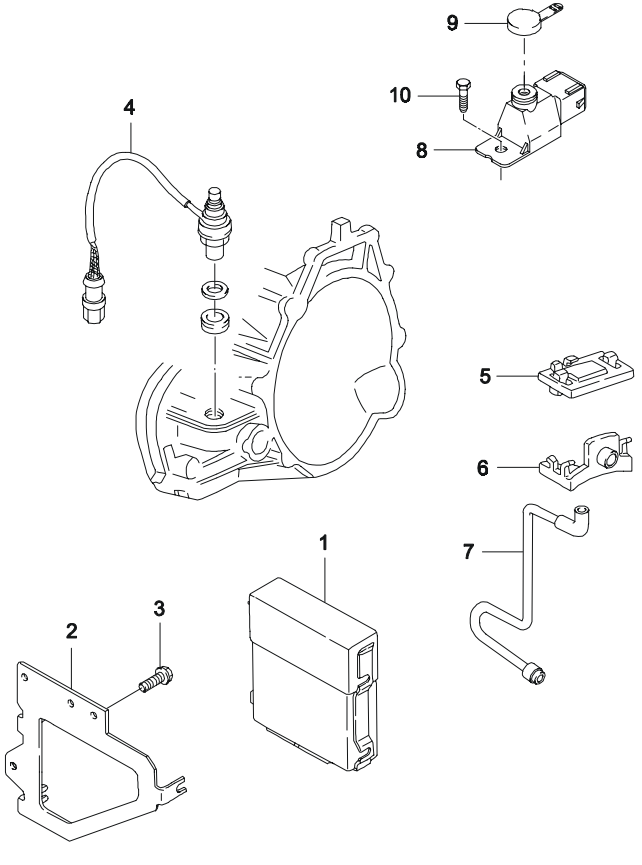

ВЗТ	№ ПОЗИЦИИ / НОМЕР ДЕТАЛИ	МОДЕЛЬ I	II	III	IV	КОМПЛЕКТАЦИЯ	Л/П	КОЛ	П/Э С	ПО	ПРИМЕЧАНИЕ	КОД/Д
	[01]	(P) БЛОК ЭЛЕКТРОННОГО УПРАВЛЕНИЯ									*(A) CONTROL UNIT-ELECTRIC*	
	16207709	S	S	-	-	&NM7		1		990107		ES
Y	16209689	S	S	-	-	&NM7&VB4/XCA		1	990108		E01,E92	SW
	96258344	-	-	S	S	&EF6&L43&M79&NM7-XRU		1	020801		E01	LY
	96258345	-	-	S	S	&EF6&L43&M79&NM7&XRU		1	020801		E92	LZ
	16240109	S	S	-	-	&NN6&CA1		1	010501		E93	
	96258337	-	-	S	S	&NN6&CA1		1	020801		E93	
	[02]	(P) КРОНШТЕЙН ЭЛЕКТРОННОГО БЛОКА									*(A) BRACKET-CONTROL UNIT*	
	96138526	S	S	S	S			1				
	[03]	(P) ВИНТ									*(A) SCREW*	
	90159147	S	S	S	S			3			4.8X16Z1	
	[04]	(P) ДАТЧИК ТАХОМЕТРА									*(A) SENSOR-DISTANCE*	
	96179944	S	S	S	S			1		960630		VA
O	96213551	S	S	S	S			1	960101			VB
	[05]	(P) ДАТЧИК ВАКУУМНЫЙ									*(A) SENSOR-VACUUM*	
	12569240	S	S	-	-			1				
	16137039	-	-	S	S			1	020801			
	[06]	(P) КРОНШТЕЙН ВАКУУМНОГО ДАТЧИКА									*(A) BRACKET-VACUUM SENSOR*	
	90225716	S	S	S	S			1				
	[07]	(P) ТРУБКА ВАКУУМНОГО ДАТЧИКА									*(A) PIPE-VACUUM SENSOR*	
	96143857	S	S	-	-			1				
	96130790	-	-	S	S			1	020801			
	[08]	(P) CO ПОТЕНЦИОМЕТР									*(A) CO POTENTIOMETER*	
	96348850	S	S	-	-			1	010411			
	[09]	(P) ПЫЛЬНИК									*(A) ANTI-TAMPER CAP*	
	96349302	S	S	-	-			1				
	[10]	(P) ВИНТ									*(A) SCREEW*	
	11072641	S	S	-	-			1				

ВЗАИМОЗАМЕНЯЕМОСТЬ	МОДЕЛЬ	РЕГИОН ЭКСПЛУАТАЦИИ
Y = ДЕТАЛИ ВЗАИМОЗАМЕНЯЕМЫ	I = GL (SOHC)	E01 = ОБЩИЙ
N = ДЕТАЛИ НЕ ВЗАИМОЗАМЕНЯЕМЫ	II = GLE (SOHC)	E92 = РОССИЯ (Leaded)
O = НОВАЯ ВМЕСТО СТАРОЙ	III = GL (DOHC)	E93 = РОССИЯ (Unleaded)
	IV = GLE (DOHC)	